iQ300
EA645GN17
60 cm Kochfeld, Glaskeramik

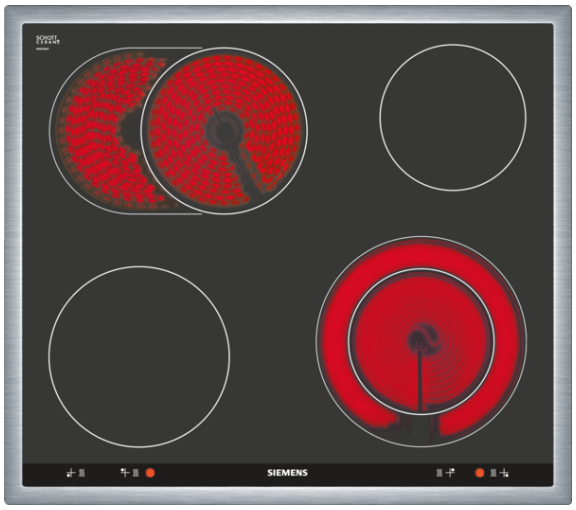

60 cm
Gerätebreite

Das moderne Glaskeramik-Kochfeld für mehr Freude am Kochen und weniger Arbeit beim Saubermachen.

- ✓ Platz auch für große Pfannen, Töpfe und Bräter dank 21 cm Zweikreis-Kochzone und zuschaltbarer Bräterzone.
- ✓ Bedienung der Kochzonen über die Drehwähler am Einbauherd.

Ausstattung

Technische Daten

Gerätetyp : Kochfeld Glaskeramik
Bauform : Einbau
Energiequelle : Elektro
Anzahl der Kochzonen, die gleichzeitig benutzt werden können : 4
Nischenmaße (mm) : 43 x 560-560 x 490-500
Gerätebreite (mm) : 583
Abmessungen des Gerätes (mm) : 43 x 583 x 513
Abmessungen des verpackten Gerätes (mm) : 100 x 590 x 750
Nettogewicht (kg) : 7,0
Bruttogewicht (kg) : 8,0
Restwärmeanzeige : Getrennt
Steuerung : Bedienelemente am Einbauherd
Art der Steuerung : mit Einbaubacköfen/-herden kombiniert
Hauptoberflächenmaterial : Glaskeramik
Oberflächenfarbe : Edelstahl, Schwarz
Rahmenfarbe : Edelstahl
Approbationszertifikate : CE, VDE
EAN-Nummer : 4242003611845
Leistung der Kochzone (kW) : 2
Leistung der 3.Kochzone (kW) : 1.6 ; 2.4
Leistung der 5.Kochzone (kW) : 1.2
Leistung der 7.Kochzone (kW) : 1 ; 2.2
Elektroanschlusswert (W) : 7800
Spannung (V) : 220-240
Frequenz (Hz) : 60; 50

4 242003 611845

Sonderzubehör

HZ390090	Wok-Set 3-teilig Ø 36cm
HZ390010	Bräter aus Edelstahl

iQ300
EA645GN17
60 cm Kochfeld, Glaskeramik

Ausstattung

Design:

- Flachrahmen-Design

Ausstattung:

- 4 highSpeed-Kochzonen, davon
- 1 Bräterzone
- 1 Zweikreis-Kochzone

Umwelt und Sicherheit:

- 4 Restwärmeanzeigen

Maße:

- min. Arbeitsplattenstärke: 20 mm

iQ300
EA645GN17
60 cm Kochfeld, Glaskeramik
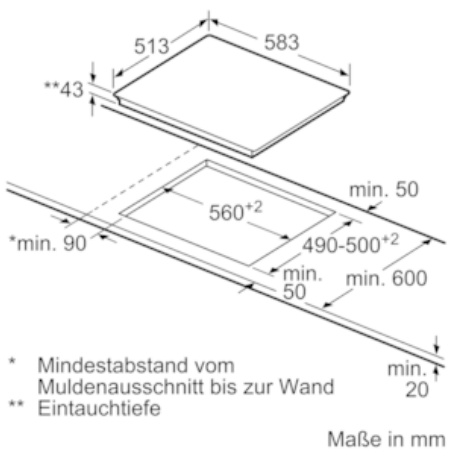
Maßzeichnungen