# iQ100
# SR315W03CE
# Unterbaugerät - weiß
# speedMatic45 Geschirrspüler 45 cm

A+

**varioSpeed Plus für bis zu 3x schneller reinigen und trocknen; Korbsysteme für unbegrenzte Beladungsmöglichkeiten mit höchstem Komfort.**

- ✓ aquaStop® für eine lebenslange Garantie gegen Wasserschäden.
- ✓ Ein Knopfdruck - und das automatikProgramm steuert effizient den gesamten Spülprozess für glänzende Spülergebnisse.
- ✓ Der einfach in der Höhe verstellbare Oberkorb schafft Raum für hohes Geschirr.
- ✓ Bis zu 66% schneller zu glänzenden Spül- und Trocknungsergebnissen dank varioSpeed Plus.

## Ausstattung

### Technische Daten

Wasserverbrauch (l) : 8,5
Bauform : Einbau
Höhe der Arbeitsplatte (mm) : 815
Nischenmaße (mm) : 815-875 x 450 x 550
Tiefe Produkt bei geöffneter Tür (90°) (mm) : 1150
Höhenverstellbare Füße : Ja - nur vorne
Höhenverstellung Füße maximal (mm) : 60
Verstellbarer Sockel : Horizontal und Vertikal
Nettogewicht (kg) : 33,0
Bruttogewicht (kg) : 35,0
Anschlusswert (W) : 2400
Absicherung (A) : 10
Spannung (V) : 220-240
Frequenz (Hz) : 50; 60
Länge Anschlusskabel (cm) : 175
Steckerart : Schuko-/Gardy.m.Erdung
Länge Zulaufschlauch (cm) : 165
Länge Ablaufschlauch (cm) : 205
EAN-Nummer : 4242003819944
Anzahl Maßgedecke : 9
Energieeffizienz : A+: effizient
Jährlicher Energieverbrauch (kWh/annum) : 220
Energieverbrauch (kWh) : 0,78
Leistungsaufnahme im unausgeschalteten Zustand (W) : 0,10
Energieverbrauch im ausgeschalteten Modus : 0,10
Jährlicher Wasserverbrauch (l/annum) : 2380
Trocknungsklasse : A
Vergleichsprogramm : Eco
Programmdauer Vergleichsprogramm (min) : 195
Geräusch (dB) : 46
Art der Installation : Unterbaugerät

4 242003 819944

## Sonderzubehör

| | |
|---|---|
| SZ78100 | Silberglanzkassette |
| SZ73300 | Weinglas-Korb |
| SZ73005 | Verblendungs-u.Befestigungssatz 81,5 cm |
| SZ73000 | Spülhilfe-Set |
| SZ72010 | Schlauchverlängerung Zu- und Ablauf |

# iQ100
# SR315W03CE
# Unterbaugerät - weiß
# speedMatic45 Geschirrspüler 45 cm

## Ausstattung

**Leistung und Verbrauch**

- Energieeffizienzklasse: A+
- Energieverbrauch 220 kWh/Jahr auf der Grundlage von 280 Standardreinigungszyklen bei Kaltwasserbefüllung und dem Verbrauch der Betriebsarten mit geringer Leistungsaufnahme. Der tatsächliche Energieverbrauch hängt von der Art der Nutzung des Geräts ab
- Wasserverbrauch 2380 Liter/Jahr, auf der Grundlage von 280 Standardreinigungszyklen. Der tatsächliche Wasserverbrauch hängt von der Art der Nutzung des Geräts ab
- Energieverbrauch im Programm Eco 50 °C: 0,78 kWh
- Leistungsaufnahme ausgeschaltet / nicht ausgeschaltet: 0,1 W / 0,1 W
- Wasserverbrauch im Programm Eco 50 °C: 8,5 l
- Energieverbrauch bei Warmwasseranschluss im Programm Eco 50 °C: 0,60 kWh
- Wasserverbrauch im Programm Auto 45-65°C: ab 7 l, je nach Verschmutzung
- Die Angaben im Datenblatt beziehen sich auf das Programm Eco 50 °C. Dieses Programm ist zur Reinigung normal verschmutzten Geschirrs geeignet und in Bezug auf den kombinierten Energie- und Wasserverbrauch am effizientesten
- Programmdauer im Programm Eco 50 °C: 195 min
- Trocknungseffizienzklasse: A auf einer Skala von G (geringste Effizienz) bis A (höchste Effizienz)
- Geräusch: 46 dB(A) re 1 pW
- Fassungsvermögen: 9 Maßgedecke
- Dauer des nicht ausgeschalteten Zustands: 0 min

**Programme und Sonderfunktionen**

- 2 Sonderfunktionen: VarioSpeedPlus, Extra Trocknen

**Spül- / Trocknungstechnologie**

- Aqua-Sensor, Beladungs-Sensor
- Wärmetauscher
- Wechselspül-Technik
- Reiniger-Automatik

**Sicherheit**

- aquaStop mit lebenslanger Garantie

**Komfort**

- Drehwähler mit integrierter Start-Taste
- vario-Körbe
- Korbfarbe: silber
- Vario-Besteckkorb im Unterkorb
- Höhenverstellbarer Oberkorb
- Umklappbare Klappstachelreihen im Unterkorb (2x)
- dosierAssistent
- Tür mit Servo-Schloss
- Elektronische Restzeit-Anzeige in Minuten
- Startzeitvorwahl: 1-24 Stunden

**Technische Informationen und Zubehör**

- iQdrive-Motor
- Farbe Anzeige-Elemente: blau/weiß
- Innenbehälter/ Boden: Edelstahl/Edelstahl
- Inkl. Dampfschutz-Blech

**Maße**

- Gerätemaße (H x B x T): 81,5 cm x 44,8 cm x 57,3 cm

**Zubehör**

- Incl. Dekorrahmen/-platte
- Incl. Sockelblech

**iQ100**
**SR315W03CE**
**Unterbaugerät - weiß**
**speedMatic45 Geschirrspüler 45 cm**
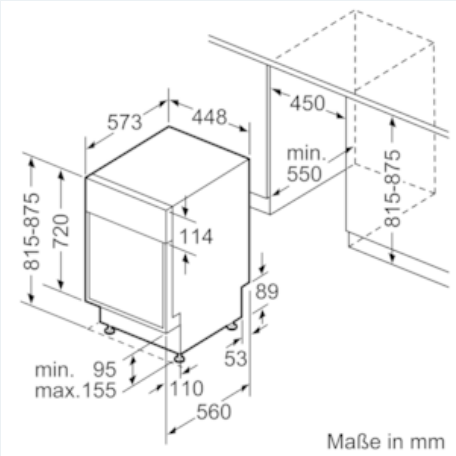
## Maßzeichnungen