AEG

Waschmaschine Toplader

L51060TL

ProTex: das intelligente OptiSense-System passt den Waschgang automatisch an die Beladung an, damit Ihre Kleidung nicht
Die ProTex Waschmaschine ist so schonend, dass sie selbst die feinsten Textilien aus Wolle und Seide sicher wäscht, damit Ihre Kleidung länger wie neu aussieht.

-

Produktvorteile & Ausstattung

Mit ProSense®-Technologie: schonend für Ihre Wäsche, wasser- und stromsparend!
Das intelligente ProSense System passt die Programmdauer an die vorhandene Beladungsmenge an – so sparen Sie Zeit, Strom und Wasser und schützen Ihre Textilien vor unnötig langer Beanspruchung.

Bequemer Zugang zur Trommel für müheloses Be- und Entladen
Die speziell entwickelten Trommeldeckel dieser Toplader-Waschmaschine öffnen sich immer sehr weich, für einen sicheren Zugang zur Trommel.

Beste Waschergebnisse und saubere Waschmittelschublade durch PowerJet-Waschmittel-Einfüllkammern
Die PowerJet-Waschmittel-Einfüllkammern sorgen dafür, dass das Waschmittel bequem eingefüllt werden kann und zum optimalen Zeitpunkt zuverlässig ausgespült wird. Sie erzielen damit die bestmöglichen Ergebnisse und die Waschmittelschublade bleibt gleichzeitig sauber.

Schutz vor Wasserschäden durch doppelwandigen Aqua-Control-Zulaufschlauch
Mit dieser Waschmaschine können Sie vermeiden, dass es zu einem Wasserschaden kommt. Der doppelwandige Zulaufschlauch verhindert Wasserschäden.

Zertifizierte Pflege für Wolle, zugelassen von Woolmark Blue.
Das Woolmark Blue-zertifizierte Pflegeprogramm behandelt Wolle schonend. Sogar, wenn sie nur für Handwäsche bestimmt ist. Mit absoluter Sicherheit bedenkenlos waschen, zertifiziert von der weltweit anerkannten Marke für Textilqualität.

- ÖKO LAVAMAT Waschmaschine Toplader mit ProSense®-Mengenautomatik
- Toplader Waschautomat
- Schleuderdrehzahl: 1000 U/min
- Waschmittelbehälter herausnehmbar
- SoftOpening Trommeldeckel - öffnet sanft
- Mit Woolmark Blue zertifiziert
- ErgoPro Trommelpositionierung: Öffnung am Programmende immer oben
- Waschprogramme: Baumwolle, Baumwolle mit Vorwäsche, Fleckenprogramm, Pflegeleicht, Leichtbügeln, Feinwäsche, Wolle/Seide Handwäsche, Schleudern/Pumpen, Abpumpen, Extra Spülen, Mix Öko 20°, Jeans, 20 min - 3 kg, Eco 40-60
- Aqua Control Schlauch - Wasserstopp
- Nachlegefunktion
- 1-stufiges Zeitsparen
- Unwuchtkontrolle
- Kindersicherung elektronisch
- Optimiertes Gehäusedesign für geringe Vibrationen und exzellente Stabilität
- Startzeitvorwahl
- Auf Rollen fahrbar

AEG

Waschmaschine Toplader

L51060TL

Technische Daten

PNC	913 103 501
EAN-Nummer	7332543545711
Energieeffizienzklasse	F
Gewichteter Energieverbrauch in kWh pro 100 Zyklen	83
Gewichteter Wasserverbrauch in Liter pro Zyklus	43
Dauer des Programms „eco 40-60“ Waschen bei Nennkapazität in Stunden	3:10
EcoFLKE20	6
Max. Schleuderdrehzahl in (U/min)	951
Schleudereffizienzklasse	C
Luftschallemissionsklasse	B
Luftschallemission in dB(A) re 1 pW	75
Restfeuchte in %	60
Leistungsaufnahme im Aus-Zustand (W)	0.48
Leistungsaufnahme im Bereitschaftszustand(W)	0.48
Zeitvorwahl (W)	4
Bauart	Waschautomat Toplader
Wasseranschluss	Kalt
Zulaufschlauch Länge cm	150
Ablaufschlauch Länge cm	202
Gerätehöhe (mm)	890
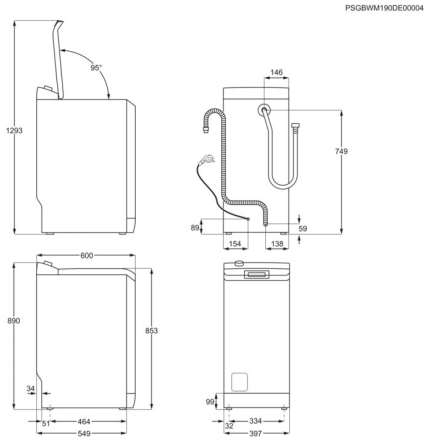
Gerätebreite (mm)	400
Gerätetiefe (mm)	600
Auf Rollen fahrbar	Ja
Volt	230
Anschlusswert (Watt)	2200
Absicherung (A)	10
Aufstellungsart	Freistehend
Farbe	Weiß
Bruttogewicht (kg)	60
Nettogewicht (kg)	58
Verpackung, Höhe (mm)	965
Verpackung, Breite (mm)	435
Verpackung, Tiefe (mm)	690