CCB6440BBM Freistehender Elektroherd

MaxiKlasse™ Herd mit Keramikkochfeld für perfekte und gleichmäßige Ergebnisse

Der MaxiKlasse™ Backofen mit Keramikkochfeld verbindet modernste Funktionen für beste Ergebnisse beim Braten und Backen.

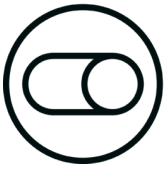

Bräterzone für mehr Flexibilität beim Kochen

In der Mehrzweckzone dieses Kochfelds können Sie all Ihre Spezialtöpfe und Spezialpfannen verwenden und kochen wie ein Profi.

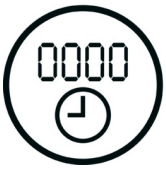

UniSight™ Timer-Display

Das UniSight™ Timer-Display bietet Ihnen auf einen Blick eine komplette Übersicht über den Status Ihres Gerichts

Weitere Vorteile:

- Abnehmbare Glastür für besseren Zugang zum Reinigen
- Backauszug für optimalen Zugang zum Gargut
- MaxiTray™ - 20% größer als ein Standardblech

Produktspezifikationen:

- Freistehender Elektroherd
- Beheizung des Backofens: Elektrisch
- Versenkknebel
- Leichtreinigungstür und -ausstattung
- Glatte Innenwände aus CLEAN-Emaille
- Beheizungsarten: Ober-/Unterhitze, Dörren, Grillstufe 2 , Feuchte Umluft, Pizzastufe, Heißluft mit Ringheizkörper, Umluftgrillen
- Dampfaustritt über das Kochfeld
- Kochfeld: Strahlenheizkörper
- 4 stufenlos regelbare Kochzonen
- Kochzone vorne links: Zweikreis-Kochzone, Schnellaufglühende Kochzone , 1000W/2200W/140mm/210mm
- Kochzone hinten links: Schnellaufglühende-Kochzone , 1200W/145mm
- Kochzone vorne rechts: Schnellaufglühende Kochzone , 1200W/145mm
- Kochzone hinten rechts: Bräterzone, schnellaufglühende Kochzone , 2200W/1400W/265mm/170mm
- Restwärmeanzeige: 4 -fach
- Kühlgebläse
- Geschirrwagen
- Zubehör: 1 Backblech, 1 Fettpfanne , 1 Kombirost , FlexiRunners™ – Backauszug (2 Paar)
- Höhenverstellbare Füße

Technische Daten:

- PNC : 940 002 818
- EAN-Nummer : 7332543645763
- Energieffizienzklasse : A (Spektrum A+++ bis D)
- Energieverbrauch konventionell (kWh) : 0.95
- Energieverbrauch Umluft/Heißluft (kWh) : 0.82
- Gerätehöhe (mm) : 850
- Gerätebreite (mm) : 596
- Gerätetiefe (mm) : 600
- Nettovolumen Backraum (L) : 73
- Farbe : Edelstahl
- Art des Kochfeldes : Strahlenheizkörper
- Anschluss : Elektrisch
- Anschlusswert (Watt) : 10300
- Volt : 230
- Absicherung (A) : 3x16
- Bruttogewicht (kg) : 52
- Nettogewicht (kg) : 50
- Verpackung, Höhe (mm) : 963
- Verpackung, Breite (mm) : 635
- Verpackung, Tiefe (mm) : 680

Produktbeschreibung:

Energieeffzienzklasse A, UniSight, Versenkknebel, Heißluft mit Ringheizkörper, Dörren, Grillstufe 2 , Feuchte Umluft, Pizzastufe, Leichtreinigungstür, FlexiRunners™ Backauszug (2 Paar), Glaskeramik, ZK+BZ, 4-fach Restwärme
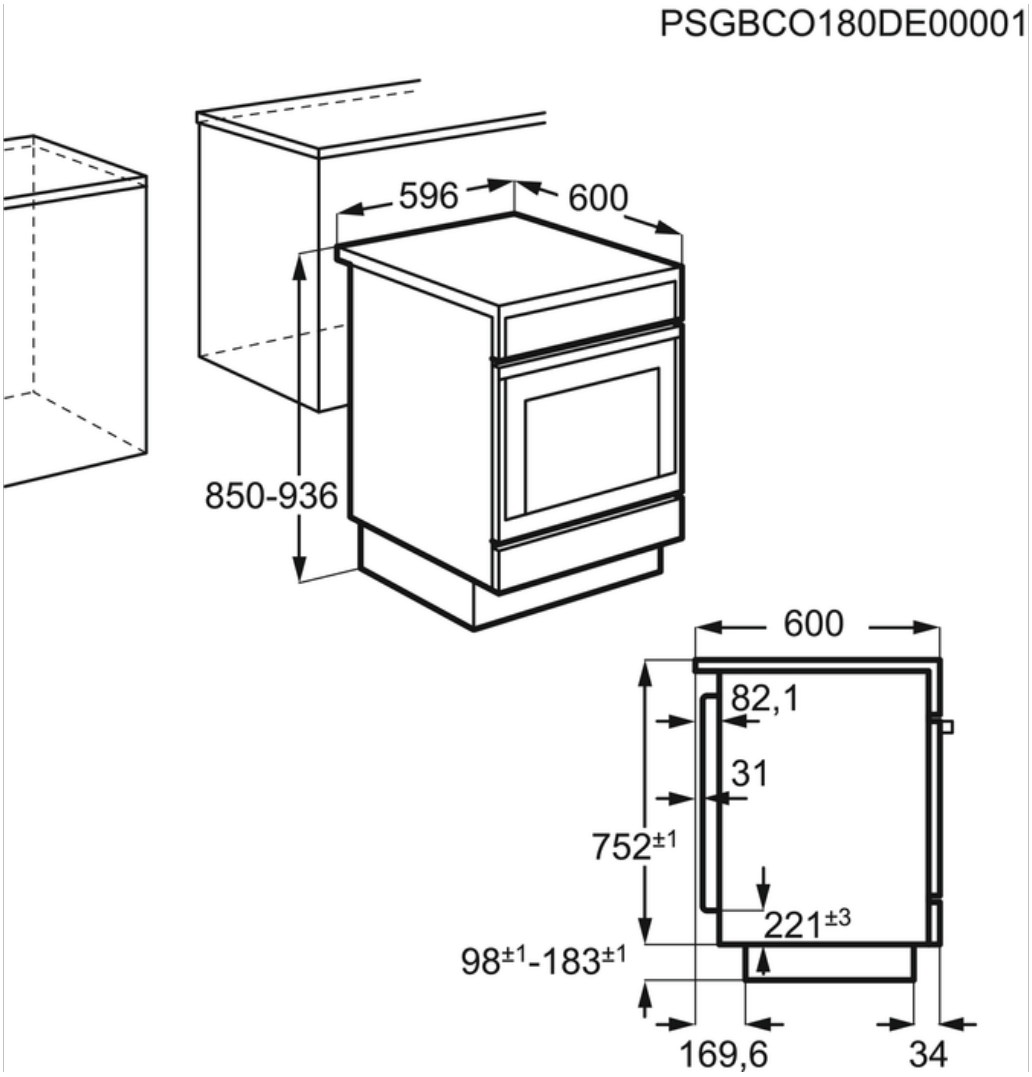
CCB6440BBM Freistehender Elektroherd