AEG

Geschirrspüler

FSE74607P

Satelliten-Sprüharm: Weniger Wasserverbrauch.
Der Sprüharm mit Doppelrotation bietet eine bis zu dreimal bessere Sprühabdeckung. Die feine Verteilung des Sprühwassers erreicht jeden Winkel. Hartnäckige Verschmutzungen werden leichter gelöst und gleichzeitig Wasser gespart.

Produktvorteile & Ausstattung

Satellliten-Sprüharm: Weniger Wasserverbrauch.
Der Sprüharm mit Doppelrotation bietet eine bis zu dreimal bessere Sprühabdeckung. Die feine Verteilung des Sprühwassers erreicht jeden Winkel. Hartnäckige Verschmutzungen werden leichter gelöst und gleichzeitig wird Wasser gespart.

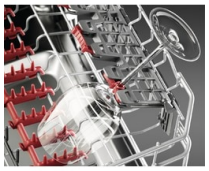

SoftSpikes & SoftGrips: Sicherer Halt für Ihre Gläser.
Die Glasstiele können einfach in die patentierten SoftGrip-Klammern eingeklipst werden. Und die im Oberkorb liegenden gummierten SoftSpikes lassen kein Glas verrutschen. Das schützt den Glasrand und macht ein Umkippen Ihrer Gläser nahezu unmöglich.

QuickSelect: Personalisierte Zeit-Steuerung.
Mit AEG-QuickSelect bestimmen Sie mit nur einem Finger, wie lange die Geschirrreinigung dauert. Dabei zeigt Ihnen der Ecometer, wie ökologisch der gewählte Spülgang ist. Wählen Sie zwischen einem langsameren, aber energieeffizienten Programm oder bei Bedarf einem schnellen Reinigungsprogramm mit

AirDry: Kein Nachtrocknen.
In den letzten 10 Minuten der Abschlussphase des Spülgangs öffnet sich die Tür einen Spalt weit von selbst. Aufgrund des dadurch entstehenden natürlichen Luftstroms trocknet das Geschirr fleckenfrei. Nach Abschluss des Programms kann somit alles ohne aufwändiges Nachtrocknen ausgeräumt werden.

BeamOnFloor: Auf einen Blick informiert.
Während das Spülprogramm läuft, wird ein roter Punkt auf den Boden projiziert. Sobald das Programm abgeschlossen ist, erscheint der Punkt in grüner Farbe. So wissen Sie immer ob der Spülgang fertig ist, auch wenn Sie ein besonders leises Spülprogramm gewählt haben.

- ÖKO FAVORIT Geschirrspüler mit AirDry Technologie
- ab 7 Liter Wasserverbrauch im AutoSense Programm
- 42dB - ExtraSilent 40dB
- Beladungserkennung Sensorlogic im AutoSense Programm
- Wassersensor
- LED-Display mit Bedienung über QuickSelect Slider
- Touch Bedienung
- AutoOff - Abschaltautomatik
- Warmwasseranschluss bis 60 °C
- 7 Spülprogramme, 4 Temperaturen
- Spülprogramme: 160 Minuten, 60 Minuten, 90 Minuten, AutoSense 50°-60°C, Eco 50°C, Maschinenpflege, Quick 30 Minuten
- Optionen: Extra Silent, Glasschutz, XtraPower
- Deckendusche
- ProWater System - großer Deckensprüharm
- ProClean™ Satelliten-Sprüharm
- 1–24 Stunden Startzeitvorwahl
- Restlaufanzeige
- BeamOnFloor 2-farbig
- Akustisches Signal am Programmende
- Inverter Motor
- XXL-Innenraum
- Schlepptürtechnologie "Perfect Fit" für Fronten von 670-825 mm
- Beidseitige Schnellhöhenverstellung auch im beladenen Zustand
- Oberkorb: 4 klappbare Tassenablagen, 2 klappbare Tellerhalter, 2 klappbare Halterungen für große Trinkgläser, AEG Korbgriff
- Besteckkorb
- Unterkorb: 2 klappbare Tellerhalter, Korbgriff
- Aqua Control - Wasserstopp
- Glasschutzsystem
- Elektronische Nachfüllanzeige für Salz und Klarspülmittel

AEG

Geschirrspüler

FSE74607P

Technische Daten

PNC	911 434 703
EPREL Registrierungscode	339039
EAN-Nummer	7332543769766
Energieeffizienzklasse	C
Gewichteter Energieverbrauch in kWh pro 100 Zyklen	74
Anzahl der Maßgedecke im Eco-Programm	13
Wasserverbrauch in Liter im Eco-Programm pro Zyklus	10.5
Dauer in Stunden im Eco-Programm	4:00
Luftschallemissionsklasse	B
Luftschallemission in dB(A) re 1 pW	42
Leistungsaufnahme im Aus-Zustand (W)	0.5
Leistungsaufnahme im Bereitschaftszustand(W)	0.5
Hocheinbaufähig	Nein
Installation	Einbau - Vollintegrierbar
AQUA CONTROL	Ja
Wasserschutz	Schwimmerschalter
Wasseranschluss	Kalt oder Warm bis 60°C
Leistungsaufnahme bei Startzeitvorwahl (W)	4
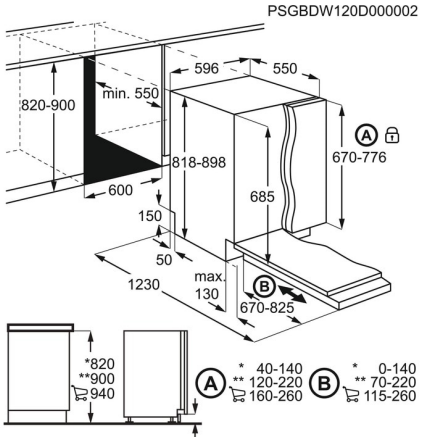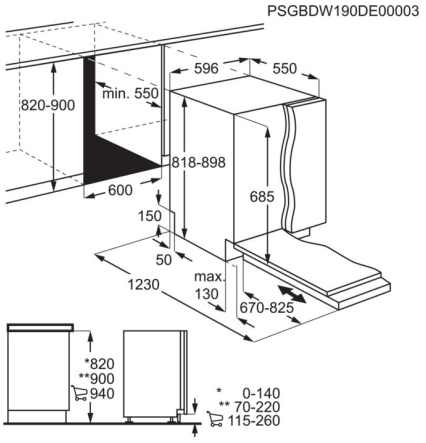
Spülprogramme	160 Minuten, 60 Minuten, 90 Minuten, AutoSense 50°- 60°C, Eco 50°C, Maschinenpflege, Quick 30 Minuten
Blendenfarbe	schwarz
Absicherung (A)	10
Anschlusswert (Watt)	1550-2200
Volt	200-240
Kabellänge (m)	1.6
Gerätehöhe (mm)	818
Gerätebreite (mm)	596
Gerätetiefe (mm)	550
Einbautiefe (mm)	570
Einbauhöhe (mm)	820
Einbaubreite (mm)	600
Bruttogewicht (kg)	47
Nettogewicht (kg)	45.57
Verpackung, Höhe (mm)	870
Verpackung, Breite (mm)	635
Verpackung, Tiefe (mm)	680