ANNA LED Q622 3500 840 96630067

LED-Decken-Einbauleuchte

LED Einlegeleuchte
Elegantes und zeitloses Design mit schlankem Metallrahmen von nur 8,5 mm Tiefe. Opaler PET-Diffusor für eine absolut gleichmäßige Ausleuchtung. UGR <19: homogene, sanfte und blendungsfreie Beleuchtung für Büroanwendungen gem. EN 12464. Elektronisches, nicht dimmbares Betriebsgerät. Einfache und werkzeuglose Montage mittels externer Anschlussbox (Steckklemme bis 2,5mm²). Durchgangsverdrahtung möglich. Ersatz für konventionelle Leuchten mit 4 x 18W T16 Leuchtstofflampen, Energieersparnis bis zu 60 %. Einbau-, Anbau- und Pendelmontage mittels Zubehör möglich (separat zu bestellen).
Material:
Rahmen: Metall, weiss (RAL 9003)
Diffusor: PET, TpB-geprüft (Material erlischt im Brandfall von selbst), opal
Lichtleiterplatte: PS
Gehäuse: Aluminium
Inklusive LED-Modul mit 4000K, 3500lm. Schutzklasse II, IP44 (von unten), IP20 (von oben), IK02.
Leuchtenlichtausbeute: 106 lm/W.
Mittlere Bemessungslebensdauer: 50.000h L70B50 bei 25°C.
Gewicht: 3.5 kg

TE_ANNA_F_600_INT.jpg

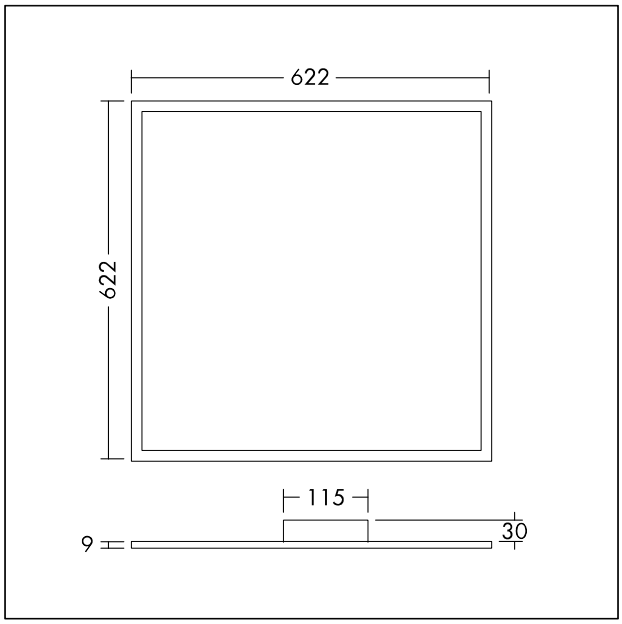

TE_ANNA_M_622.wmf

Lichtverteilung STD - Standard

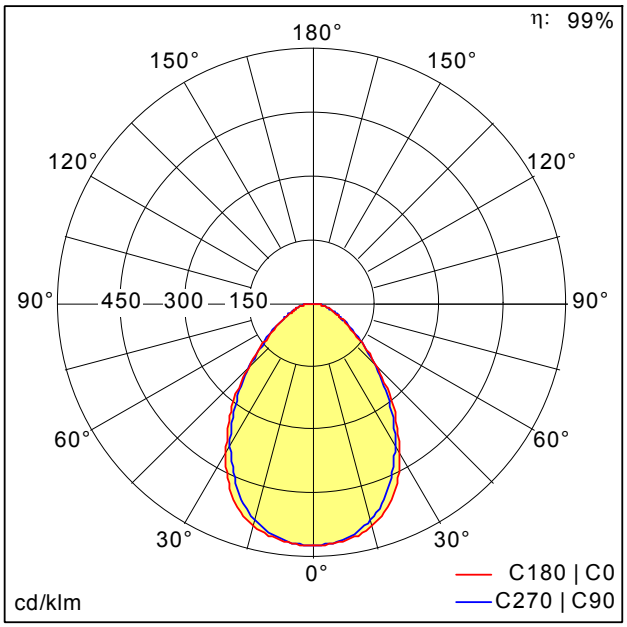

TE_ANNA_LED_Q622_3500_840.ldt

- Lichtquelle: LED
- Leuchten Lichtstrom*: 3483 lm
- Leuchten Lichtausbeute*: 106 lm/W
- Farbwiedergabeindex min.: 80
- Ähnlichste Farbtemperatur*: 4000 Kelvin
- Farborttoleranz (initial MacAdam)*: 4
- Mittlere Bemessungslebensdauer*: 50000h L70 bei 25°C
- Betriebsgerät: 1x LED_Con
- Leuchten Leistung*: 33 W Lambda = 0.9

RoHS IP20 IP44 IK02 650°C Ta -20 +40