N 30
DEB1612W
D16EB12W0
UNTERBAUHAUBE

COOKING PASSION SINCE 1877

D

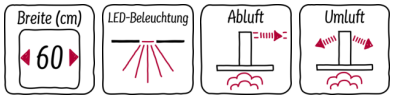

Ausstattung

Technische Daten

Bauart : Unterbauesse
Approbationszertifikate : CE
Länge Anschlusskabel (cm) : 150
Mindestabstand zur Kochstelle Elektro : 650
Mindestabstand zur Kochstelle Gas : 650
Nettogewicht (kg) : 6,487
Steuerung : mechanisch
Regelung der Leistungsstufen : 3
Max. Gebläseleistung-Abluftbetrieb (m3/h) : 350
Max. Gebläseleistung-Umluftbetrieb (m3/h) : 110
Anzahl der Lampen (Stck) : 2
Schallleistung (dB(A) re 1 pW) : 72
Durchmesser des Abluftstutzens (mm) : 100 / 120
Material des Fettfilters : Aluminium
EAN-Nummer : 4242004185574
Anschlusswert (W) : 140
Absicherung (A) : 3
Spannung (V) : 220-240
Frequenz (Hz) : 50
Steckerart : Schuko-/Gardy.m.Erdung
Art der Installation : Unterbaugerät

4 242004 185574

Sonderzubehör

Z5101X0	Z5101X0 Aktivkohlefilter

N 30
DEB1612W
D16EB12W0
UNTERBAUHAUBE

Ausstattung

- Wahlweise Abluft- oder Umluftbetrieb
- Energie-Effizienzklasse: D*
- Durchschnittlicher Energieverbrauch: 88.8 kWh/Jahr*
- Lüfter-Effizienzklasse: E*
- Beleuchtungs-Effizienzklasse: A*
- Fettfilter-Effizienzklasse: C*
- Geräusch min./max. Normalstufe: 56/72 dB

Ausstattung:

- Drucktasten für 3 Leistungsstufen
- Schwenkbare Wrasenklappe aus Glas
- Metallfettfilter, spülmaschinengeeignet

Technische Information:

- Zur Montage unter einem Hängeschrank oder an der Wand
- Abluftleistung nach EN 61591:
  max. 350 m^3/h
- Geräuschwerte nach EN 60704-3 und EN 60704-2-13 max. Normalstufe Abluftbetrieb: 72 dB(A) re 1 pW (58 dB(A) re 20 µPa Schalldruck)
- Arbeitsplatzbeleuchtung mit 2 x LED Spot 1W
- Beleuchtungsstärke: 166 lux
- Farbtemperatur: 4000 K
- Länge Anschlusskabel: 1,5 m mit Stecker
- Gesamtanschlusswert: 140 W

** Gemäß EU-Regulierung Nr. 65/2014*

N 30
DEB1612W
D16EB12W0
UNTERBAUHAUBE

Maßzeichnungen

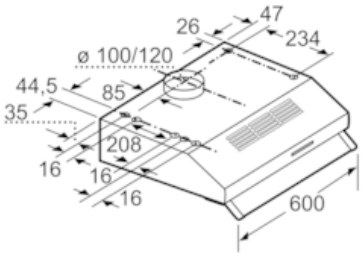

Maße in mm

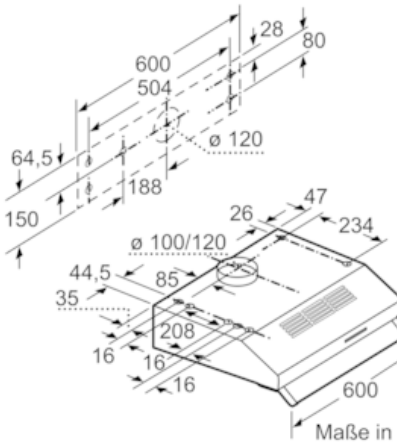

Maße in mm

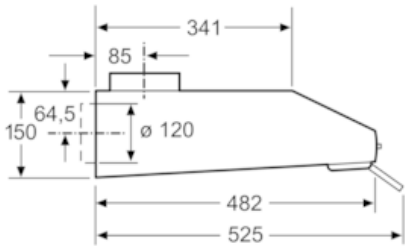

Maße in mm