vogel's professional | expanding experiences

EFW 8105 Wandhalter SuperFlat S für LCD Bildschirme

Das Modell Vogel's SuperFlat™ EFW 8105 eignet sich für Flachbildschirme von 19 bis 40 Zoll.

Farbe	Black-Dolphingrey
Garantie	Lebenslang
Min. Wandabstand (mm)	20.0
Höhenverstellbar	Nein
Min. Größe (inch)	19"
Max. Größe (inch)	40"
Max. Gewicht (kg)	20.0
Lochmuster (mm)	Min. 100x100 / Max. 200x200

vogel's professional | expanding experiences

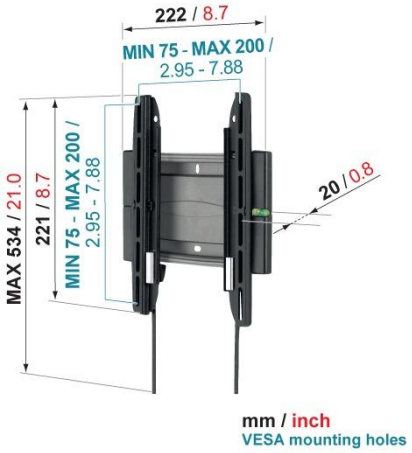

EFW 8105 Wandhalter SuperFlat S für LCD Bildschirme

Vogel's SuperFlat™ Modell EFW 8105 richtet sich an alle, die eine wirklich flache Optik lieben. Es spart am meisten Platz und bildet zugleich ein elegantes Designelement. Dieser Halter lässt nur 2 cm Platz zwischen Fernseher und Wand, gerade genug für Belüftung und Kabel. Die Installation ist ganz einfach. Sogar eine Wasserwaage befindet sich im Halter, damit er wirklich absolut gerade hängt. Das clevere AutoLock® hält Ihren Bildschirm sicher in Position – über die Sicherheit Ihres wertvollen Fernsehers können Sie also unbesorgt sein.

Merkmale

Logistische Informationen

EAN-Code Produkt	8712285315404
Nettogewicht einschließlich Verpackung (kg)	0.8
Single Box Width (mm)	149
Länge der Einzelverpackung (mm)	258
Höhe der Einzelverpackung (mm)	54

Unverbindliche Preisempfehlung
inkl. MwSt. **19,99 €**