N 70
S416180S1E - GI6801IN
GESCHIRRSPÜLER 60 CM
INTEGRIERBAR - EDELSTAHL

COOKING PASSION SINCE 1877

A+++

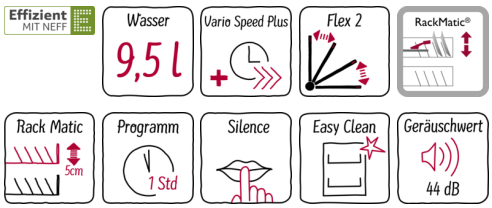


## Sonderzubehör

| | |
|---|---|
| Z7710X0 | Schlauchverlängerung Zu- und Ablauf |
| Z7860X0 | Verblendungs-u.Befestigungssatz 81,5 cm |
| Z7860X3 | Verblendungssatz Hocheinbau 81,5cm Höhe |
| Z7863X0 | Besteckkorb |
| Z7863X1 | Korbeinsatz f.Langstielgläser |
| Z7863X2 | Sockelverkleidung + Tür Niro |
| Z7870X0 | Spülhilfe-Set |
| Z7871X0 | Silberglanzkassette |
| Z7880X0 | Klappscharnier für hohe Korpusmaße |

## Der Geschirrspüler lässt sich flexibel beladen und entfernt auch hartnäckigen Schmutz.

- √ Flex 2-Körbe mit vielen anpassbaren Klappelementen für komfortables Beladen
- √ Chef 70° – das Profi-Programm bei hartnäckigem Schmutz an Töpfen und Auflaufformen
- √ Mit nur 44 dB sehr leise beim Spülen
- √ Mit Energieeffizienzklasse A+++ besonders sparsam im Verbrauch
- √ AquaStop für eine lebenslange Garantie gegen Wasserschäden

## Ausstattung

Technische Daten

Wasserverbrauch (l) : 9,5
Bauform : Einbau
Höhe der Arbeitsplatte (mm) : 815
Nischenmaße (H x B x T) (mm) : 815-875 x 600 x 550
Tiefe Produkt bei geöffneter Tür (90°) (mm) : 1150
Höhenverstellbare Füße : Ja - nur vorne
Höhenverstellung Füße maximal (mm) : 60
Verstellbarer Sockel : Horizontal und Vertikal
Nettogewicht (kg) : 36,394
Bruttogewicht (kg) : 39,0
Anschlusswert (W) : 2400
Absicherung (A) : 10
Spannung (V) : 220-240
Frequenz (Hz) : 50; 60
Länge Anschlusskabel (cm) : 175
Steckerart : Schuko-/Gardy.m.Erdung
Länge Zulaufschlauch (cm) : 165
Länge Ablaufschlauch (cm) : 190
EAN-Nummer : 4242004219811
Anzahl Maßgedecke : 13
Energieeffizienz : A+++
Jährlicher Energieverbrauch (kWh/annum) - neu (2010/30/EC) : 234,00
Energieverbrauch (kWh) : 0,82
Leistungsaufnahme im unausgeschalteten Zustand (W) (2010/30/EC) : 0,50
Energieverbrauch im ausgeschalteten Modus (W) - neu (2010/30/EC) : 0,50
Jährlicher Wasserverbrauch (l/annum) - neu (2010/30/EC) : 2660
Trocknungsklasse : A
Vergleichsprogramm : Eco
Programmdauer Vergleichsprogramm (min) : 235
Schallleistung (dB(A) re 1 pW) : 44
Installationsart : Integrierbar

4 242004 219811

# N 70
# S416180S1E - GI6801IN
# GESCHIRRSPÜLER 60 CM
# INTEGRIERBAR - EDELSTAHL

## Ausstattung

### Verbrauchswerte und Geräusch

- Fassungsvermögen: 13 Maßgedecke
- Energieeffizienzklasse: A+++ (auf einer Energieeffizienzklassen-Skala von A+++ bis D)
- Trocknungseffizienzklasse: A auf einer Skala von G (geringste Effizienz) bis A (höchste Effizienz)
- Energieverbrauch 234 kWh/Jahr auf der Grundlage von 280 Standardreinigungszyklen bei Kaltwasserbefüllung und dem Verbrauch der Betriebsarten mit geringer Leistungsaufnahme. Der tatsächliche Energieverbrauch hängt von der Art der Nutzung des Geräts ab
- Wasserverbrauch 2660 Liter/Jahr, auf der Grundlage von 280 Standardreinigungszyklen. Der tatsächliche Wasserverbrauch hängt von der Art der Nutzung des Geräts ab
- Energieverbrauch im Programm Eco 50 °C: 0,82 kWh
- Wasserverbrauch im Programm Eco 50 °C: 9,5 l
- Wasserverbrauch im Auto-Programm: Wasserverbrauch im Programm Auto 45-65°C: ab 7 l, je nach Verschmutzung
- Geräusch: 44 dB(A) re 1 pW
- Geräusch im Silence-Programm: 41 dB(A) re 1 pW
- Energieverbrauch bei Warmwasseranschluss im Programm Eco 50 °C: 0,70 kWh

### Programme und Sonderfunktionen

- 8 Programme: Chef 70 °C, Auto 45-65 °C, Eco 50 °C, Silence 50 °C, Glas 40 °C, 1h 65 °C, Schnell 45 °C, Vorspülen
- 4 Sonderfunktionen: Intensive Zone, VarioSpeedPlus, HygienePlus, Extra Trocknen
- EasyClean
- 5 Reinigungstemperaturen
- Programmdauer im Programm Eco 50 °C: 235 min
- Dauer des nicht ausgeschalteten Zustands: 0 min

### Korbsystem

- Flex 2 Korbsystem mit verstellbaren Elementen in rot
- Höhenverstellbarer Oberkorb mit RackMatic® (3-stufig)
- Klappbare Tellerhaltereihen im Oberkorb (2x)
- Klappbare Tellerhaltereihen im Unterkorb (4x)
- Besteckablage im Oberkorb
- VarioBesteckkorb im Unterkorb

### Sonderausstattung

- Hochauflösendes TFT-Display mit farbiger Symbol- und Klartextanzeige
- Touch Bedienung (schwarz)
- Startzeitvorwahl 1-24 Stunden
- DosierAssistent
- EfficientSilentDrive
- AquaSensor®, BeladungsSensor
- Reiniger-Automatik

### Technische Daten

- Neff AquaStop®
- Wärmetauscher
- Tastensperre
- ServoSchloss
- Inkl. Dampfschutz-Blech
- Innenbehälter/ Boden: Edelstahl/Edelstahl
- Selbstreinigendes Sieb mit 3-fach Wellen-Filtersystem
- Gerätemaße (H x B x T): 81,5 cm x 59,8 cm x 57,3 cm

N 70
S416180S1E - GI6801IN
GESCHIRRSPÜLER 60 CM
INTEGRIERBAR - EDELSTAHL
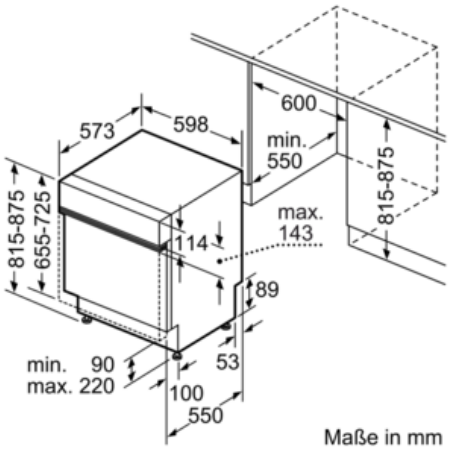
## Maßzeichnungen