N 50
GK 4508 MN
S483M50S0E
SLIMLINE GESCHIRRSPÜLER 45 CM
INTEGRIERBAR - EDELSTAHL

COOKING PASSION SINCE 1877

A++

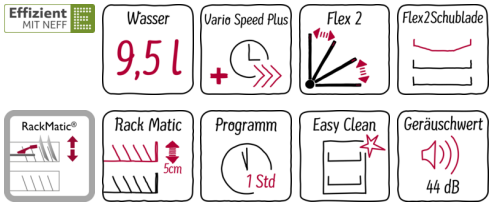


## Sonderzubehör

| | |
|---|---|
| Z7710X0 | Schlauchverlängerung Zu- und Ablauf |
| Z7860X0 | Verblendungs-u.Befestigungssatz 81,5 cm |
| Z7870X0 | Spülhilfe-Set |
| Z7880X0 | Klappscharnier für hohe Korpusmaße |

## Ausstattung

Technische Daten

Wasserverbrauch (l) : 9,5
Bauform : Einbau
Höhe der Arbeitsplatte (mm) : 815
Nischenmaße (H x B x T) (mm) : 815-875 x 450 x 550
Tiefe Produkt bei geöffneter Tür (90°) (mm) : 1150
Höhenverstellbare Füße : Ja - nur vorne
Höhenverstellung Füße maximal (mm) : 60
Verstellbarer Sockel : Horizontal und Vertikal
Nettogewicht (kg) : 32,3
Bruttogewicht (kg) : 34,0
Anschlusswert (W) : 2400
Absicherung (A) : 10
Spannung (V) : 220-240
Frequenz (Hz) : 50; 60
Länge Anschlusskabel (cm) : 175
Steckerart : Schuko-/Gardy.m.Erdung
Länge Zulaufschlauch (cm) : 140
Länge Ablaufschlauch (cm) : 190
EAN-Nummer : 4242004226314
Anzahl Maßgedecke : 10
Energieeffizienz : A++
Jährlicher Energieverbrauch (kWh/annum) - neu (2010/30/EC) : 211
Energieverbrauch (kWh) : 0,75
Leistungsaufnahme im unausgeschalteten Zustand (W) (2010/30/EC) : 0,10
Energieverbrauch im ausgeschalteten Modus (W) - neu (2010/30/EC) : 0,10
Jährlicher Wasserverbrauch (l/annum) - neu (2010/30/EC) : 2660
Trocknungsklasse : A
Vergleichsprogramm : Eco
Programmdauer Vergleichsprogramm (min) : 195
Schallleistung (dB(A) re 1 pW) : 44
Installationsart : Integrierbar

4 242004 226314

# N 50
# GK 4508 MN
# S483M50S0E
# SLIMLINE GESCHIRRSPÜLER 45 CM
# INTEGRIERBAR - EDELSTAHL

## Ausstattung

### Verbrauchswerte und Geräusch

- Fassungsvermögen: 10 Maßgedecke
- Energieeffizienzklasse: A++ (auf einer Energieeffizienzklassen-Skala von A+++ bis D)
- Trocknungseffizienzklasse: A auf einer Skala von G (geringste Effizienz) bis A (höchste Effizienz)
- Energieverbrauch 211 kWh/Jahr auf der Grundlage von 280 Standardreinigungszyklen bei Kaltwasserbefüllung und dem Verbrauch der Betriebsarten mit geringer Leistungsaufnahme. Der tatsächliche Energieverbrauch hängt von der Art der Nutzung des Geräts ab
- Wasserverbrauch 2660 Liter/Jahr, auf der Grundlage von 280 Standardreinigungszyklen. Der tatsächliche Wasserverbrauch hängt von der Art der Nutzung des Geräts ab
- Energieverbrauch im Programm Eco 50 °C: 0,75 kWh
- Wasserverbrauch im Programm Eco 50 °C: 9,5 l
- Wasserverbrauch im Programm Auto 45-65°C: ab 7 l, je nach Verschmutzung
- Geräusch: 44 dB(A) re 1 pW
- Energieverbrauch bei Warmwasseranschluss im Programm Eco 50 °C: 0,60 kWh

### Programme und Sonderfunktionen

- 3 Sonderfunktionen: VarioSpeedPlus, Intensive Zone, Extra Trocknen
- EasyClean
- 5 Reinigungstemperaturen
- Programmdauer im Programm Eco 50 °C: 195 min
- Dauer des nicht ausgeschalteten Zustands: 0 min

### Korbsystem

- FlexSchublade 2
- Höhenverstellbarer Oberkorb mit RackMatic® (3-stufig)
- Klappbare Tellerhaltereihen im Oberkorb (2x)
- Klappbare Tellerhaltereihen im Unterkorb (2x)
- Tassenablage im Oberkorb

### Sonderausstattung

- Startzeitvorwahl 1-24 Stunden
- DosierAssistent
- EfficientSilentDrive
- AquaSensor®, BeladungsSensor
- Restzeitanzeige in Minuten
- Reiniger-Automatik

### Technische Daten

- Neff AquaStop®
- Wärmetauscher
- Tastensperre
- ServoSchloss
- Inkl. Dampfschutz-Blech
- Innenbehälter/ Boden: Edelstahl/Edelstahl
- Selbstreinigendes Sieb mit 3-fach Wellen-Filtersystem
- Gerätemaße (H x B x T): 81,5 cm x 44,8 cm x 57,3 cm

N 50
GK 4508 MN
S483M50S0E
SLIMLINE GESCHIRRSPÜLER 45 CM
INTEGRIERBAR - EDELSTAHL
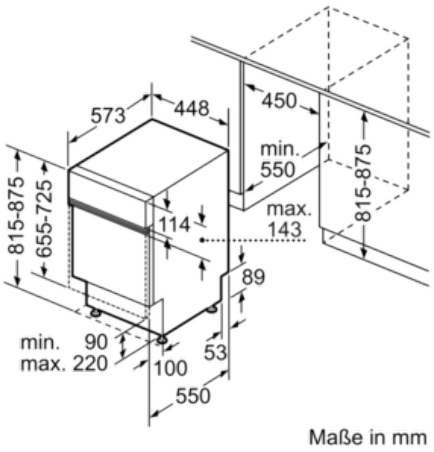
## Maßzeichnungen