N 30
K425A2 INTEGRIERTER KÜHLSCHRANK
K1555X8

COOKING PASSION SINCE 1877

A++

Effizient MIT NEFF

Der Einbau Kühlschrank mit Gefrierfach ist der ideale Ort zur Lagerung für Ihr Obst und Gemüse.

- √ FreshSafe: Der ideale Ort zur optimalen Lagerung für Ihr Obst und Gemüse.
- √ Mechanische Temperaturregelung: Gewünschte Kühlstufe kann individuell an die Anforderungen der Lebensmittel angepasst werden.
- √ A++: Gerät mit besonders niedrigem Energieverbrauch.

Ausstattung

Technische Daten

Bauform : Einbau
Dekorrahmen/ - platte : Nicht möglich
Höhe (mm) : 1221
Gerätebreite (mm) : 541
Gerätetiefe (mm) : 542
Nischenmaße (H x B x T) (mm) : 1225.0 x 560 x 550
Nettogewicht (kg) : 42,764
Anschlusswert (W) : 90
Absicherung (A) : 10
Türanschlag : rechts wechselbar
Spannung (V) : 220-240
Frequenz (Hz) : 50
Approbationszertifikate : CE, VDE
Länge Anschlusskabel (cm) : 230
Lagerung bei Stromausfall (h) : 10
Anzahl Verdichter : 1
Anzahl unabhängiger Kühlkreisläufe : 1
Innenlüfter : Nein
Scharniere wechselbar : Ja
Anzahl verstellbarer Ablagen-Kühlteil (Stck) : 4
Flaschenregale : Nein
EAN-Nummer : 4242004155430
Marke : Neff
Internationale Bestellbezeichnung : K1555X8
Produktkategorie : Kühlschrank
Energieeffizienz : A++
Jährlicher Energieverbrauch (kWh/annum) - neu (2010/30/EC) : 174,00
Nettofassungsvermögen Kühlteil (l) - neu (2010/30/EC) : 183
Nettofassungsvermögen Gefrierteil (l) - neu (2010/30/EC) : 17
Frostfree System : Nein
Lagerzeit bei Störung (h) : 10
Gefrierleistung (kg/24h) - neu (2010/30/EC) : 2
Schallleistung (dB(A) re 1 pW) : 37
Klimaklasse : ST
Art der Installation : Vollintegrierbar

4 242004 155430

Sonderzubehör

KF1413S0	KF1413S0 Türfront schwarz m Alu-Dekorra
KF1413Z0	KF1413Z0 Türfront weiß m Alu-Dekorrahme

N 30
K425A2 INTEGRIERTER KÜHLSCHRANK
K1555X8

Ausstattung

Ausstattung:

- Flachscharnier

Kühlteil

- Vollautomatische Abtauung im Kühlraum
- 5 Abstellflächen aus Sicherheitsglas, davon 4 höhenverstellbar
- 4 durchgehende Türabsteller
- FreshSafe 1 Schublade - Der ideale Ort zur optimalen Lagerung für Ihr Obst und Gemüse.

Gefrierteil

- ****-Gefrierraum: 17 l Nutzinhalt
- Gefriervermögen: 2 kg in 24 Std.
- Lagerzeit bei Störung: 10 Std.
- Pizza-gerechtes Gefrierfach

Komfort und Sicherheit

- Drehwähler für Temperaturregelung
- Vollautomatische Abtauung im Kühlraum

Leistung und Verbrauch

- Energie-Effizienz-Klasse: A++ auf einer Energieeffizienzklassen-Skala von A+++ bis D
- Energieverbrauch: 174 kWh/Jahr
- Nutzinhalt gesamt: 200 l
- Geräuschwert: 37 dB(A) re 1 pW
- Klimaklasse: ST

Technische Informationen

- Türanschlag rechts, wechselbar
- Gerätemaße (H x B x T): 122,1 cm x 54,1 cm x 54,2 cm
- Nischenmaße (H x B x T): 122,5 cm x 56,0 cm x 55,0 cm
- Anschlusswert: 90 W
- 220 - 240 V

Zubehör

- 1 x Eierablage

N 30
K425A2 INTEGRIERTER KÜHLSCHRANK
K1555X8
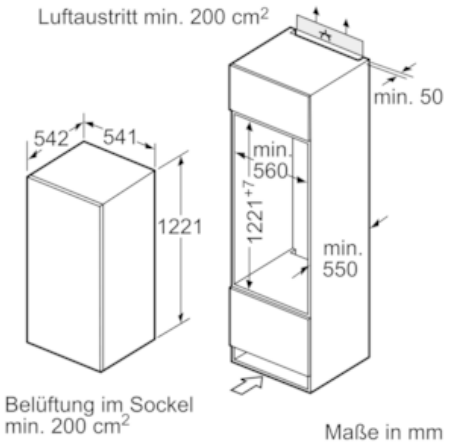
Maßzeichnungen