iQ500, Einbau-Kühlschrank mit Gefrierfach, 177.5 x 56 cm KI82LADF0

Zubehör

2 x Eierablage
1 x Eiswürfelschale

Sonderzubehör

KS10Z020 Flaschenablage

Kühlschrank mit hyperFresh plus Box für bis zu 2x längere Frische bei Obst und Gemüse sowie präziser touchControl-Temperaturregelung.

- ✓ Hält Obst und Gemüse bis zu 2x länger frisch und knackig - hyperFresh Plus.
- ✓ Beleuchtet den Kühlschrank für einen guten Überblick - LED-Beleuchtung.
- ✓ Die Tür schließt automatisch und sanft, wenn der Öffnungswinkel maximal 20° beträgt - softClosing-Tür.
- ✓ Alle Lebensmittel im Blick und in Reichweite auf beweglichen Glasablagen - easyAccess.
- ✓ Die superCooling-Taste senkt die Temperatur für eine eingestellte Zeit, um frische Lebensmittel schnell zu kühlen.

Ausstattung

Technische Daten

Energieeffizienzklasse (EU 2017/1369) : F
Durchschnittlicher Energieverbrauch in Kilowattstunden pro Jahr (kWh/a) (EU 2017/1369) : 222
Summe der Volumen der Tiefkühlfächer (EU 2017/1369) : 34
Summe der Volumen der Kaltlagerfächer (EU 2017/1369) : 252
Luftschallemissionen (EU 2017/1369) : 36
Luftschallemissionsklasse (EU 2017/1369) : C
Bauform : Eingebaut
Dekorrahmen/ - platte : Nicht möglich
Höhe (mm) : 1772
Gerätebreite (mm) : 558
Gerätetiefe (mm) : 545
Nischenmaße (H x B x T) (mm) : 1775.0 x 560 x 550
Nettogewicht (kg) : 61,553
Anschlusswert (W) : 90
Absicherung (A) : 10
Türanschlag : rechts wechselbar
Spannung (V) : 220-240
Frequenz (Hz) : 50
Approbationszertifikate : CE, VDE
Länge Anschlusskabel (cm) : 230
Lagerung bei Stromausfall (h) : 22
Anzahl Verdichter : 1
Anzahl unabhängiger Kühlkreisläufe : 1
Innenlüfter : Nein
Scharniere wechselbar : Ja
Anzahl verstellbarer Ablagen-Kühlteil (Stck) : 4
Flaschenregale : Nein
EAN-Nummer : 4242003875629
Marke : Siemens
Internationale Bestellbezeichnung : KI82LADF0
Produktkategorie : Kühlschrank
Frostfree System : Nein
Art der Installation : Vollintegrierbar

4 242003 875629

iQ500, Einbau-Kühlschrank mit Gefrierfach, 177.5 x 56 cm KI82LADF0

Ausstattung

- KI82LADF0
- Flachscharnier-Technik, softEinzug mit Türdämpfung
- easy Installation

Leistung und Verbrauch

Design
- LED Beleuchtung

Komfort und Sicherheit
- Elektronische Temperaturregelung digital ablesbar
- freshSense - Konstante Temperatur durch intelligente Sensortechnik
- Abtau-Automatik im Kühlteil
- superKühlen
- Akustischer Türalarm

Kühlteil
- 5 Abstellflächen aus Sicherheitsglas (4 höhenverstellbar), davon varioShelf, 1 easyAccessShelf
- 5 Türabsteller, davon 1 Butter-/ Käsefach

Frischhaltesystem
- 1 hyperFresh plus Box mit Feuchteregelung auf Teleskopschienen - hält Obst und Gemüse bis zu 2x länger frisch
- 1 Fresh Box auf Teleskopschienen
-

Maße
- Gerätemaße (H x B x T): 177.2 cm x 55.8 cm x 54.5 cm
- Nischenmaße (H x B x T): 177.5 cm x 56.0 cm x 55.0 cm

Technische Informationen
- Türanschlag rechts, wechselbar
- Anschlusswert: Anschlusswert: 90 W
- 220 - 240 V

Zubehör
- 2 x Eierablage, 1 x Eiswürfelschale
- Flaschenkamm
- EU19_EEK_D: F
- Total Volume EEC EU19: 286 l
- EU19_Volumen Kühlfächer_D: 252 l
- EU19_Volumen Tiefkühlfaecher_D: 34 l
- EU19_Volumen 4-Sterne-Fach_D: 34 l
- EU19_Gefriervermögen in 24h_D: 4 kg
- EU19_Energieverbr. Jahr geru_D: 222 kWh/a
- EU19_Klimaklasse_D: SN-ST
- EU19_Schnelleinfrierfunktion_D: ja
- EU19_Luftschallemission_D: 36 dB
- EU19_Lagerzeit bei Störung_D: 16 h

iQ500, Einbau-Kühlschrank mit Gefrierfach, 177.5 x 56 cm
KI82LADF0

Maßzeichnungen

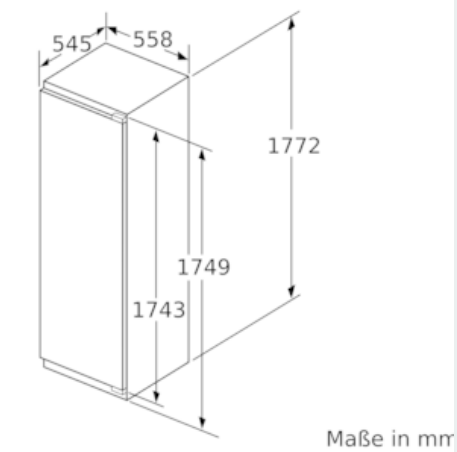

Maximal zulässiges Gewicht der Möbelfronten

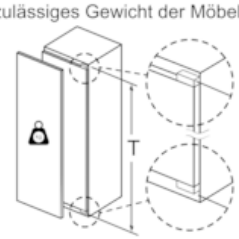

Montierte Möbeltüren, die das zulässige Gewicht überschreiten, können zu Beschädigungen und zu Funktionsbeeinträchtigung am Scharnier führen.

T: Gerätetürhöhe inklusiv Scharniere in mm:	ungedämpftes Scharnier, Tür in kg:	gedämpftes Scharnier, Tür in kg:
1500-1750	22	22

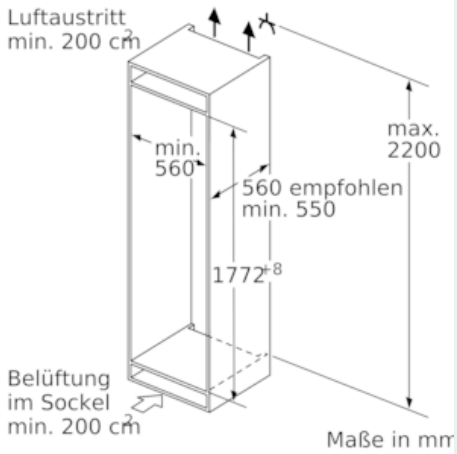

Maße in mm
Empfehlung Spaltmaße für Flachscharnier

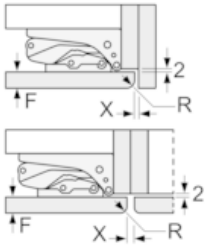

F	R	X
16-19	0-3	2,5
20	0-1	3
	2-3	2,5
21	0-1	3
	2-3	2,5
22	0	4
	1	3,5
	2-3	3
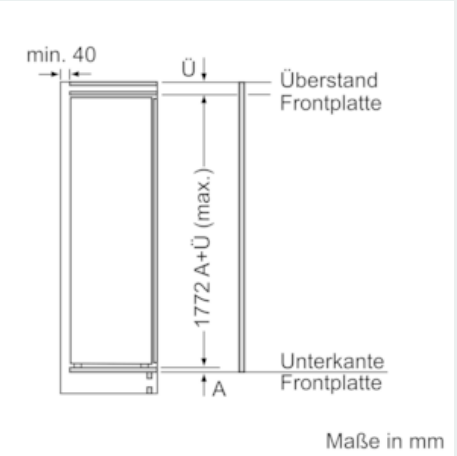
Die in der Tabelle empfohlenen Spaltmasse sind einzuhalten, um eine kollisionsfreie Öffnung der Gerätetüre zu gewährleisten und Beschädigungen am Küchenmöbel zu vermeiden.