Serie | 2, Einbau-Kühlschrank, 88 x 56 cm
KIR18X30

A++

88 cm

SafetyGlass

Zubehör
1 x Butterdose
1 x Eierablage

Der Kühlschrank mit A++ und MultiBox mit Wellenboden: schützt Ihr Obst und Gemüse – kühlt sehr sparsam.

- **LED Beleuchtung:** gleichmäßige und blendfreie Ausleuchtung des Kühlraums, ein Geräteleben lang.
- **Energieeffizienz A++:** kühlt sehr sparsam.

Technische Daten

Bauform :	Einbau
Dekorrahmen/ - platte :	Nicht möglich
Höhe (mm) :	874
Gerätebreite (mm) :	541
Gerätetiefe (mm) :	542
Nischenmaße (H x B x T) (mm) :	880 x 560 x 550
Nettogewicht (kg) :	32,575
Anschlusswert (W) :	90
Absicherung (A) :	10
Türanschlag :	rechts wechselbar
Spannung (V) :	220-240
Frequenz (Hz) :	50
Approbationszertifikate :	CE, VDE
Länge Anschlusskabel (cm) :	230
Anzahl Verdichter :	1
Anzahl unabhängiger Kühlkreisläufe :	1
Innenlüfter :	Nein
Scharniere wechselbar :	Ja
Anzahl verstellbarer Ablagen-Kühlteil (Stck) :	3
Flaschenregale :	Nein
EAN-Nummer :	4242002773612
Marke :	Bosch
Internationale Bestellbezeichnung :	KIR18X30
Produktkategorie :	Kühlschrank
Energieeffizienzklasse :	A++
Jährlicher Energieverbrauch (kWh/annum) :	96,00
Nettofassungsvermögen Kühlteil (l) :	150
Nettofassungsvermögen Gefrierteil (l) :	0
Frostfree System :	Nein
Gefrierleistung (kg/24h) :	0
Schallleistung (dB(A) re 1 pW) :	37
Klimaklasse :	SN-ST
Art der Installation :	Vollintegrierbar

4 242002 773612

Serie | 2, Einbau-Kühlschrank, 88 x 56 cm
KIR18X30

Der Kühlschrank mit A++ und MultiBox mit Wellenboden: schützt Ihr Obst und Gemüse – kühlt sehr sparsam.

Leistung und Verbrauch

- Energie-Effizienz-Klasse: A++ auf einer Energieeffizienzklassen-Skala von A+++ bis D
- Energieverbrauch: 96 kWh/Jahr
- Nutzinhalt gesamt: 150 l
- Geräuschwert: 37 dB(A) re 1 pW

Komfort und Sicherheit

- Drehwähler für Temperaturregelung
- LED Beleuchtung
- Innenausstattung mit Metall-Applikationen

Kühlteil

- Kühlraum: 150 l Nutzinhalt
- 4 Abstellflächen aus Sicherheitsglas, davon 3 höhenverstellbar
- 4 durchgehende Türabsteller
- MultiBox: transparente Schublade mit Wellenboden, ideal zur Lagerung von Obst und Gemüse

Technische Informationen

- Türanschlag rechts, wechselbar
- Gerätemaße (H x B x T): 87.4 cm x 54.1 cm x 54.2 cm
- Nischenmaße (H x B x T): 88.0 cm x 56.0 cm x 55.0 cm
- Klimaklasse: SN-ST
- Anschlusswert: 90 W
- 220 - 240 V

Zubehör

- 1 x Butterdose, 1 x Eierablage

Serie | 2, Einbau-Kühlschrank, 88 x 56 cm
KIR18X30

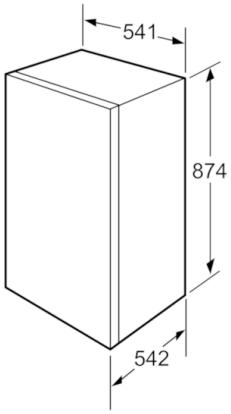

Maße in mm

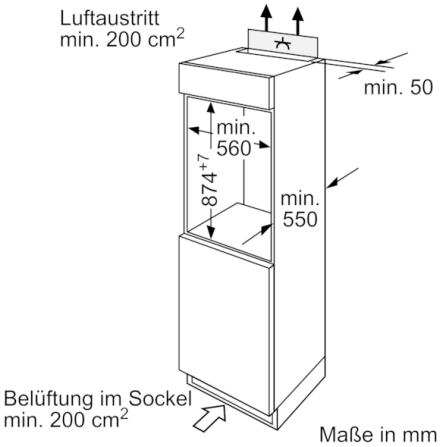

Maße in mm