iQ500
KU15LA60
Unterbau-Kühlschrank
Flachscharnier-Technik

A++

safetyGlas freshSense

Unterbau-Kühlschrank mit praktischer Fresh Box mit Deckel in der sehr effizienten EEK A++.

- ✓ Fresh Box mit Deckel - ein idealer Aufbewahrungsort für Obst und Gemüse.
- ✓ Ein A++-Kältegerät kühlt sehr effizient.
- ✓ Der ideale Platz für Flaschen mit unterschiedlichen Größen und Durchmessern ist der extra tiefe Türabsteller.

Ausstattung

Technische Daten

Bauform : Einbau
Dekorrahmen/ - platte : Möglich mit Zubehör
Höhe (mm) : 820
Breite (mm) : 598
Tiefe (mm) : 548
Nischenmaße (mm) : 820 x 600 x 550
Nettogewicht (kg) : 34,0
Anschlusswert (W) : 90
Absicherung (A) : 10
Türöffnung : rechts wechselbar
Spannung (V) : 220-240
Frequenz (Hz) : 50
Approbationszertifikate : VDE
Länge Anschlusskabel (cm) : 230
Lagerung bei Stromausfall (h) : 10
Anzahl Verdichter : 1
Anzahl unabhängiger Kühlkreisläufe : 1
Innenlüfter : Nein
Scharniere wechselbar : Ja
Anzahl verstellbarer Ablagen-Kühlteil (Stck) : 1
Flaschenregale : Nein
EAN-Nummer : 4242003585955
Marke : Siemens
Internationale Bestellbezeichnung : KU15LA60
Produktkategorie : Kühlschrank
Energieeffizienz : A++: sehr effizient
Jährlicher Energieverbrauch (kWh/annum) : 140
Nettofassungsvermögen Kühlteil (l) : 108
Nettofassungsvermögen Gefrierteil (l) : 15
Frostfree System : Nein
Lagerzeit bei Störung (h) : 10
Gefrierleistung (kg/24h) : 2
Geräusch (dB) : 38
Klimaklasse : SN-ST
Art der Installation : Unterbaugerät

Zubehör

1 x Eierablage
1 x Eiswürfelschale

4 242003 585955

Sonderzubehör

KU20ZSX0	Vorsatztür, Edelstahl
KF10ZAX0	Türfront mit Alu-Dekorrahmen

iQ500
KU15LA60
Unterbau-Kühlschrank
Flachscharnier-Technik

Ausstattung

Leistung und Verbrauch

- Energie-Effizienz-Klasse: A++
- Energieverbrauch: 140 kWh/Jahr
- Nutzinhalt gesamt: 123 l
- Geräuschwert: 38 dB(A) re 1 pW
- Klimaklasse: SN-ST
- Anschlusswert: 90 W

Komfort und Sicherheit

- Drehwähler für Temperaturregelung
- Innenausstattung mit Metall-Applikationen
- Be- und Entlüftung im Sockelbereich, kein Ausschnitt in der Arbeitsplatte erforderlich
- Variable Sockelanpassung
- Höhenverstellbare Füße, hintere Füße von vorne einstellbar
- Türanschlag rechts, wechselbar

Kühlteil

- Kühlraum: 108 l Nutzinhalt
- Helle Innenraumbeleuchtung
- 2 Abstellflächen aus Sicherheitsglas, davon 1 höhenverstellbar
- Große Auszugschale
- davon 1 Flaschenhalter mit extra tiefen Türabsteller
- 2 Fresh Boxen
- 1 Flaschenabsteller, 2 Türabsteller

Gefrierteil

- ****-Gefrierraum: 15 l Nutzinhalt
- Gefriervermögen: 2 kg in 24 Std.
- Lagerzeit bei Störung: 10 Std.
- Pizza-gerechtes Gefrierfach

Maße

- Nischenmaße (H x B x T): 82,0 cm x 60,0 cm x 55,0 cm
- Gerätemaße (H x B x T): 82,0 cm x 59,8 cm x 54,8 cm

Zubehör

- 1 x Eierablage, 1 x Eiswürfelschale

iQ500
KU15LA60
Unterbau-Kühlschrank
Flachscharnier-Technik

Maßzeichnungen

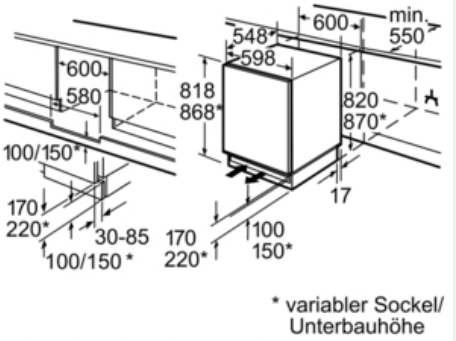

* variabler Sockel/
Unterbauhöhe

Platz für elektrischen Anschluß seitlich rechts oder links neben dem Gerät.
Be- und Entlüftung im Sockel.

Maße in mm