N 50, Unterbau-Geschirrspüler, 60 cm, Edelstahl
S213A60S0E

COOKING PASSION SINCE 1877

- √ Flex 1 Korbsystem – Flexible Elemente im Ober- und Unterkorb für praktisches Beladen
- √ Chef 70° – das Profi-Programm bei hartnäckigem Schmutz an Töpfen und Auflaufformen
- √ Aqua Stop – Lebenslanger Schutz vor Wasserschäden durch den Geschirrspüler

Ausstattung

Technische Daten

Energieeffizienzklasse (EU 2017/1369) : F
Energieverbrauch des eco-Programms pro 100 Betriebszyklen (EU 2017/1369) : 102
Höchste Anzahl von Maßgedecken (EU 2017/1369) : 12
Wasserverbrauch in Litern im eco-Programm pro Betriebszyklus (EU 2017/1369) : 11,7
Programmdauer (EU 2017/1369) : 3:30
Luftschallemissionen (EU 2017/1369) : 48
Luftschallemissionsklasse (EU 2017/1369) : C
Bauform : Eingebaut
Höhe der Arbeitsplatte (mm) : 0
Abmessungen des Gerätes (mm) : 815 x 598 x 573
Nischenmaße (H x B x T) (mm) : 815-875 x 600 x 550
Tiefe Produkt bei geöffneter Tür (90°) (mm) : 1150
Höhenverstellung Füße maximal (mm) : 60
Verstellbarer Sockel : Horizontal und Vertikal
Nettogewicht (kg) : 34,685
Bruttogewicht (kg) : 37,0
Anschlusswert (W) : 2400
Absicherung (A) : 10
Spannung (V) : 220-240
Frequenz (Hz) : 50; 60
Länge Anschlusskabel (cm) : 175
Steckerart : Schuko-/Gardy.m.Erdung
Länge Zulaufschlauch (cm) : 165
Länge Ablaufschlauch (cm) : 190
EAN-Nummer : 4242004219163
Art der Installation : Unterbaugeräte

4 242004 219163

Sonderzubehör

Z7710X0	Schlauchverlängerung Zu- und Ablauf
Z7861X1	Verblendungs-u.Befestigungssatz 81,5 cm
Z7863X1	Korbeinsatz f.Langstielgläser
Z7865X1EU	Netzkabel mit EU-Stecker 5m
Z7870X0	Spülhilfe-Set
Z7871X0	Silberglanzkassette

N 50, Unterbau-Geschirrspüler, 60 cm, Edelstahl

S213A60S0E

COOKING PASSION SINCE 1877

Ausstattung

Leistung und Verbrauch

- Energieeffizienzklasse[1]: F
- Energie[2] / Wasser[3]: 102 kWh / 11.7 Liter
- Fassungsvermögen: 12 Maßgedecke
- Programmdauer[4]: 3:30 (h:min)
- Geräusch: 48 dB(A) re 1 pW
- Geräusch-Effizienzklasse: C

Programme und Optionen

- 6 Programme: Chef 70 °C, Auto 45-65 °C, Eco 50 °C, Glas 40 °C, 1h 65 °C, Schnell 45 °C
- 1 Sonderfunktion: VarioSpeed

Spültechnik und Sensorik

- Aquasensor, Beladungssensor
- DosierAssistent
- EfficientSilentDrive
- Reiniger-Automatik
- Innenbehälter/Boden: Edelstahl/Polinox

Korbsysteme

- Flex 1 Korbsystem
- Höhenverstellbarer Oberkorb
- Klappbare Tellerhaltereihen im Unterkorb (2x)
- Besteckkorb im Unterkorb
- Tassenablage im Oberkorb (2-teilig)

Anzeige und Bedienung

- Restzeitanzeige in Minuten
- Startzeitvorwahl 1-24 Stunden

Technische Informationen und Zubehör

- Neff AquaStop®
- Tastensperre
- ServoSchloss
- Integrierter Glasschutz
- Inkl. Sockelblech
- Inkl. Dampfschutz-Blech
- Gerätemaße (H x B x T): 81.5 cm x 59.8 cm x 57.3 cm

[1] auf einer Energieeffizienzklassen-Skala von A bis G
[2]Energieverbrauch kWh/100 Betriebszyklen (im Programm Eco 50 °C)
[3] Wasserverbrauch in Liter pro Betriebsszyklus (im Programm Eco 50 °C)
[4] Programmdauer im Programm Eco 50 °C
** Garantiebedingungen finden Sie unter https://www.neff-home.com/de/service/neff-garantien/herstellergarantie*

COOKING PASSION SINCE 1877
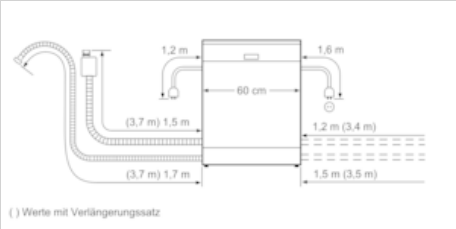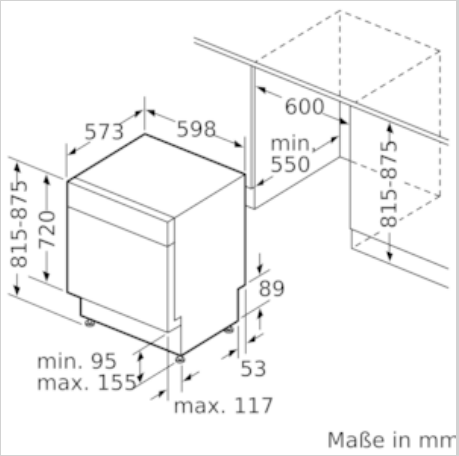
Maßzeichnungen