N 30, Vollintegrierter Geschirrspüler, 45 cm
S953HKX16E

COOKING PASSION SINCE 1877

- √ InfoLight – Solange der rote Punkt auf den Boden vor dem Geschirrspüler projiziert ist, läuft er noch
- √ Chef 70° – das Profi-Programm bei hartnäckigem Schmutz an Töpfen und Auflaufformen
- √ Aqua Stop – Lebenslanger Schutz vor Wasserschäden durch den Geschirrspüler

Sonderzubehör

Z7710X0	Schlauchverlängerung Zu- und Ablauf
Z7861X1	Verblendungs-u.Befestigungssatz 81,5 cm
Z7865X1EU	Netzkabel mit EU-Stecker 5m
Z7870X0	Spülhilfe-Set
Z7880X0	Klappscharnier für hohe Korpusmaße

Ausstattung

Technische Daten

Energieeffizienzklasse : E
Energieverbrauch des eco-Programms pro 100 Betriebszyklen : 70
Höchste Anzahl von Maßgedecken : 9
Wasserverbrauch in Litern im eco-Programm pro Betriebszyklus : 8,5
Programmdauer : 3:40
Luftschallemissionen : 46
Luftschallemissionsklasse : C
Bauform : Eingebaut
Höhe der Arbeitsplatte (mm) : 0
Abmessungen des Gerätes (mm) : 815 x 448 x 550
Nischenmaße (H x B x T) (mm) : 815-875 x 450 x 550
Approbationszertifikate : CE, VDE
Tiefe bei geöffneter Tür (90°) (mm) : 1150
Höhenverstellbare Füße : Ja - von vorne
Höhenverstellung max. (mm) : 60
Verstellbarer Sockel : Horizontal und Vertikal
Nettogewicht (kg) : 27,481
Bruttogewicht (kg) : 29,2
Anschlusswert (W) : 2400
Absicherung (A) : 10
Spannung (V) : 220-240
Frequenz (Hz) : 50; 60
Länge Anschlusskabel (cm) : 175
Steckerart : Schuko-/Gardy.m.Erdung
Länge Zulaufschlauch (cm) : 165
Länge Ablaufschlauch (cm) : 205
EAN-Nummer : 4242004263371
Art der Installation : Vollintegrierbar

4 242004 263371

COOKING PASSION SINCE 1877

Ausstattung

Leistung und Verbrauch

- Energieeffizienzklasse[1]: E
- Energie[2] / Wasser[3]: 70 kWh / 8.5 Liter
- Fassungsvermögen: 9 Maßgedecke
- Programmdauer[4]: 3:40 (h:min)
- Geräusch: 46 dB(A) re 1 pW
- Geräusch-Effizienzklasse: C

Programme und Optionen

- 4 Programme: Eco 50 °C, Auto 45-65 °C, Chef 70 °C, Kurz 60 °C
- 3 Sonderfunktionen: Extra Trocknen, IntensivZone, VarioSpeed Plus
- EasyClean

Spültechnik und Sensorik

- Wärmetauscher.
- Aqua- und Beladungssensor
- DosierAssistent
- EfficientSilentDrive
- DuoPower Sprüharme im Oberkorb
- Reiniger-Automatik
- Selbstreinigendes Sieb mit 3-fach Wellen-Filtersystem
- Innenbehälter/ Boden: Edelstahl/Edelstahl

Korbsysteme

- Normal Korbsystem
- Höhenverstellbarer Oberkorb
- Komfortrollen im Unterkorb
- Korbstopper (Rack Stopper) gegen ein Überrollen des Unterkorbes
- Besteckablage im Oberkorb
- Vario-Besteckkorb im Unterkorb
- Tassenablage im Oberkorb (2-teilig)

Anzeige und Bedienung

- Bedienung von oben
- Bedienblende mit Klartext (englisch)
- InfoLight rot
- Restzeitanzeige in Minuten
- Akustisches Signal bei Programmende
- Startzeitvorwahl: 3, 6 oder 9 Stunden

Technische Informationen und Zubehör

- Neff AquaStop®
- Integrierter Glasschutz
- Salzeinfüllhilfe (Trichter)
- Inkl. Dampfschutz-Blech
- Gerätemaße (H x B x T): 81.5 cm x 44.8 cm x 55.0 cm

[1] auf einer Energieeffizienzklassen-Skala von A bis G
[2]Energieverbrauch kWh/100 Betriebszyklen (im Programm Eco 50 °C)
[3] Wasserverbrauch in Liter pro Betriebsszyklus (im Programm Eco 50 °C)
[4] Programmdauer im Programm Eco 50 °C
** Garantiebedingungen finden Sie unter https://www.neff-home.com/de/service/neff-garantien/herstellergarantie*

COOKING PASSION SINCE 1877
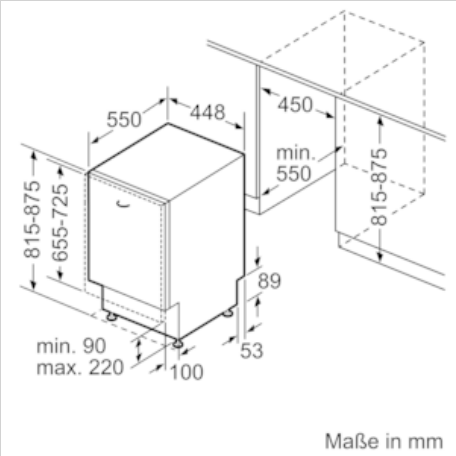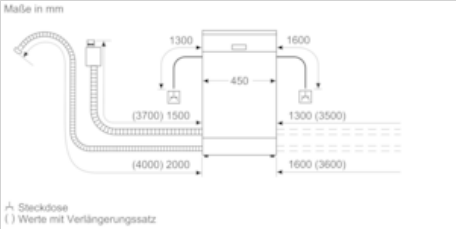
Maßzeichnungen