SFB58821AS Kühlschrank

Klasse A++ – 21% energieeffizienter als die Energieeffizienzklasse A+

Das EU-Label gibt die Energieeffizienz von Haushaltsgeräte an. Dieser Kühlschrank wurde in die Klasse A++ eingestuft. Kühlschränke der Klasse A++ verbrauchen 21% weniger Energie als Geräte der Klasse A+.

Glasablagen aus Sicherheitsglas

Dieser Kühlschrank hat Ablagen aus stabilem Sicherheitsglas, auf dem selbst schwerste Produkte gelagert werden können.

4-Sterne-Gefrierfach

Weitere Vorteile:
• Leicht und einfach zu reinigen

Produktspezifikationen:

• 880 mm Nischenhöhe
•Schlepptür-Technik
•Nutzinhalt Gesamt: 123 l
•Nutzinhalt Kühlen: 109 l
•Nutzinhalt Gefrieren: 14 l
• ****-Gefrierfach
•Verschiebbare Türablage
•Mechanische Temperaturregelung
•Vollautomatisches Abtauen im Kühlraum
•Kühlraum-Innenbeleuchtung LED
•Höhenverstellbare Glasablagen : 2
•Obst- und Gemüseschubladen: 1
•Eierablage
•Türanschlag: rechts, wechselbar

Technische Daten:

• PNC : 933 016 145
•EAN-Nummer : 7332543504848
•Energieeffizienzklasse : A++ (Spektrum A+++ bis D)
•Energieverbrauch (kWh/Jahr) : 151
•Nutzinhalt gesamt (l) : 123
•Nutzinhalt Kühlen (l) : 109
•Nutzinhalt ****-Gefrierfach (l) : 14
•Gefrierleistung (kg/24Std.) : 2
•Lagerzeit bei Störung (Std.) : 12
•Geräusch-Schallleistung (dB(A) re 1 pW) : 38
•Klimaklasse : SN-N-ST-T
•Rolle : Füße
•Eierablage : 2 für je 6 Eier
•Gerätehöhe (mm) : 873
•Gerätebreite (mm) : 540
•Gerätetiefe (mm) : 549
•Einbauhöhe (mm) : 880
•Einbaubreite (mm) : 560
•Einbautiefe (mm) : 550
•Farbe : Weiß
•Anschlusswert (Watt) : 80
•Volt : 230-240
•Absicherung (A) : 10
•Frequenz (Hz) : 50
•Kabellänge (m) : 2,4
•Bruttogewicht (kg) : 29.92
•Nettogewicht (kg) : 28.52
•Verpackung, Höhe (mm) : 925
•Verpackung, Breite (mm) : 585
•Verpackung, Tiefe (mm) : 630

Produktbeschreibung:

Energieeffizienzklasse A++, 88er Nische, integrierbar, LED-Innenbeleuchtung, Schlepptürtechnik, 123 L, davon ****-Gefrierfach 14 L

SFB58821AS Kühlschrank
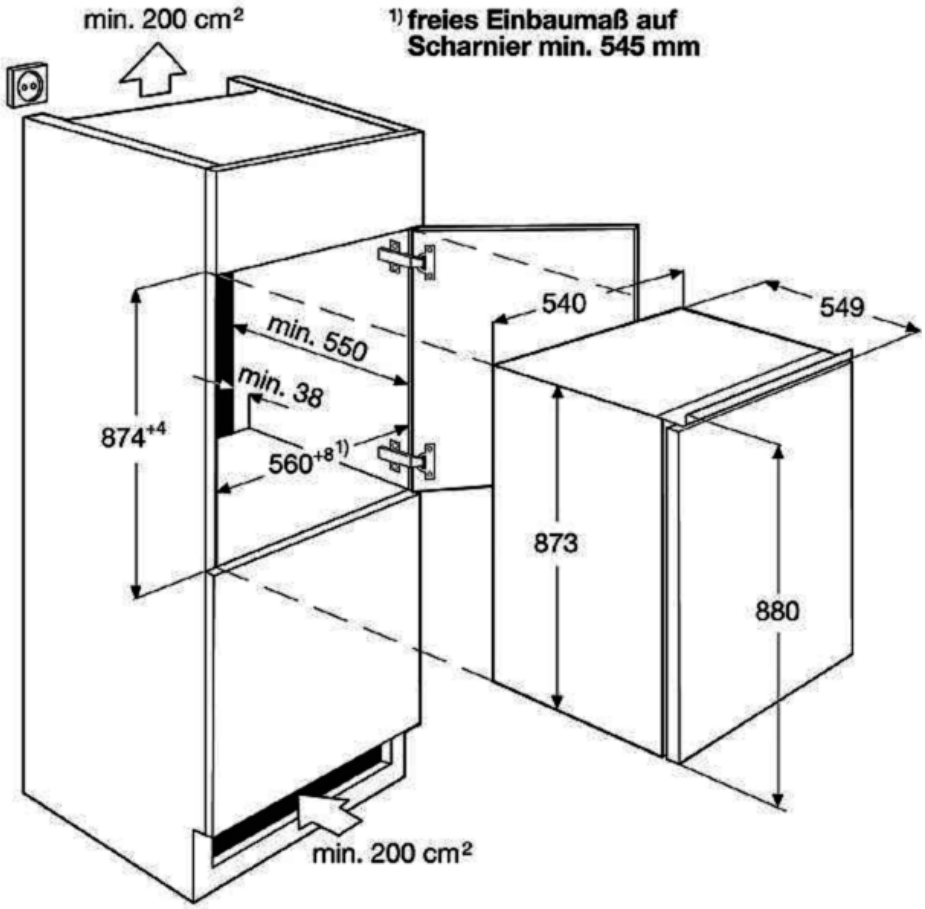
AARE030D000016