Bosch
SGU4HCS48E
Unterbauspüler 60cm Edelstahl

Vorgänger:
SMU4HCS48E

Vertrieblicher Nachfolger:

EAN-Nr.:
4242005321971

Vertriebsprogramm:
DIS

Serie | 4, Unterbau-Geschirrspüler, 60 cm, Edelstahl
SGU4HCS48E

Leistung und Verbrauch
- Energieeffizienzklasse[1]: D
- Energie[2] / Wasser[3]: 85 kWh / 9.5 Liter
- Fassungsvermögen: 14 Maßgedecke
- Programmdauer#: 4:55 (h:min)
- Geräusch: 44 dB(A) re 1 pW
- Geräusch-Effizienzklasse: B
- Geräusch im Silence-Programm: 41 dB(A) re 1 pW

Programme und Optionen
- 6 Programme: Eco 50 °C, Auto 45-65 °C, Intensiv 70 °C, 1h 65 °C, Silence 50 °C, Favorit
- Vorspülen
- 3 Sonderfunktionen: Extra Trocknen, Halbe Beladung, SpeedPerfect+
- Maschinenpflege-Programm

Spültechnologie und Sensorik
- Wärmetauscher
- Aqua- und Beladungssensor
- DosierAssistent
- EcoSilence Drive
- Reiniger-Automatik
- Selbstreinigendes Sieb mit 3-fach Wellen-Filtersystem
- Innenbehälter/ Boden: Edelstahl/Edelstahl

Korbsystem
- Flex Korbsystem
- VarioSchublade
- Höhenverstellbarer Oberkorb mit Rackmatic (3-stufig)
- Komfortrollen im Unterkorb
- Korbstopper (Rack Stopper) gegen ein Überrollen des Unterkorbes
- Umklappbare Stachelreihen im Oberkorb (2x)
- Umklappbare Stachelreihen im Unterkorb (2x)
- Tassenablage im Oberkorb (2-teilig)
- Tassenablage im Unterkorb (2-teilig)

Anzeige und Bedienung
- Klartext-Beschriftung (englisch)
- Elektronische Restzeit-Anzeige in Minuten
- Startzeitvorwahl: 1-24 Stunden

Technische Informationen und Zubehör
- AquaStop: eine Bosch Garantie bei Wasserschäden – ein Geräteleben lang*
- Tastensperre
- Glasschutz-Technik

Zubehör

Dampfschutzblech

Sonderzubehör

- SGZ0IC00 Kleinteile-Halter für Oberkorb
- SGZ1010 Schlauchverlängerung Zu- und Ablauf
- SMZ1051EU Netzkabel mit EU-Stecker 5m
- SMZ2014 Korbeinsatz f.Langstielgläser
- SMZ5005 Verblendungs- u.Befestigungssatz 81,5 cm
- SMZ5100 Vario-Besteckkorb
- SMZ5300 Stielglas Korb

Verfügbare Farbvarianten

Technische Daten

Ausstattungsmerkmale
Wasserverbrauch : 9,5
Bauform : Einbau
Höhe der Arbeitsplatte (mm) : 0
Abmessungen des Gerätes (mm) : 815 x 598 x 573
Nischenmaße (H x B x T) (mm) : 815-875 x 600 x 550
Tiefe bei geöffneter Tür (90°) (mm) : 1150
Höhenverstellbare Füße : Ja - von vorne
Höhenverstellung max. (mm) : 60
Verstellbarer Sockel : Horizontal und Vertikal
Nettogewicht (kg) : 35,793
Bruttogewicht (kg) : 38,0
Anschlusswert (W) : 2400
Absicherung (A) : 10
Spannung (V) : 220-240
Frequenz (Hz) : 50; 60
Länge Anschlusskabel (cm) : 175
Steckerart : Schuko-/Gardy.m.Erdung
Länge Zulaufschlauch (cm) : 165
Länge Ablaufschlauch (cm) : 190
EAN-Nummer : 4242005321971
Anzahl Maßgedecke : 14
Leistungsaufnahme im unausgeschalteten Zustand (W) : 0,50
Energieverbrauch im ausgeschalteten Modus : 0,50
Trocknungsklasse : A
Vergleichsprogramm : Eco
Programmdauer Vergleichsprogramm (min) : 295
Schallleistung : 44
Gerätetyp : Unterbaufähig

Serie | 4, Unterbau-Geschirrspüler, 60 cm, Edelstahl
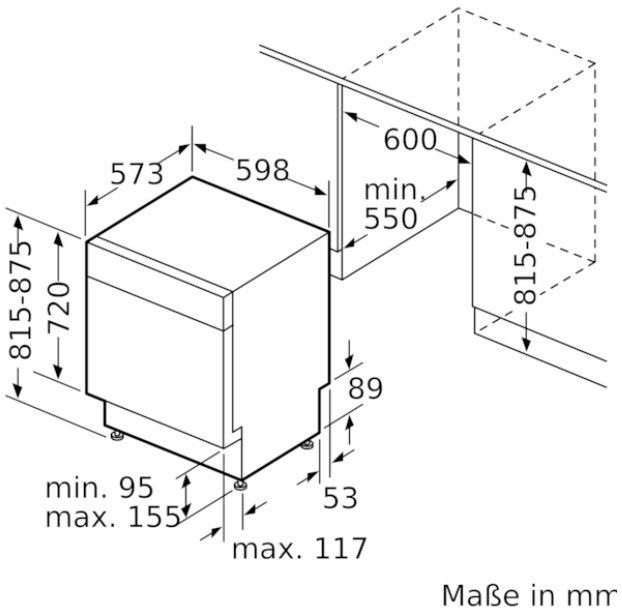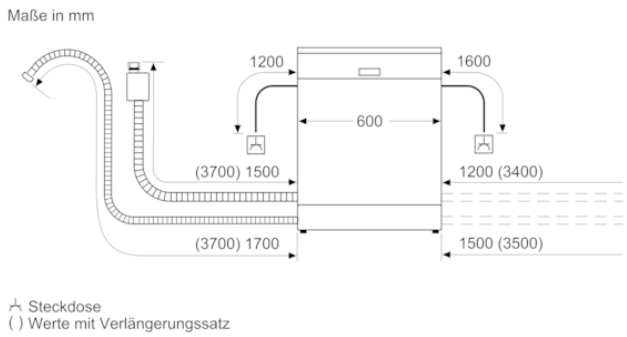
SGU4HCS48E