# iQ100
# SN514W00AE
# Integrierbar - weiß
# speedMatic Geschirrspüler 60 cm

A+

- ✓ aquaStop® für eine lebenslange Garantie gegen Wasserschäden.
- ✓ Der dosierAssistent entfaltet die volle Kraft des Reinigers für ein optimales Spülergebnis.
- ✓ Empfindliche Gläser werden besonders schonend gespült dank modernem glasSchonsystem.
- ✓ Der verschleißfreie iQdrive-Motor arbeitet besonders effizient, leise und langlebig.
- ✓ 1h Programm: schnell und effektiv in einer Stunde zu glänzenden Spül- und Trocknungsergebnissen.

## Ausstattung

### Technische Daten

Wasserverbrauch (l) : 11,7
Bauform : Einbau
Höhe der Arbeitsplatte (mm) : 815
Nischenmaße (mm) : 815-875 x 600 x 550
Tiefe Produkt bei geöffneter Tür (90°) (mm) : 1150
Höhenverstellbare Füße : Ja - nur vorne
Höhenverstellung Füße maximal (mm) : 60
Verstellbarer Sockel : Horizontal und Vertikal
Nettogewicht (kg) : 30,0
Bruttogewicht (kg) : 32,0
Anschlusswert (W) : 2400
Absicherung (A) : 10
Spannung (V) : 220-240
Frequenz (Hz) : 50; 60
Länge Anschlusskabel (cm) : 175
Steckerart : Schuko-/Gardy.m.Erdung
Länge Zulaufschlauch (cm) : 165
Länge Ablaufschlauch (cm) : 190
EAN-Nummer : 4242003770238
Anzahl Maßgedecke : 12
Energieeffizienz : A+: effizient
Jährlicher Energieverbrauch (kWh/annum) : 290
Energieverbrauch (kWh) : 1,02
Leistungsaufnahme im unausgeschalteten Zustand (W) : 0,10
Energieverbrauch im ausgeschalteten Modus : 0,10
Jährlicher Wasserverbrauch (l/annum) : 3300
Trocknungsklasse : A
Vergleichsprogramm : Eco
Programmdauer Vergleichsprogramm (min) : 210
Geräusch (dB) : 52
Art der Installation : Integrierbar

4 242003 770238

## Sonderzubehör

SZ73640 : Korbeinsatz f.Langstielgläser , SZ73300 : Weinglas-Korb , SZ73125 : Sockelverkleidung + Tür Niro , SZ73112 : Umrüstsatz weiß , SZ73010 : Klappscharnier für hohe Korpusmaße , SZ73006 : Verblendungs-u.Befestigungssatz 81,5 cm , SZ73001 : Silberglanzkassette , SZ73000 : Spülhilfe-Set , SZ72010 : Schlauchverlängerung Zu- und Ablauf

# iQ100
# SN514W00AE
# Integrierbar - weiß
# speedMatic Geschirrspüler 60 cm

## Ausstattung

**Leistung und Verbrauch**

- Energieeffizienzklasse: A+
- Energieverbrauch 290 kWh/Jahr auf der Grundlage von 280 Standardreinigungszyklen bei Kaltwasserbefüllung und dem Verbrauch der Betriebsarten mit geringer Leistungsaufnahme. Der tatsächliche Energieverbrauch hängt von der Art der Nutzung des Geräts ab
- Wasserverbrauch 3300 Liter/Jahr, auf der Grundlage von 280 Standardreinigungszyklen. Der tatsächliche Wasserverbrauch hängt von der Art der Nutzung des Geräts ab
- Energieverbrauch im Programm Eco 50 °C: 1,02 kWh
- Leistungsaufnahme ausgeschaltet / nicht ausgeschaltet: 0,1 W / 0,1 W
- Wasserverbrauch im Programm Eco 50 °C: 11,7 l
- Die Angaben im Datenblatt beziehen sich auf das Programm Eco 50 °C. Dieses Programm ist zur Reinigung normal verschmutzten Geschirrs geeignet und in Bezug auf den kombinierten Energie- und Wasserverbrauch am effizientesten
- Programmdauer im Programm Eco 50 °C: 210 min
- Trocknungseffizienzklasse: A auf einer Skala von G (geringste Effizienz) bis A (höchste Effizienz)
- Geräusch: 52 dB(A) re 1 pW
- Fassungsvermögen: 12 Maßgedecke
- Dauer des nicht ausgeschalteten Zustands: 0 min

**Programme und Sonderfunktionen**

- 4 Programme: Intensiv 70 °C, Eco 50 °C, 1h 65 °C, Vorspülen

**Spül- / Trocknungstechnologie**

- Beladungs-Sensor
- Wechselspül-Technik
- Reiniger-Automatik

**Sicherheit**

- aquaStop mit lebenslanger Garantie

**Komfort**

- Korbfarbe: silber
- Basis-Körbe
- Besteckkorb im Unterkorb
- dosierAssistent
- Tür mit Servo-Schloss
- Programmstatus-Anzeige (LED)

**Technische Informationen und Zubehör**

- iQdrive-Motor
- LED-Farbe: blau
- Innenbehälter/Boden: Edelstahl/Polinox
- Inkl. Dampfschutz-Blech

**Maße**

- Gerätemaße (H x B x T): 81,5 cm x 59,8 cm x 57,3 cm

**Zubehör**

**iQ100**
**SN514W00AE**
**Integrierbar - weiß**
**speedMatic Geschirrspüler 60 cm**
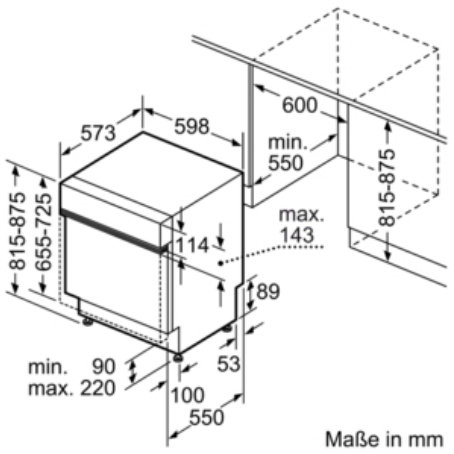
## Maßzeichnungen