SIEMENS

Siemens
SP61IX05KE
Spüler vollintegriert 45cm

Vorgänger:
SR61IX05KE

Vertrieblicher Nachfolger:

EAN-Nr.:
4242003914328

Vertriebsprogramm:
DIS

Hergestellt von BSH unter Markenlizenz der Siemens AG

iQ100, Vollintegrierter Geschirrspüler, 45 cm
SP61IX05KE

Leistung und Verbrauch
- Energieeffizienzklasse[1]: F
- Energie[2] / Wasser[3]: 78 kWh / 9.5 Liter
- Fassungsvermögen: 9 Maßgedecke
- Programmdauer#: 3:35 (h:min)
- Geräusch: 48 dB(A) re 1 pW
- Geräusch-Effizienzklasse: C

Programme und Sonderfunktionen
- 4 Programme: Eco 50 °C, Auto 45-65 °C, Intensiv 70 °C, 1h 65 °C
- 2 Sonderfunktionen: intensiveZone, VarioSpeed
- Maschinenpflegeprogramm

Spül- / Trocknungstechnologie
- Aqua- und Beladungssensor
- dosierAssistent
- iQdrive-Motor
- duoPower Sprüharme im Oberkorb
- Reiniger-Automatik
- Selbstreinigendes Sieb mit 3-fach Wellen-Filter
- Innenbehälter/ Boden: Edelstahl/Edelstahl

Korbsystem
- vario Korbsystem
- Höhenverstellbarer Oberkorb
- Komfortrollen im Unterkorb
- Korbstopper (Rack Stopper) gegen ein Überrollen des Unterkorbes
- Umklappbare Klappstachelreihen im Unterkorb (2x)
- Besteckablage im Oberkorb
- Vario-Besteckkorb im Unterkorb
- Tassenablage im Oberkorb (2-teilig)

Anzeige und Bedienung
- Bedienung von oben
- Klartext-Bedienblende (englisch)
- InfoLight blau
- Akustisches Programmende-Signal
- Startzeitvorwahl: 3, 6 oder 9 Stunden

Technische Informationen und Zubehör
- aquaStop®: eine Siemens Hausgeräte Garantie bei Wasserschäden – ein Geräteleben lang*
- Glasschon-System

Maße
- Salzeinfüllhilfe (Trichter)

Zubehör

Dampfschutzblech

Sonderzubehör

- SZ73051EU Netzkabel mit EU-Stecker 5m
- SZ73010 Klappscharnier für hohe Korpusmaße
- SZ73006 Verblendungs- u.Befestigungssatz 81,5 cm
- SZ73000
- SZ72010 Schlauchverlängerung Zu- und Ablauf

Verfügbare Farbvarianten

Technische Daten

Ausstattungsmerkmale
Wasserverbrauch (l) : 9,5
Bauform : Einbau
Höhe der Arbeitsplatte (mm) : 0
Abmessungen des Gerätes (mm) : 815 x 448 x 550
Nischenmaße (H x B x T) (mm) : 815-875 x 450 x 550
Tiefe bei geöffneter Tür (90°) (mm) : 1150
Höhenverstellbare Füße : Ja - von vorne
Höhenverstellung max. (mm) : 60
Verstellbarer Sockel : Horizontal und Vertikal
Nettogewicht (kg) : 27,229
Bruttogewicht (kg) : 28,9
Anschlusswert (W) : 2400
Absicherung (A) : 10
Spannung (V) : 220-240
Frequenz (Hz) : 50; 60
Länge Anschlusskabel (cm) : 175
Steckerart : Schuko-/Gardy.m.Erdung
Länge Zulaufschlauch (cm) : 165
Länge Ablaufschlauch (cm) : 205
EAN-Nummer : 4242003914328
Anzahl Maßgedecke : 9
Leistungsaufnahme im unausgeschalteten Zustand (W) : 0,20
Energieverbrauch im ausgeschalteten Modus : 0,20
Trocknungsklasse : A
Vergleichsprogramm : Eco
Programmdauer Vergleichsprogramm (min) : 215
Geräusch (dB) : 48
Gerätetyp : Einbau

SIEMENS

iQ100, Vollintegrierter Geschirrspüler, 45 cm
SP61IX05KE

Maße in mm

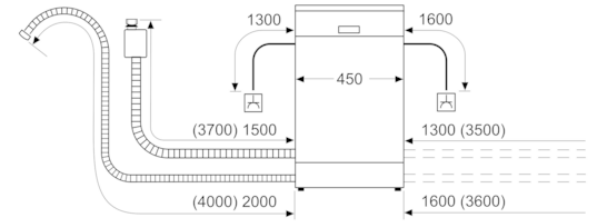

Steckdose
( ) Werte mit Verlängerungssatz

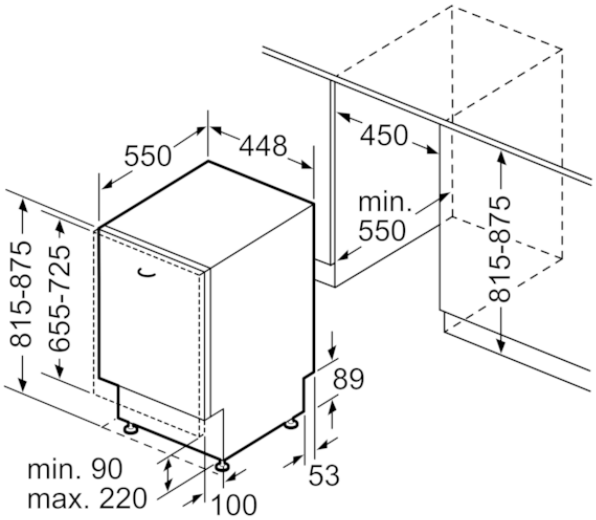

Maße in mm