Serie | 2, Unterbau-Geschirrspüler, 45 cm, Edelstahl
SPU2HKS41E

Vernetzter Geschirrspüler der eine Geräuschunterdrückung, zu jeder Zeit über die Home Connect App per Silence on Demand Funktion, möglich macht.

- **Extra Trocknen:** zuwählbare Option für extra gründliches Trocknen bei schwer zu trocknender Beladung.
- **Home Connect:** Vernetzte Hausgeräte von Bosch für einen leichteren Alltag.
- **Favoritenprogramm:** Ihre personalisierten Einstellungen mit nur einem Knopfdruck.
- **7-Segment Display:** Anzeige der Restlaufzeit, mit Standardinfo wie Nachfüllbedarf.
- **AquaStop:** eine Bosch Garantie bei Wasserschäden – ein Geräteleben lang*

Sonderzubehör

SGZ1010 : Schlauchverlängerung Zu- und Ablauf
SMZ1051EU : Netzkabel mit EU-Stecker 5m
SMZ5000 : Spülhilfe-Set
SMZ5006 : Verblendungs-u.Befestigungssatz 81,5 cm
SMZ5300 : Stielglas Korb

Technische Daten

:	E
:	70
:	9
:	8,5
:	3:40
:	46
:	C
:	Eingebaut
:	0
:	815 x 448 x 573
:	815-875 x 450 x 550
:	1150
:	60
:	Horizontal und Vertikal
:	27,883
:	29,6
:	2400
:	10
:	220-240
:	50; 60
:	175
:	Schuko-/Gardy.m.Erdung
:	165
:	205
:	4242005229413
:	Unterbaugeräte

4 242005 229413

Serie | 2, Unterbau-Geschirrspüler, 45 cm, Edelstahl
SPU2HKS41E

Vernetzter Geschirrspüler der eine Geräuschunterdrückung, zu jeder Zeit über die Home Connect App per Silence on Demand Funktion, möglich macht.

Leistung und Verbrauch

- Energieeffizienzklasse[1]: E
- Energie[2] / Wasser[3]: 70 kWh / 8.5 Liter
- Fassungsvermögen: 9 Maßgedecke
- Programmdauer[4]: 3:40 (h:min)
- Geräusch: 46 dB(A) re 1 pW
- Geräusch-Effizienzklasse: C

Programme und Optionen

- 5 Programme: Eco 50 °C, Auto 45-65 °C, Intensiv 70 °C, 1h 65 °C, Favorit
- Vorspülen
- 3 Sonderfunktionen: Fernstart, Extra Trocknen, SpeedPerfect+
- Maschinenpflege-Programm
- Silence on demand (per App)

Spültechnologie und Sensorik

- Wärmetauscher
- Aqua- und Beladungssensor
- DosierAssistent
- EcoSilence Drive
- DuoPower Sprüharme im Oberkorb
- Reiniger-Automatik
- Innenbehälter/ Boden: Edelstahl/Edelstahl

Korbsystem

- Vario Korbsystem
- Höhenverstellbarer Oberkorb
- Komfortrollen im Unterkorb
- Korbstopper (Rack Stopper) gegen ein Überrollen des Unterkorbes
- Umklappbare Stachelreihen im Unterkorb (2x)
- Besteckablage im Oberkorb
- Vario-Besteckkorb im Unterkorb
- Tassenablage im Oberkorb (2-teilig)

Anzeige und Bedienung

- Home Connect-fähig über WLAN
- Klartext-Beschriftung (englisch)
- Elektronische Restzeit-Anzeige in Minuten
- Startzeitvorwahl: 1-24 Stunden

Technische Informationen und Zubehör

- AquaStop: eine Bosch Garantie bei Wasserschäden – ein Geräteleben lang*
- Tastensperre
- Glasschutz-Technik
- Inkl. Sockelblech
- Salzeinfüllhilfe (Trichter)
- Inkl. Dampfschutz-Blech
- Gerätemaße (H x B x T): 81.5 cm x 44.8 cm x 57.3 cm

[1] auf einer Energieeffizienzklassen-Skala von A bis G
[2]Energieverbrauch kWh/100 Betriebszyklen (im Programm Eco 50 °C)
[3] Wasserverbrauch in Liter pro Betriebsszyklus (im Programm Eco 50 °C)
[4] Programmdauer im Programm Eco 50 °C
** Garantiebedingungen finden Sie unter https://www.bosch-home.com/de/*

Serie | 2, Unterbau-Geschirrspüler, 45 cm, Edelstahl
SPU2HKS41E

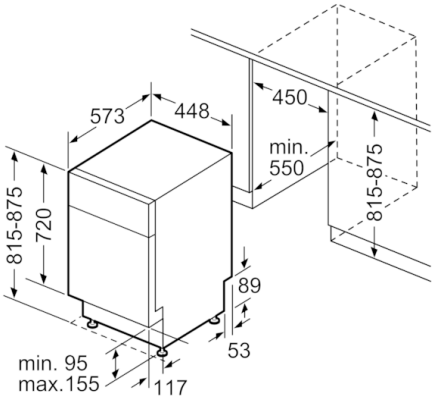

Maße in mm

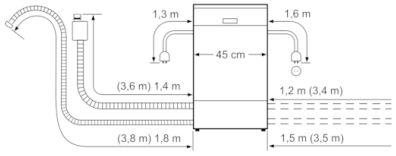

Anschlußmaße
für alle Geschirrspüler 45 cm
( ) Werte mit Verlängerungssatz SZ 72010