# iQ300, Freistehender Geschirrspüler, 45 cm, weiß
# SR23HW64KE

**Ausgezeichneter wifi-fähiger Geschirrspüler mit individuell anpassbaren Lieblingsprogrammen durch die Favoriten Funktion, bedienbar über Smartphone oder per Sprachsteuerung.**

- ✓ Für eine bis zu dreimal so schnelle Programmlaufzeit, jederzeit und von überall zuschaltbar dank Home Connect App und varioSpeed Plus on demand.
- ✓ Oberkorb mit drei höhenverstellbaren Stufen - rackMatic.
- ✓ Wählen und starten Sie Ihr Spülprogramm bequem über die Home Connect App - Fernsteuerung.
- ✓ Behalten Sie Ihren Geschirrspüler stets im Blick - Remote Monitoring.
- ✓ Mit der Home Connect App finden Sie immer das richtige Spülprogramm - easyStart.

## Sonderzubehör

| | |
|---|---|
| SZ73051EU | Netzkabel mit EU-Stecker 5m |
| SZ73001 | Silberglanzkassette |
| SZ72010 | Schlauchverlängerung Zu- und Ablauf |

## Ausstattung

### Technische Daten

Energieeffizienzklasse (EU 2017/1369) : E
Energieverbrauch des eco-Programms pro 100 Betriebszyklen (EU 2017/1369) : 70
Höchste Anzahl von Maßgedecken (EU 2017/1369) : 9
Wasserverbrauch in Litern im eco-Programm pro Betriebszyklus (EU 2017/1369) : 8,5
Programmdauer (EU 2017/1369) : 3:40
Luftschallemissionen (EU 2017/1369) : 45
Luftschallemissionsklasse (EU 2017/1369) : C
Bauform : Standgerät
Höhe der Arbeitsplatte (mm) : 30
Abmessungen des Gerätes (mm) : 845 x 450 x 600
Tiefe Produkt bei geöffneter Tür (90°) (mm) : 1155
Höhenverstellbare Füße : Ja - alle
Höhenverstellung Füße maximal (mm) : 20
Verstellbarer Sockel : Nein
Nettogewicht (kg) : 34,878
Bruttogewicht (kg) : 36,0
Anschlusswert (W) : 2400
Absicherung (A) : 10
Spannung (V) : 220-240
Frequenz (Hz) : 50; 60
Länge Anschlusskabel (cm) : 175
Steckerart : Schuko-/Gardy.m.Erdung
Länge Zulaufschlauch (cm) : 165
Länge Ablaufschlauch (cm) : 205
EAN-Nummer : 4242003879764
Art der Installation : Unterbaugeräte

4 242003 879764

# iQ300, Freistehender Geschirrspüler, 45 cm, weiß
# SR23HW64KE

## Ausstattung

**Leistung und Verbrauch**
- Energieeffizienzklasse[1]: E
- Energie[2] / Wasser[3]:##70 kWh / 8.5 Liter
- Fassungsvermögen:##9 Maßgedecke
- Programmdauer[4]:##3:40 (h:min)
- Geräusch:##45 dB(A) re 1 pW
- Geräusch-Effizienzklasse:##C

**Programme und Sonderfunktionen**
- 6 Programme: Eco 50 °C, Auto 45-65 °C, Intensiv 70 °C, 1h 65 °C, Schnell 45 °C, Favorit
- Vorspülen
- 4 Sonderfunktionen: Fernstart, intensiveZone, hygienePlus, varioSpeed Plus
- Maschinenpflegeprogramm
- Silence on demand (per App)

**Spül- / Trocknungstechnologie**
- Wärmetauscher
- Aqua- und Beladungssensor
- dosierAssistent
- iQdrive-Motor
- duoPower Sprüharme im Oberkorb
- Reiniger-Automatik
- Innenbehälter/ Boden: Edelstahl/Edelstahl

**Korbsystem**
- varioFlex Korbsystem
- Höhenverstellbarer Oberkorb mit rackMatic (3-stufig)
- Komfortrollen im Unterkorb
- Korbstopper (Rack Stopper) gegen ein Überrollen des Unterkorbes
- Umklappbare Stachelreihe im Oberkorb
- Umklappbare Klappstachelreihen im Unterkorb (2x)
- Besteckablage im Oberkorb
- Vario-Besteckkorb im Unterkorb
- Tassenablage im Oberkorb (2-teilig)
- Tassenablage im Unterkorb (2-teilig)
- Gläseranlagebügel im Unterkorb

**Anzeige und Bedienung**
- Home Connect-fähig über WLAN
- Klartext-Bedienblende (englisch)
- Elektronische Restzeit-Anzeige in Minuten
- Startzeitvorwahl: 1-24 Stunden

**Technische Informationen und Zubehör**
- aquaStop®: eine Siemens Hausgeräte Garantie bei Wasserschäden – ein Geräteleben lang*
- Tastensperre
- Glasschon-System
- Salzeinfüllhilfe (Trichter)
- Gerätemaße (H x B x T): 84.5 cm x 45.0 cm x 60.0 cm

*[1] auf einer Energieeffizienzklassen-Skala von A bis G*
*[2]Energieverbrauch kWh/100 Betriebszyklen (im Programm Eco 50 °C)*
*[3] Wasserverbrauch in Liter pro Betriebsszyklus (im Programm Eco 50 °C)*
*[4] Programmdauer im Programm Eco 50 °C*
** Garantiebedingungen finden Sie unter https://www.siemens-home.bsh-group.com/de/kundendienst/garantie*

# iQ300, Freistehender Geschirrspüler, 45 cm, weiß
# SR23HW64KE
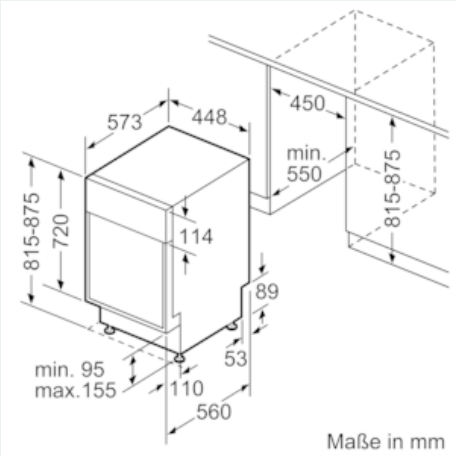
## Maßzeichnungen