iQ300, Vollintegrierter Geschirrspüler, 60 cm, XXL
SX63HX55BE

Ausgezeichneter wifi-fähiger Geschirrspüler mit Programmstatus Projektion auf den Boden, dem infoLight, und bedienbar über Smartphone oder per Sprachsteuerung.

- ✓ Für eine bis zu dreimal so schnelle Programmlaufzeit, jederzeit und von überall zuschaltbar dank Home Connect App und varioSpeed Plus on demand.
- ✓ Für viel Flexibilität und Bedienkomfort beim Be- und Entladen - flex Körbe und Schubladen.
- ✓ Oberkorb mit drei höhenverstellbaren Stufen - rackMatic.
- ✓ Immer das Wichtigste im Blick mit dem blauen Lichtpunkt als Betriebsanzeige - infoLight.
- ✓ Wählen und starten Sie Ihr Spülprogramm bequem über die Home Connect App - Fernsteuerung.

Sonderzubehör

SZ73640	Korbeinsatz f.Langstielgläser
SZ73603	Besteckschublade
SZ73051EU	Netzkabel mit EU-Stecker 5m
SZ73045	Verblendungssatz Hocheinbau 86,5cm
SZ73015	Verblendungs-u.Befestigungssatz 86,5 cm
SZ73010	Klappscharnier für hohe Korpusmaße
SZ73001	Silberglanzkassette
SZ73000	Spülhilfe-Set
SZ72010	Schlauchverlängerung Zu- und Ablauf
SZ36RB04	3. Korb für flexComfort Pro
SZ36DX02	Vario Schublade für Flex Körbe

Ausstattung

Technische Daten

Energieeffizienzklasse (EU 2017/1369) : D
Energieverbrauch des eco-Programms pro 100 Betriebszyklen (EU 2017/1369) : 84
Höchste Anzahl von Maßgedecken (EU 2017/1369) : 13
Wasserverbrauch in Litern im eco-Programm pro Betriebszyklus (EU 2017/1369) : 9,5
Programmdauer (EU 2017/1369) : 4:55
Luftschallemissionen (EU 2017/1369) : 46
Luftschallemissionsklasse (EU 2017/1369) : C
Bauform : Eingebaut
Höhe der Arbeitsplatte (mm) : 0
Abmessungen des Gerätes (mm) : 865 x 598 x 550
Nischenmaße (H x B x T) (mm) : 865-925 x 600 x 550
Tiefe Produkt bei geöffneter Tür (90°) (mm) : 1200
Höhenverstellung Füße maximal (mm) : 60
Verstellbarer Sockel : Horizontal und Vertikal
Nettogewicht (kg) : 35,799
Bruttogewicht (kg) : 38,0
Anschlusswert (W) : 2400
Absicherung (A) : 10
Spannung (V) : 220-240
Frequenz (Hz) : 50; 60
Länge Anschlusskabel (cm) : 175
Steckerart : Schuko-/Gardy.m.Erdung
Länge Zulaufschlauch (cm) : 165
Länge Ablaufschlauch (cm) : 190
EAN-Nummer : 4242003889565
Art der Installation : Vollintegrierbar

4 242003 889565

iQ300, Vollintegrierter Geschirrspüler, 60 cm, XXL
SX63HX55BE

Ausstattung

Leistung und Verbrauch
- Energieeffizienzklasse[1]: D
- Energie[2] / Wasser[3]:##84 kWh / 9.5 Liter
- Fassungsvermögen:##13 Maßgedecke
- Programmdauer[4]:##4:55 (h:min)
- Geräusch:##46 dB(A) re 1 pW
- Geräusch-Effizienzklasse:##C

Programme und Sonderfunktionen
- 6 Programme: Eco 50 °C, Auto 45-65 °C, Intensiv 70 °C, 1h 65 °C, Glas 40 °C, Favorit
- Vorspülen
- 4 Sonderfunktionen: Fernstart, intensiveZone, hygienePlus, varioSpeed Plus
- Maschinenpflegeprogramm
- Silence on demand (per App)

Spül- / Trocknungstechnologie
- Wärmetauscher
- Aqua- und Beladungssensor
- dosierAssistent
- iQdrive-Motor
- Reiniger-Automatik
- Innenbehälter/ Boden: Edelstahl/Edelstahl

Korbsystem
- flex Korbsystem
- Kleinteileschublade oder varioSchublade nachrüstbar
- Höhenverstellbarer Oberkorb mit rackMatic (3-stufig)
- Komfortrollen im Unterkorb
- Korbstopper (Rack Stopper) gegen ein Überrollen des Unterkorbes
- Umklappbare Klappstachelreihen im Oberkorb (2x)
- Umklappbare Stachelreihen im Unterkorb (4x)
- Besteckablage im Oberkorb
- Variabler Besteckkorb im Unterkorb
- Tassenablage im Oberkorb (2-teilig)

Anzeige und Bedienung
- Home Connect-fähig über WLAN
- Bedienung von oben
- Klartext-Bedienblende (englisch)
- InfoLight blau
- Elektronische Restzeit-Anzeige in Minuten
- Startzeitvorwahl: 1-24 Stunden

Technische Informationen und Zubehör
- aquaStop®: eine Siemens Hausgeräte Garantie bei Wasserschäden – ein Geräteleben lang*
- Glasschon-System
- Salzeinfüllhilfe (Trichter)
- Inkl. Dampfschutz-Blech
- Gerätemaße (H x B x T): 86.5 cm x 59.8 cm x 55.0 cm

[1] auf einer Energieeffizienzklassen-Skala von A bis G
[2]Energieverbrauch kWh/100 Betriebszyklen (im Programm Eco 50 °C)
[3] Wasserverbrauch in Liter pro Betriebsszyklus (im Programm Eco 50 °C)
[4] Programmdauer im Programm Eco 50 °C
** Garantiebedingungen finden Sie unter https://www.siemens-home.bsh-group.com/de/kundendienst/garantie*

iQ300, Vollintegrierter Geschirrspüler, 60 cm, XXL
SX63HX55BE
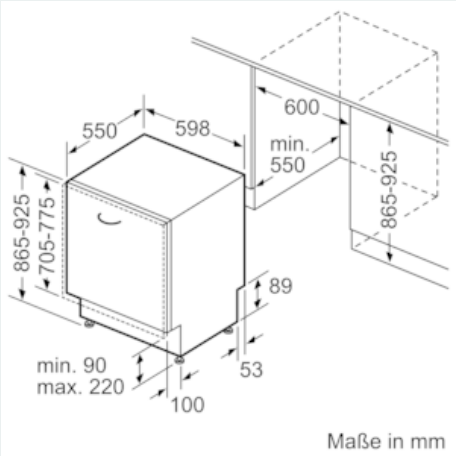
Maßzeichnungen