T7DB40688 Wäschetrockner

SERIE 7000 - DER BESCHÜTZER FEINER BLUSEN

Die Kleidungsstücke, die Sie tagtäglich tragen, benötigen eine spezielle Pflege, damit sie länger wie neu aussehen. Die SensiDry® Technologie trocknet mit niedrigen Temperaturen für noch mehr Schonung und Pflege Ihrer Textilien. Darüberhinaus sorgt die

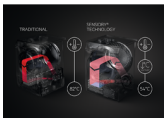

SensiDry®-Technologie mit Wärmepumpen-Technik: benötigt nur halb so hohe Temperaturen

Die AEG SensiDry Technologie mit Wärmepumpen-Technik benötigt nur halb so hohe Temperaturen wie Standard Trockner. Niedrigere Temperaturen sind schonender zur Wäsche, die Textilien behalten ihre Form und Sie sparen zudem auch noch Strom.

ProSense®: spart Energie und Zeit durch Beladungserkennung

Unsere Trockner sind mit der ProSense® Technologie ausgestattet. Diese nutzt hoch entwickelte Feuchtigkeits- und Temperatursensoren, um die Trocknungszeit und den Energiebedarf für jede Ladung individuell anzupassen. Dabei ist es egal, ob

Weitere Vorteile:

- Kürzere Trocknungsdauer, Besserer Schutz
- ÖKOFlow-Filter für mehr Effizienz und konstant niedrigen Energieverbrauch
- XXL-ProTex Schontrommel - KNITTERSCHUTZ FÜR IHRE WÄSCHE

Produktspezifikationen:

- CLASSIC Reihe
- ÖKO LAVATHERM Wäschetrockner mit Wärmepumpentechnologie
- SensiDry® - schonend und energiesparend
- ProSense® - Mengenautomatik
- Fassungsvermögen: 1 - 8,0 kg
- Energieverbrauch, schranktrocken: nur 1.47 kWh im Standardprogramm
- ProTex Schontrommel
- ProSense® 3-fach Restfeuchte-Erfassung
- Reversierautomatik
- LED-Display
- Blende mit Klartext
- Startzeitvorwahl
- Extra große Einfüllöffnung, Türanschlag links, wechselbar
- 5.28 l Kondensatbehälter, oben links
- Programme: Bettwäsche, Leichtbügeln, Mix, Seide, Zeitwahl, Wolle, Sportwäsche
- Programme für Baumwolle: Schranktrocken, Starktrocken, Extratrocken, Bügeltrocken
- Programme für Mischgewebe: Schranktrocken, Extratrocken, Bügeltrocken
- Elektronisch gesteuerte Programme
- Programmablauf-Anzeige
- Anzeigen für Wärmetauscher, Sieb, Behälter
- Verlängerter Knitterschutz
- Unterschiebbar bei 85 cm Nischenhöhe
- Akustisches Signal am Programmende zuwählbar
- ÖkoFlow Filter

Technische Daten:

- PNC : 916 098 262
- EAN-Nummer : 7332543568062
- Füllmenge Trocknen (kg) : 8,0
- Gerätetyp : Wärmepumpentrockner
- Energieeffizienzklasse : A+++ (Spektrum A+++ bis D)
- Energieverbrauch pro Jahr (kWh) : 177
- System der Feuchtemessung : Leitwertmessung
- Energieverbr. volle Befüllung (kWh) : 1.47
- Energieverbr. Teilbefüllung (kWh) : 0.83
- Leistungsaufnahme im Aus-Zustand (W) : 0.05
- Leistungsaufnahme im unausgeschalteten Zustand (W) : 0.05
- Dauer des unausgeschalteten Zustands (min) : 10
- Gewichtete Programmlaufzeit bei voller und Teilbefüllung (min) : 134
- Laufzeit bei voller Befüllung (min) : 173
- Laufzeit bei Teilbefüllung (min) : 105
- Durchschnittliche Kondensationseffizienz bei voller Befüllung (%) : 86
- Durchschnittliche Kondensationseffizienz bei Teilbefüllung (%) : 86
- Gewichtete Kondensationseffizienz bei voller und Teilbefüllung (%) : 86
- Kondensations-Effizienzklasse : B
- Geräusch Trocknen dB(A) re 1 pW : 65
- Gerätehöhe (mm) : 850
- Gerätebreite (mm) : 596
- Gerätetiefe max. (mm) : 663
- Säulenfähig mit Zwischenbausatz : ja
- Absicherung (A) : 5
- Anschlusswert (Watt) : 700
- Volt : 230
- Mitgeliefertes Zubehör : Nein
- Farbe : Weiß
- Bruttogewicht (kg) : 50.8
- Nettogewicht (kg) : 48.26
- Verpackung, Höhe (mm) : 890
- Verpackung, Breite (mm) : 640

Produktbeschreibung:

Sensidry Wärmepumpentrockner, 8 kg ProTex Trommel, LED-Display, ÖKOFlow-System, Tür geschlossen, Blende weiß, ProSense Mengenautomatik, Geräusch 65 dB(A), Kondensationseffizienzklasse B, 177 kWh = Energieeffizienzklasse A+++

T7DB40688 Wäschetrockner
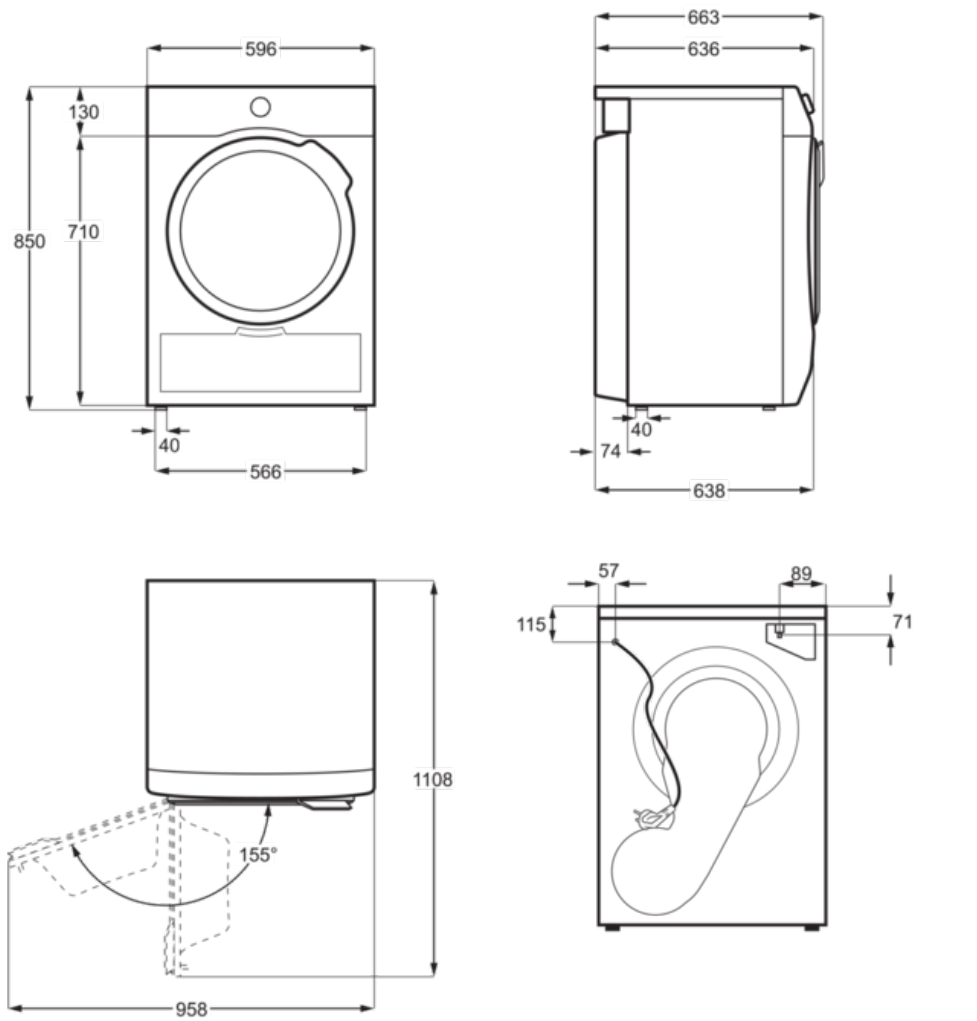
PSGBDY180DE0000U