T8DE76588 Wäschetrockner

SERIE 8000 - DER BESCHÜTZER HOCHWERTIGER WOLLPULLOVER

Jetzt können Sie alles was Sie waschen auch im Trockner trocknen. Von Wollpullovern bis hin zur Outdoor-Bekleidung. Mit dem AbsoluteCare® System trägt sogar das Woolmark Blue Zertifikat für besondere Schonung von Wolle.

AbsoluteCare® System: steuert die Bewegungen der Trommel und die Trocknungstemperatur

Das einzigartige AbsoluteCare® System steuert die Bewegungen der Trommel und die Trocknungstemperatur präzise. So erfolgt das Trocknen von Wolle bei diesen Geräten ähnlich wie an der Luft, nämlich flach in der Trommel liegend.

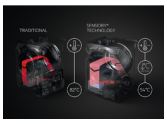

SensiDry®-Technologie mit Wärmepumpen-Technik: benötigt nur halb so hohe Temperaturen

Die AEG SensiDry Technologie mit Wärmepumpen-Technik benötigt nur halb so hohe Temperaturen wie Standard Trockner. Niedrigere Temperaturen sind schonender zur Wäsche, die Textilien behalten ihre Form und Sie sparen zudem auch noch Strom.

Weitere Vorteile:

- ProSense Technologie - Exakte Anpassung der Trockenzeit und des Energieverbrauchs an die Beladung
- ÖKOFlow-Filter für mehr Effizienz und konstant niedrigen Energieverbrauch
- Kürzere Trocknungsdauer, Besserer Schutz

Produktspezifikationen:

- AbsoluteCare® System mit Woolmark Blue Zertifikat
- SensiDry® - schonend und energiesparend
- ProSense® - Technologie (Mengenautomatik)
- Kondenstrockner mit energiesparender Wärmepumpentechnologie
- Fassungsvermögen: 1 - 8,0 kg
- Inverter Motor - Extrem leiser Betrieb und längere Lebensdauer (10 Jahre Motor-Garantie bei Registrierung)
- Energieverbrauch, schranktrocken: nur 1.99 kWh im Standardprogramm
- ProTex Schontrommel
- ProSense® 3-fach Restfeuchte-Erfassung
- Reversierautomatik
- Auffrisch-Funktion
- Großes LED-Display
- Silberfarbene Blende in Klartext
- Startzeitvorwahl
- LED-Trommelbeleuchtung
- Extra große Einfüllöffnung, Türanschlag links, wechselbar
- 5.28 l Kondensatbehälter, oben links
- Programme: Bettwäsche, Baumwolle, Daunen, Leichtbügeln, Mix, Outdoor, Seide, Mischgewebe, Wolle, Sportwäsche
- Programme für Baumwolle: Starktrocken, Extratrocken, Bügeltrocken
- Programme für Mischgewebe: Schranktrocken, Extratrocken, Bügeltrocken
- Schlauch für direkte

Technische Daten:

- PNC : 916 097 936
- EAN-Nummer : 7332543489671
- Füllmenge Trocknen (kg) : 8,0
- Gerätetyp : Wärmepumpentrockner
- Energieeffizienzklasse : A++ (Spektrum A+++ bis D)
- Energieverbrauch pro Jahr (kWh) : 235
- System der Feuchtemessung : Leitwertmessung
- Energieverbr. volle Befüllung (kWh) : 1.99
- Energieverbr. Teilbefüllung (kWh) : 1.07
- Leistungsaufnahme im Aus-Zustand (W) : 0.13
- Leistungsaufnahme im unausgeschalteten Zustand (W) : 0.13
- Dauer des unausgeschalteten Zustands (min) : 10
- Gewichtete Programmlaufzeit bei voller und Teilbefüllung (min) : 117
- Laufzeit bei voller Befüllung (min) : 154
- Laufzeit bei Teilbefüllung (min) : 89
- Durchschnittliche Kondensationseffizienz bei voller Befüllung (%) : 82
- Durchschnittliche Kondensationseffizienz bei Teilbefüllung (%) : 82
- Gewichtete Kondensationseffizienz bei voller und Teilbefüllung (%) : 82
- Kondensations-Effizienzklasse : B
- Geräusch Trocknen dB(A) re 1 pW : 66
- Gerätehöhe (mm) : 850
- Gerätebreite (mm) : 596
- Gerätetiefe max. (mm) : 663
- Unterbaufähig : ja
- Säulenfähig mit Zwischenbausatz : ja
- Absicherung (A) : 5
- Anschlusswert (Watt) : 900
- Volt : 230
- Mitgeliefertes Zubehör : Ablaufschlauch für Kondenswasser (240 cm)
- Farbe : Weiß
- Bruttogewicht (kg) : 51.5
- Nettogewicht (kg) : 48.96

Produktbeschreibung:

STIWA TEST - GUT 1,9 (10/2017) Lizenznr. 17VD87 - Wärmepumpentrockner mit AbsoluteCare System, 8 kg ProTex Trommel, LogiControl LED-Display, Tür silber, Blende Edelstahl, Inverter Motor, ProSense Mengenautomatik, Wolle/Seide und Outdoor Trockenprogramm, ÖKOFlow-System, LED-Trommelbeleuchtung, transparente Tür, Geräusch 66 dB(A), Kondensationseffizienzklasse B, 235 kWh = Energieeffizienzklasse A++

T8DE76588 Wäschetrockner
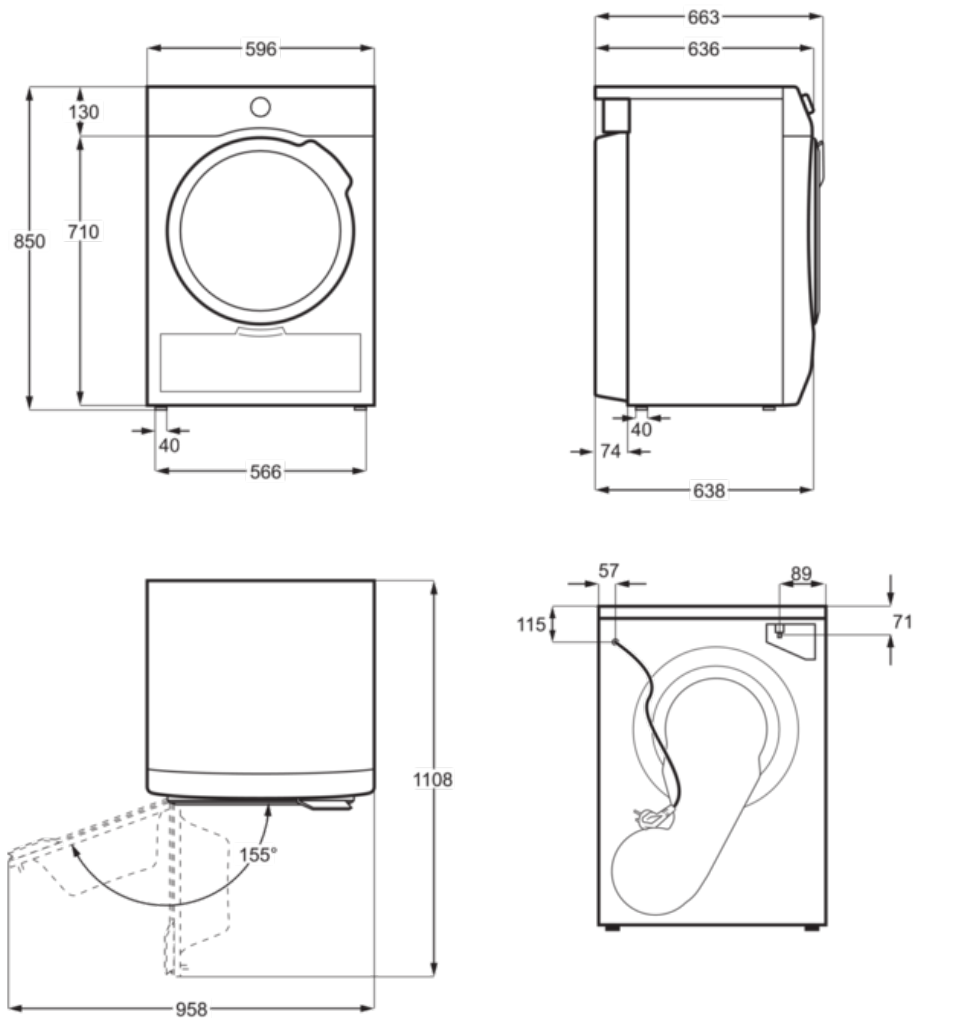
PSGBDY180DE0000U