iQ100
WM14B2G2
Waschvollautomat

A+++

iSensoric Waschmaschine mit speedPerfect für bis zu 65% schnellere Waschergebnisse und großem Display mit Endezeitvorwahl.

- ✓ Mit der Option speedPerfect bis zu 65% schneller zum perfekten Waschergebnis.
- ✓ Sensorgesteuerte Beladungserkennung für wassersparendes Wäschewaschen - dank waterPerfect.
- ✓ 15-Minuten-Schnellwaschprogramm (super15) wäscht, schleudert und spült in nur 15 Minuten.
- ✓ Großes Display mit Waschprogramm-Endezeitvorwahl bis zu 24 Stunden im voraus.
- ✓ Energie-Effizienzklasse A+++. Extrem niedriger Energieverbrauch.

Ausstattung

Technische Daten

Art der Installation : Freistehend
Höhe der Arbeitsplatte (mm) : 848
Abmessungen des Gerätes : 848 x 598 x 550
Nettogewicht (kg) : 68,0
Anschlusswert (W) : 2300
Absicherung (A) : 10
Spannung (V) : 220-240
Frequenz (Hz) : 50
Approbationszertifikate : CE, VDE
Länge Anschlusskabel (cm) : 160
Waschwirkungsklasse : A
Türöffnung : Links
Rollen : Nein
EAN-Nummer : 4242003722299
Füllmenge Baumwolle (kg) : 6,0
Energieeffizienz : A+++: besonders effizient
Jährlicher Energieverbrauch (kWh/annum) : 153
Leistungsaufnahme im Aus-Zustand (W) : 0,15
Leistungsaufnahme im unausgeschalteten Zustand (W) : 1,27
Jährlicher Wasserverbrauch (l/annum) : 10560
Schleuderwirkungsklasse : B
Maximale Schleuderdrehzahl (rpm) : 1395
Durchschn. Waschzeit Baumwolle 40°C (Teilbeladung) min : 270
Durchschn. Waschzeit Baumwolle 60°C (volle Beladung) min : 270
Durchschn. Waschzeit Baumwolle 60°C (Teilbeladung) min : 270
Geräusch Waschen (dB) : 59
Geräusch Schleudern (dB) : 77
Art der Installation : Standgerät

4 242003 722299

Sonderzubehör

WZ20490	Podest mit Auszug
WZ10130	Zulauf-Verlängerung
WX975600	Bodenbefestigung

iQ100
WM14B2G2
Waschvollautomat

Ausstattung

- iSensoric

Leistung und Verbrauch

- Nennkapazität: 6 kg
- Energieeffizienzklasse: A+++
- Energieverbrauch von 153 kWh/Jahr auf der Grundlage von 220 Standard-Waschzyklen für 60°C- und 40°C- Baumwollprogramme bei vollständiger Befüllung und Teilbefüllung sowie dem Verbrauch der Betriebsarten mit geringer Leistungsaufnahme. Der tatsächliche Energieverbrauch hängt von der Art der Nutzung des Geräts ab.
- Energieverbrauch des Standardprogramms Baumwolle 60°C 0.76 kWh bei vollständiger Befüllung und 0.75 kWh bei Teilbefüllung sowie 0.45 kWh im Standardprogramm Baumwolle 40°C bei Teilbefüllung
- gewichtete Leistungsaufnahme im Aus-Zustand / unausgeschaltetem Zustand: 0.15 W / 1.27 W
- Wasserverbrauch von 10560 Liter/Jahr auf der Grundlage von 220 Standard-Waschzyklen für 60°C- und 40°C-Baumwollprogramme bei vollständiger Befüllung und Teilbefüllung. Der tatsächliche Wasserverbrauch hängt von der Art der Nutzung des Geräts ab.
- Schleudereffizienzklasse: B
- max. Schleuderdrehzahl: 1400 U/min
  Restfeuchte: 53 %
- Die Standard-Waschprogramme, auf die sich die Informationen auf dem Etikett und im Datenblatt beziehen, sind Baumwolle 60° + Taste EcoPerfect und Baumwolle 40° + Taste EcoPerfect. Diese Programme eignen sich zur Reinigung normal verschmutzter Baumwollwäsche und sind in Bezug auf den kombinierten Energie- und Wasserverbrauch am effizientesten. Die tatsächliche Temperatur kann bei dieser Kombination von der angegebenen Programmtemperatur abweichen, Waschzeiten werden zugunsten eines niedrigeren Energieverbrauchs verlängert. Dabei ist immer eine Waschwirkung A sichergestellt.
- Programmdauer des Standardprogramms Baumwolle 60 °C 270 min bei vollständiger Befüllung und 270 min bei Teilbefüllung sowie im Standardprogramm Baumwolle 40 °C 270 min bei Teilbefüllung
- Geräuschwert Waschen im Standardprogramm Baumwolle 60°C bei vollständiger Befüllung in dB (A) re 1 pW: 59
- Geräuschwert Schleudern im Standardprogramm Baumwolle 60°C bei vollständiger Befüllung in dB (A) re 1 pW: 77
- unterschiebbar ab 85 cm Nischenhöhe

Programme

- Spezialprogramme: Pflegeleicht Plus, Mix, Hemden/Business, sportivePlus, Hygiene, Super 30'/15', Wolle-Handwäsche, Fein/Seide

Optionen

- varioPerfect: zeit- oder energieoptimierte Programme mit perfektem Waschergebnis
- Tasten: Start / Pause, Drehzahlabwahl, Knitterschutz, ecoPerfect, speedPerfect, Startzeit, Temperatur

Komfort und Sicherheit

- aquaStop-Schlauch
- Display für Programmablauf, Temperatur, Drehzahl, Restzeit und 24 h Endezeitvorwahl
- Vollelektronische Einknopf-Bedienung für alle Wasch- und Spezialprogramme
- Oberwasser-System
- waterPerfect: Mengenautomatik
- Schaumerkennung
- Unwuchtkontrolle
- Anzeige für Überdosierung
- Summer
- Kindersicherung
- 30 cm-Bullauge, silber mit 140° Türöffnungswinkel

Technische Informationen

- Gerätemaße (H x B x T): 85,0 cm x 60,0 cm x 55,0 cm

iQ100
WM14B2G2
Waschvollautomat
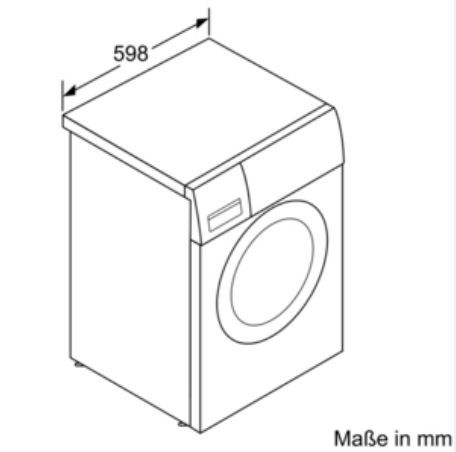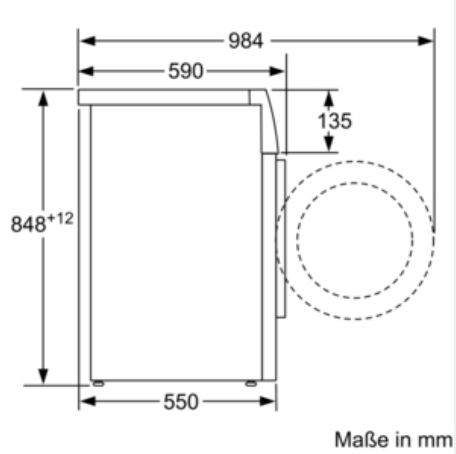
Maßzeichnungen