iQ300
WM14E220
Waschmaschine

A+++

B Schleudern | Nachlege-funktion | waterPerfect | super15 | 1–7 kg | Wolle-Handwasch-Programm

iSensoric Waschmaschine mit waterPerfect für wassersparendes Wäschewaschen und Display mit Endezeitvorwahl.

- ✓ Sensorgesteuerte Beladungserkennung für wassersparendes Wäschewaschen - dank waterPerfect.
- ✓ Energie-Effizienzklasse A+++. Extrem niedriger Energieverbrauch.
- ✓ Display mit Waschprogramm-Endezeitvorwahl bis zu 24 Stunden im Voraus.
- ✓ aquaStop-Schlauch gegen Wasserschäden.
- ✓ Hochwertige Edelstahltrommel für 1-7 kg Wäscheladung.

Ausstattung

Technische Daten

Art der Installation : Freistehend
Höhe der Arbeitsplatte (mm) : 820
Abmessungen des Gerätes : 848 x 598 x 550
Nettogewicht (kg) : 67,021
Anschlusswert (W) : 2300
Absicherung (A) : 10
Spannung (V) : 220-240
Frequenz (Hz) : 50
Approbationszertifikate : CE, VDE
Länge Anschlusskabel (cm) : 160
Waschwirkungsklasse : A
Türöffnung : Links
Rollen : Nein
EAN-Nummer : 4242003766088
Beladungsmenge (kg) : 7,0
Energie-Effizienzklasse : A+++: besonders effizient
Jährlicher Energieverbrauch (kWh/annum) : 165,00
Leistungsaufnahme im Aus-Zustand (W) : 0,20
Leistungsaufnahme im unausgeschalteten Zustand (W) : 1,90
Jährlicher Wasserverbrauch (l/annum) : 10686
Schleuderwirkungsklasse : B
Maximale Schleuderdrehzahl (U/min) : 1391
Durchschn. Waschzeit Baumwolle 40°C (Teilbeladung) min : 186
Durchschn. Waschzeit Baumwolle 60°C (volle Beladung) min : 215
Durchschn. Waschzeit Baumwolle 60°C (Teilbeladung) min : 215
Geräusch Waschen (dB) : 57
Geräusch Schleudern (dB) : 77
Art der Installation : Unterbaugerät

4 242003 766088

Sonderzubehör

WZ10190	Unterbauabdeckung
WZ10130	Zulauf-Verlängerung
WX975600	Bodenbefestigung

iQ300
WM14E220
Waschmaschine

Ausstattung

- iSensoric
- A+++

Leistung und Verbrauch
- Nennkapazität: 7 kg
- Energieeffizienzklasse: A+++ auf einer Energieeffizienzklasse-Skala von A+++ bis D
- Energieverbrauch von 165 kWh/Jahr auf der Grundlage von 220 Standard-Waschzyklen für 60°C- und 40°C- Baumwollprogramme bei vollständiger Befüllung und Teilbefüllung sowie dem Verbrauch der Betriebsarten mit geringer Leistungsaufnahme. Der tatsächliche Energieverbrauch hängt von der Art der Nutzung des Geräts ab.
- Energieverbrauch des Standardprogramms Baumwolle 60°C 0.72 kWh bei vollständiger Befüllung und 0.73 kWh bei Teilbefüllung sowie 0.67 kWh im Standardprogramm Baumwolle 40°C bei Teilbefüllung
- gewichtete Leistungsaufnahme im Aus-Zustand / unausgeschaltetem Zustand: 0.2 W / 1.9 W
- Wasserverbrauch von 10686 Liter/Jahr auf der Grundlage von 220 Standard-Waschzyklen für 60°C- und 40°C-Baumwollprogramme bei vollständiger Befüllung und Teilbefüllung. Der tatsächliche Wasserverbrauch hängt von der Art der Nutzung des Geräts ab.
- Schleudereffizienzklasse: B
- max. Schleuderdrehzahl: 1400 U/min
- Restfeuchte: 53 %
- Die Standard-Waschprogramme, auf die sich die Informationen auf dem Etikett und im Datenblatt beziehen, sind Baumwolle EcoPerfect 60° und Baumwolle EcoPerfect 40°. Diese Programme eignen sich zur Reinigung normal verschmutzter Baumwollwäsche und sind in Bezug auf den kombinierten Energie- und Wasserverbrauch am effizientesten. Die tatsächliche Temperatur kann bei dieser Kombination von der angegebenen Programmtemperatur abweichen, Waschzeiten werden zugunsten eines niedrigeren Energieverbrauchs verlängert. Dabei ist immer eine Waschwirkung A sichergestellt.
- Programmdauer des Standardprogramms Baumwolle 60 °C 215 min bei vollständiger Befüllung und 215 min bei Teilbefüllung sowie im Standardprogramm Baumwolle 40 °C 186 min bei Teilbefüllung
- Geräuschwert Waschen im Standardprogramm Baumwolle 60°C bei vollständiger Befüllung in dB (A) re 1 pW: 57
- Geräuschwert Schleudern im Standardprogramm Baumwolle 60°C bei vollständiger Befüllung in dB (A) re 1 pW: 77

Programme
- Spezialprogramme: SpeedPerfect, EcoPerfect, Super 15, Schnell/ Mix, Wolle-Handwäsche, Fein/Seide

Optionen
- varioPerfect: zeit- oder energieoptimierte Programme mit perfektem Waschergebnis
- Tasten: Start / Pause, Extraspülen, Drehzahlabwahl/ohne Schleudern

Komfort und Sicherheit
- Nachlegefunktion: Unterbrechen Sie den bereits gestarteten Waschvorgang, um weitere Wäschestücke in die Trommel zu legen.
- aquaStop-Schlauch
- Display für Programmablauf, Temperatur, Drehzahl, Restzeit und 24 h Endezeitvorwahl
- LED-Programmablaufanzeige
- Vollelektronische Einknopf-Bedienung für alle Wasch- und Spezialprogramme
- 3D-Oberwassersystem
- waterPerfect: Mengenautomatik
- Schaumerkennung
- Unwuchtkontrolle
- Kindersicherung
- 30 cm-Bullauge, weiß mit 180° Türöffnungswinkel
- Metallverschlusshaken

Technische Informationen
- unterbaufähig
- Gerätemaße (H x B x T): 84,8 cm x 60,0 cm x 55,0 cm

iQ300
WM14E220
Waschmaschine
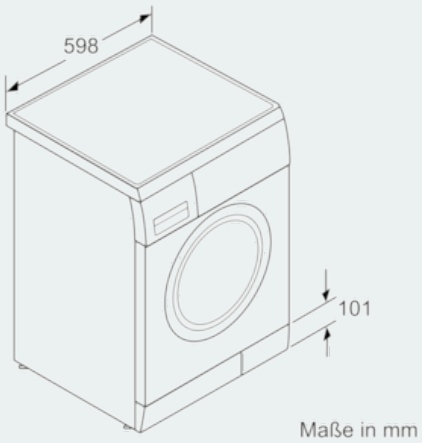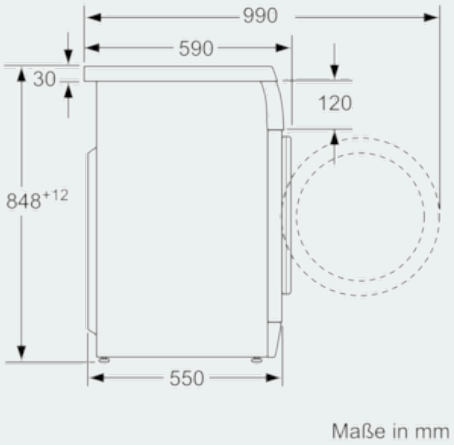
Maßzeichnungen