iQ700, Waschmaschine, Frontlader, 9 kg, 1400 U/min.
WM14VM43

WLAN-fähige Waschmaschine mit Home Connect: Genießen Sie frische Wäsche in Rekordgeschwindigkeit mit dem integrierten speedPack und beseitigen Sie die 4 hartnäckigsten Flecken mit dem antiFlecken-System.

- ✓ Beschleunigen Sie Ihre Programme, erzielen Sie ein optimales Waschergebnis in weniger als 1 Stunde oder waschen Sie in nur 15 Minuten - speedPack XL für Waschmaschinen.
- ✓ Bedienen Sie Ihre Waschmaschine von wo Sie wollen, wann Sie wollen - mit der Home Connect App (Android und iOS).
- ✓ Intelligente und automatische Beseitigung von 4 hartnäckigen Flecken - Antiflecken-System.
- ✓ Hervorragende Lesbarkeit gepaart mit einer komfortablen und intuitiven Menünavigation - directTouch LED-Display.
- ✓ Schonende Reinigung hochwertiger Outdoor-Bekleidung - Outdoor-Programm.

Sonderzubehör

WZ10131
WX975600

Ausstattung

Technische Daten

Energieeffizienzklasse (EU 2017/1369): A
Gewichteter Energieverbrauch in kWh pro 100 Waschzyklen im Programm eco 40-60 (EU 2017/1369): 48
Maximale Kapazität in kg (EU 2017/1369): 9,0
Wasserverbrauch in Litern im eco-Programm pro Betriebszyklus (EU 2017/1369): 48
Dauer des Programms eco 40-60 in Stunden und Minuten bei Nennkapazität (EU 2017/1369): 3:44
Schleudereffizienzklasse des Programms eco 40-60 (EU 2017/1369): B
Luftschallemissionsklasse (EU 2017/1369): A
Luftschallemissionen (EU 2017/1369): 70
Bauform: Standgerät
Höhe der Arbeitsplatte (mm): 850
Abmessungen des Gerätes (mm): 848 x 598 x 590
Nettogewicht (kg): 81,903
Anschlusswert (W): 2300
Absicherung (A): 10
Spannung (V): 220-240
Frequenz (Hz): 50
Approbationszertifikate: CE, VDE
Länge Anschlusskabel (cm): 160
Türanschlag: Links
Rollen: Nein
EAN-Nummer: 4242003899816
Art der Installation: Standgerät

4 242003 899816

iQ700, Waschmaschine, Frontlader, 9 kg, 1400 U/min.
WM14VM43

Ausstattung

Leistung und Verbrauch
- Energieeffizienzklasse[1]: A
- Stromverbrauch[2] / Wasserverbrauch[3]: 48 kWh / 48 Liter
- Nennkapazität: 1 - 9 kg
- Programmlaufzeit[4]: 3:44 h:min
- Schleudereffizienzklasse: B
- Schleuderdrehzahl**: 400 - 1400 U/Min.
- Geräuschwert: 70 dB (A) re 1 pW
- Geräuscheffizienzklasse: A

Programme
- Standardprogramme: Baumwolle, Pflegeleicht, Fein/Seide, Wolle-Handwäsche
- Spezialprogramme: Hygiene, Trommel Reinigen (mit Erinnerungsfunktion), Hemden/Business, Outdoor, Schleudern / Abpumpen, powerSpeed 59', Schnell/Mix, Spülen, Super 30'/15'

Optionen
- Home Connect Funktion: Fernstart und Fernüberwachung, iService Remote, mit Energiemanagement
- Antiflecken-System mit 4 Flecken - zuschaltbar zu den gängigen Standard-Programmen
- touchControl-Tasten: Knitterschutz, Ein/Aus, Fertig in, Fleckenauswahl, Extraspülen, Fernstart, Start / Pause mit Nachlegefunktion, Temperatur, varioSpeed, Vorwäsche, Drehzahlabwahl/ohne Schleudern

Komfort und Sicherheit
- powerSpeed System: bessere Waschergebnisse in kürzerer Zeit
- softTrommel: besonders schonende und wirkungsvolle Wäschepflege
- Trommelinnenbeleuchtung: LED
- Trommelreinigung mit Erinnerungsfunktion
- iQdrive: energiesparenste und leiseste Motorentechnologie
- anti-vibration Design: mehr Stabilität und Laufruhe
- Programmwähler mit integriertem Ein-/ Ausschalter
- Großes, übersichtliches LED-Display für Programmablauf, Temperaturwahl, max. Schleuderdrehzahl, Restzeitanzeige und 24 h Endezeitvorwahl, Fleckenauswahl und Verbrauchsanzeige
- Nachlegefunktion: Unterbrechen Sie den bereits gestarteten Waschvorgang, um weitere Wäschestücke in die Trommel zu legen.
- Verbrauchsanzeige des Wasser- und Energiebedarfs vor Programmstart
- Anzeige für Überdosierung
- Nachlegefunktion
- waterPerfect Plus: für eine effiziente Wassernutzung auch bei geringer Beladung dank intelligenter Sensortechnologie.
- Schaumerkennung
- Unwuchtkontrolle
- Kindersicherung
- Signal am Programmende
- Leichtreinigungsschublade
- 32 cm-Bullauge, Alu-Look, schwarz mit 171° Türöffnungswinkel
- aquaStop®: eine Siemens Hausgeräte Garantie bei Wasserschäden - ein Geräteleben lang.*

Technische Informationen
- unterschiebbar ab 85 cm Nischenhöhe
- Gerätemaße (H x B): 84.8 cm x 59.8 cm
- Gerätetiefe: 59.0 cm
- Gerätetiefe inkl. Türe: 63.2 cm
- Gerätetiefe mit geöffneter Türe: 106.3 cm

[1] Auf einer Energieeffizienzklassen-Skala von A bis G
2 Energieverbrauch in kWh für 100 Waschzyklen (im Programm Eco 40-60)
[3] Gewichteter Wasserverbrauch in Litern pro Waschgang (im Programm Eco 40-60)
[4] Laufzeit für das Programm Eco 40-60
*** Der angegebene Wert ist gerundet.*
** Garantiebedingungen finden Sie unter https://www.siemens-home.bsh-group.com/de/kundendienst/garantie*

iQ700, Waschmaschine, Frontlader, 9 kg, 1400 U/min.
WM14VM43
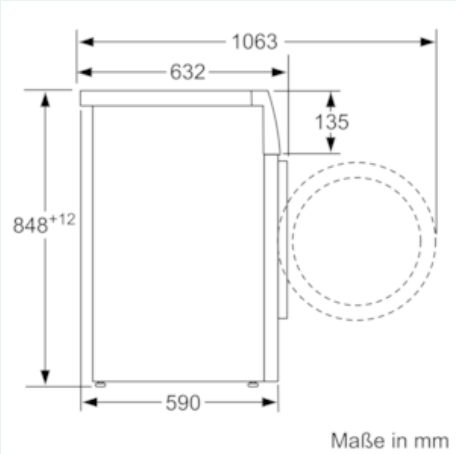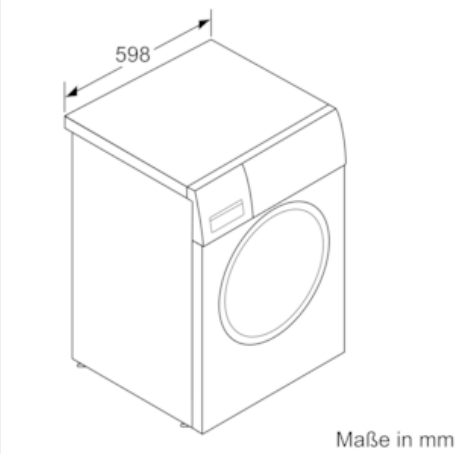
Maßzeichnungen