iQ700
WM16W540
Waschmaschine

A+++

Made in Germany

iSensoric Premium-Waschmaschine in neuem eleganten Design mit sensorgesteuertem Antiflecken-System

- ✓ Antiflecken-System zur Entfernung der 4 hartnäckigsten Flecken.
- ✓ Intelligenter, langlebiger und leiser iQdrive-Motor für besonders wirkungsvolle und effiziente Wäschepflege.
- ✓ Energieverbrauchsanzeige erleichtert die Wahl des richtigen Programms.
- ✓ Beschleunigen Sie den Waschprozess mit der varioSpeed-Option um bis zu 65%.
- ✓ Spezialprogramm für Sport- und Outdoor-Bekleidung.

Ausstattung

Technische Daten

Art der Installation : Freistehend
Höhe der Arbeitsplatte (mm) : 850
Abmessungen des Gerätes : 848 x 598 x 590
Nettogewicht (kg) : 79,470
Anschlusswert (W) : 2300
Absicherung (A) : 10
Spannung (V) : 220-240
Frequenz (Hz) : 50
Approbationszertifikate : CE, VDE
Länge Anschlusskabel (cm) : 160
Waschwirkungsklasse : A
Türöffnung : Links
Rollen : Nein
EAN-Nummer : 4242003664605
Beladungsmenge (kg) : 8,0
Energie-Effizienzklasse : A+++: besonders effizient
Jährlicher Energieverbrauch (kWh/annum) : 137,00
Leistungsaufnahme im Aus-Zustand (W) : 0,12
Leistungsaufnahme im unausgeschalteten Zustand (W) : 0,43
Jährlicher Wasserverbrauch (l/annum) : 9900
Schleuderwirkungsklasse : A
Maximale Schleuderdrehzahl (U/min) : 1555
Durchschn. Waschzeit Baumwolle 40°C (Teilbeladung) min : 225
Durchschn. Waschzeit Baumwolle 60°C (volle Beladung) min : 225
Durchschn. Waschzeit Baumwolle 60°C (Teilbeladung) min : 225
Dauer des unausgeschalteten Zustands (min) : 20
Geräusch Waschen (dB) : 48
Geräusch Schleudern (dB) : 74
Art der Installation : Standgerät

4 242003 664605

Sonderzubehör

WZ20490	Podest mit Auszug
WZ10130	Zulauf-Verlängerung
WX975600	Bodenbefestigung

iQ700
WM16W540
Waschmaschine

Ausstattung

Leistung und Verbrauch
- Nennkapazität: 8 kg
- Energieeffizienzklasse: A+++ auf einer Energieeffizienzklasse-Skala von A+++ bis D
- Energieverbrauch von 137 kWh/Jahr auf der Grundlage von 220 Standard-Waschzyklen für 60°C- und 40°C- Baumwollprogramme bei vollständiger Befüllung und Teilbefüllung sowie dem Verbrauch der Betriebsarten mit geringer Leistungsaufnahme. Der tatsächliche Energieverbrauch hängt von der Art der Nutzung des Geräts ab.
- 30% sparsamer (137kWh/Jahr) als der Grenzwert (196kWh/Jahr) der Energieeffizienzklasse A+++ in der Kategorie 8 kg nach der EU-Verordnung 1061/2010
- Energieverbrauch des Standardprogramms Baumwolle 60°C 0.74 kWh bei vollständiger Befüllung und 0.7 kWh bei Teilbefüllung sowie 0.35 kWh im Standardprogramm Baumwolle 40°C bei Teilbefüllung
- gewichtete Leistungsaufnahme im Aus-Zustand / unausgeschaltetem Zustand: 0.12 W / 0.43 W
- Wasserverbrauch von 9900 Liter/Jahr auf der Grundlage von 220 Standard-Waschzyklen für 60°C- und 40°C-Baumwollprogramme bei vollständiger Befüllung und Teilbefüllung. Der tatsächliche Wasserverbrauch hängt von der Art der Nutzung des Geräts ab.
- Schleudereffizienzklasse: A
- max. Schleuderdrehzahl: 1600 U/min
- Restfeuchte: 44 %
- Die Standard-Waschprogramme, auf die sich die Informationen auf dem Etikett und im Datenblatt beziehen, sind Baumwolle 60° + Taste EcoPerfect und Baumwolle 40° + Taste EcoPerfect. Diese Programme eignen sich zur Reinigung normal verschmutzter Baumwollwäsche und sind in Bezug auf den kombinierten Energie- und Wasserverbrauch am effizientesten. Die tatsächliche Temperatur kann bei dieser Kombination von der angegebenen Programmtemperatur abweichen, Waschzeiten werden zugunsten eines niedrigeren Energieverbrauchs verlängert. Dabei ist immer eine Waschwirkung A sichergestellt.
- Programmdauer des Standardprogramms Baumwolle 60 °C 225 min bei vollständiger Befüllung und 225 min bei Teilbefüllung sowie im Standardprogramm Baumwolle 40 °C 225 min bei Teilbefüllung
- Dauer des unausgeschalteten Zustands: 20 min
- Geräuschwert Waschen im Standardprogramm Baumwolle 60°C bei vollständiger Befüllung in dB (A) re 1 pW: 48
- Geräuschwert Schleudern im Standardprogramm Baumwolle 60°C bei vollständiger Befüllung in dB (A) re 1 pW: 74

Programme
- Spezialprogramme: Pflegeleicht Plus, Abpumpen, Outdoor, Hemden/Business, Super 15, Schnell/Mix, Spülen / Schleudern, Hygiene, Steppdecken, Trommel Reinigen (mit Erinnerungsfunktion), Wolle-Handwäsche, Fein/Seide

Optionen
- varioPerfect: zeit- oder energieoptimierte Programme mit perfektem Waschergebnis
- touchControl-Tasten: Ein/Aus, Vorwäsche, Extraspülen, Knitterschutz, Drehzahlabwahl, Fertig in, Temperatur, Start / Pause, speedPerfect/varioSpeed, ecoPerfect, Fleckenauswahl und 24 h
- Antifleckensystem mit 4 Flecken - zuschaltbar zu den gängigen Standard-Programmen

Komfort und Sicherheit
- Nachlegefunktion: Unterbrechen Sie den bereits gestarteten Waschvorgang, um weitere Wäschestücke in die Trommel zu legen.
- softTrommel: besonders schonende und wirkungsvolle Wäschepflege
- Trommelreinigung mit Erinnerungsfunktion
- 32 cm-Bullauge, silber-schwarzgrau mit 171° Türöffnungswinkel
- Komfortverschluss
- iQdrive: energiesparenste und leiseste Motorentechnologie
- anti-vibration Design: mehr Stabilität und Laufruhe
- Durchflusssensor für optimalen Wasserverbrauch
- waterPerfect Plus: ressourcenschonendes Wassermanagement
- aquaStop®: eine Siemens Hausgeräte Garantie bei Wasserschäden - ein Geräteleben lang.*
- Verbrauchsanzeige des Wasser- und Energiebedarfs vor Programmstart
- Programmwähler mit integriertem Ein-/Ausschalter
- Großes, übersichtliches LED-Display für Programmablauf, Temperaturwahl, max. Schleuderdrehzahl, Restzeitanzeige und 24 h Endezeitvorwahl, Fleckenauswahl und Verbrauchsanzeige
- Schaumerkennung
- Kindersicherung
- Summer
- Stufenlose Mengenautomatik
- Leichtreinigungsschublade

Technische Informationen
- Gerätemaße (H x B x T): 84,8 cm x 59,8 cm x 59,0 cm
- unterschiebbar ab 85 cm Nischenhöhe
- * Garantiebedingungen finden Sie unter https://www.siemens-home.bsh-group.com/de/kundendienst/garantie

iQ700
WM16W540
Waschmaschine
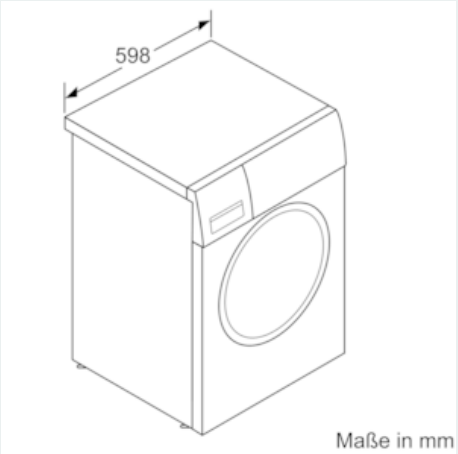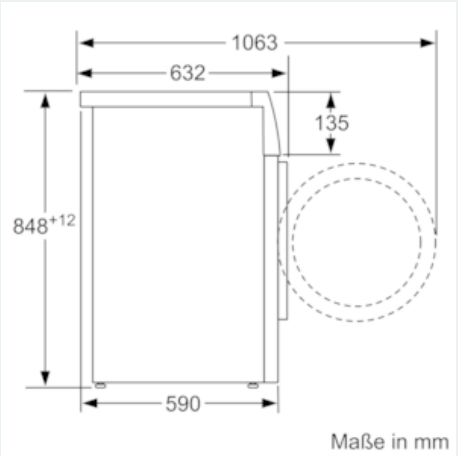
Maßzeichnungen