iQ500
WP12T447
Toplader

A+++

iSensoric Toplader-Waschmaschine mit 15-Minuten-Schnellwaschprogramm super15 für eine schnelle und effektive Wäschepflege.

- ✓ Energie-Effizienzklasse A+++. Extrem niedriger Energieverbrauch.
- ✓ 15-Minuten-Schnellwaschprogramm (super15) wäscht, schleudert und spült in nur 15 Minuten.
- ✓ softOpening-Trommel mit spezieller Scharnierfederung für ein besonders leichtes und sanftes Öffnen der Trommel.
- ✓ Sensorgesteuerte Beladungserkennung für wassersparendes Wäschewaschen - dank waterPerfect.
- ✓ Großes Display mit Startzeitvorwahl zur Einstellung des gewünschten Waschprogramms um bis zu 24 Stunden im Voraus.
- ✓ Komfortables Bewegen der Maschine dank Mobilitäts-Ausstattung mit Rad und Gleitern.

Ausstattung

Technische Daten

Art der Installation : Freistehend
Abmessungen des Gerätes : 900 x 400 x 650
Nettogewicht (kg) : 60,0
Anschlusswert (W) : 2300
Absicherung (A) : 10
Spannung (V) : 220-240
Frequenz (Hz) : 50
Approbationszertifikate : CE, VDE
Länge Anschlusskabel (cm) : 150
Waschwirkungsklasse : A
Türöffnung : Hinten
Rollen : Ja
EAN-Nummer : 4242003736159
Füllmenge Baumwolle (kg) : 7,0
Energieeffizienz : A+++: besonders effizient
Jährlicher Energieverbrauch (kWh/annum) : 174
Leistungsaufnahme im Aus-Zustand (W) : 0,09
Leistungsaufnahme im unausgeschalteten Zustand (W) : 0,09
Jährlicher Wasserverbrauch (l/annum) : 9240
Schleuderwirkungsklasse : C
Maximale Schleuderdrehzahl (rpm) : 1156
Durchschn. Waschzeit Baumwolle 40°C (Teilbeladung) min : 160
Durchschn. Waschzeit Baumwolle 60°C (volle Beladung) min : 260
Durchschn. Waschzeit Baumwolle 60°C (Teilbeladung) min : 175
Dauer des unausgeschalteten Zustands (min) : 15
Geräusch Waschen (dB) : 59
Geräusch Schleudern (dB) : 76
Art der Installation : Standgerät

4 242003 736159

Sonderzubehör

WZ10130 Zulauf-Verlängerung

iQ500
WP12T447
Toplader

Ausstattung

- A+++
- 7,0 kg

Leistung und Verbrauch

- Nennkapazität: 7 kg
- Energieeffizienzklasse: A+++
- Energieverbrauch von 174 kWh/Jahr auf der Grundlage von 220 Standard-Waschzyklen für 60°C- und 40°C- Baumwollprogramme bei vollständiger Befüllung und Teilbefüllung sowie dem Verbrauch der Betriebsarten mit geringer Leistungsaufnahme. Der tatsächliche Energieverbrauch hängt von der Art der Nutzung des Geräts ab.
- Energieverbrauch des Standardprogramms Baumwolle 60°C 0.91 kWh bei vollständiger Befüllung und 0.74 kWh bei Teilbefüllung sowie 0.64 kWh im Standardprogramm Baumwolle 40°C bei Teilbefüllung
- gewichtete Leistungsaufnahme im Aus-Zustand / unausgeschaltetem Zustand: 0.09 W / 0.09 W
- Wasserverbrauch von 9240 Liter/Jahr auf der Grundlage von 220 Standard-Waschzyklen für 60°C- und 40°C-Baumwollprogramme bei vollständiger Befüllung und Teilbefüllung. Der tatsächliche Wasserverbrauch hängt von der Art der Nutzung des Geräts ab.
- Schleudereffizienzklasse: C
- max. Schleuderdrehzahl: 1200 U/min
  Restfeuchte: 55 %
- Die Standard-Waschprogramme, auf die sich die Informationen auf dem Etikett und im Datenblatt beziehen, sind Baumwolle 60° Eco und Baumwolle Eco 40°. Diese Programme eignen sich zur Reinigung normal verschmutzter Baumwollwäsche und sind in Bezug auf den kombinierten Energie- und Wasserverbrauch am effizientesten. Die tatsächliche Temperatur kann bei dieser Kombination von der angegebenen Programmtemperatur abweichen, Waschzeiten werden zugunsten eines niedrigeren Energieverbrauchs verlängert. Dabei ist immer eine Waschwirkung A sichergestellt.
- Programmdauer des Standardprogramms Baumwolle 60 °C 260 min bei vollständiger Befüllung und 175 min bei Teilbefüllung sowie im Standardprogramm Baumwolle 40 °C 160 min bei Teilbefüllung
- Dauer des unausgeschalteten Zustands: 15 min
- Geräuschwert Waschen im Standardprogramm Baumwolle 60°C bei vollständiger Befüllung in dB (A) re 1 pW: 59
- Geräuschwert Schleudern im Standardprogramm Baumwolle 60°C bei vollständiger Befüllung in dB (A) re 1 pW: 76
- nicht unterbaufähig

Programme

- Spezialprogramme: Pflegeleicht Plus, Hemden/Business, sportivePlus, Super 15, Schnell/Mix, Hygiene, Wolle-Handwäsche/ Seide, Fein

Optionen

- Tasten: Startzeitvorwahl, Vorwäsche, Temperatur, Start / Pause mit Nachlegefunktion, Flecken, Extraspülen, Knitterschutz, schnell Waschen, Memory, Löschen, Drehzahlabwahl, ohne Schleudern

Komfort und Sicherheit

- Nachlegefunktion: Unterbrechen Sie den bereits gestarteten Waschvorgang, um weitere Wäschestücke in die Trommel zu legen.
- aquaStop mit lebenslanger Garantie
- Vollelektronische Einknopf-Bedienung für alle Waschprogramme
- Großes Display für Temperatur, Drehzahlabwahl, LED-Programmablaufanzeige, Restzeitanzeige und 24 h Startzeitvorwahl
- Oberwasser-System
- waterPerfect: Mengenautomatik
- ja
- Unwuchtkontrolle
- Schaumerkennung
- Kindersicherung
- Top-Parkposition
- Ausfahrbare Mobilität

Technische Informationen

- Gerätemaße (H x B x T): 90,0 cm x 40,0 cm x 65,0 cm

iQ500
WP12T447
Toplader
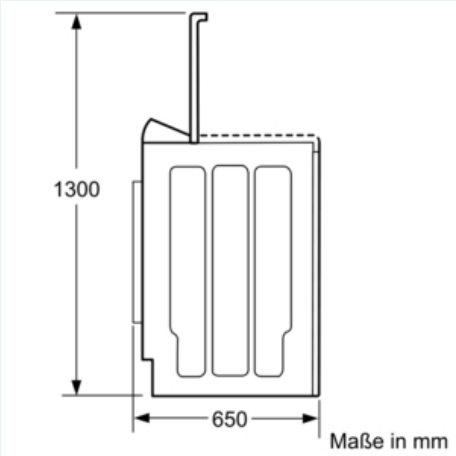
Maßzeichnungen