BOSCH

SensitiveDrying System | SelfCleaning Condenser | A++ | Green Technology inside | AutoDry | AntiVibration Design | ActiveAir Technology

Bosch
WTW854H1
Wäschetrockner

Vorgänger:
WTW854H0

Vertrieblicher Nachfolger:

EAN-Nr.:
4242005028627

Vertriebsprogramm:
DGH

Serie | 6

WTW854H1

SelfCleaning Condenser
Wärmepumpentrockner

Leistung und Verbrauch

- Nennkapazität für das Standard-Baumwollprogramm bei vollständiger Befüllung: 8 kg Baumwollwäsche
- Trocknerart: Kondensation mit Wärmepumpentechnologie
- Energieeffizienzklasse: A++
- Energieverbrauch von 232.0 kWh/Jahr auf der Grundlage von 160 Trocknungszyklen für das Standard-Baumwollprogramm bei vollständiger Befüllung und Teilbefüllung sowie des Verbrauchs der Betriebsarten mit geringer Leistungsaufnahme. Der tatsächliche Energieverbrauch je Zyklus hängt von der Art der Nutzung des Geräts ab
- Energieverbrauch des Standard-Baumwollprogramms bei vollständiger Befüllung 1.8 kWh und Energieverbrauch des Standard-Baumwollprogramms bei Teilbefüllung 1.04 kWh
- Leistungsaufnahme im Aus-Zustand 0.1 W und im nichtausgeschalteten Zustand 0.75 W
- Dauer des unausgeschalteten Zustands: NO_FEATURE
- Das Programm Baumwolle schranktrocken ist das Standard-Trockenprogramm, auf die sich die Informationen auf dem Etikett und im Datenblatt beziehen. Dieses Programm ist zum Trocknen normaler nasser Baumwolltextilien geeignet und in Bezug auf den Energieverbrauch für Baumwolle am effizientesten.
- Gewichtete Programmdauer des Standard-Baumwollprogramms bei vollständiger Befüllung und Teilbefüllung: 157 min.
- Programmdauer des Standard-Baumwollprogramms bei vollständiger Befüllung 203 min und Programmdauer des Standard-Baumwollprogramms bei Teilbefüllung 122 min.
- Kondensationseffizienzklasse B auf einer Skala von G (geringste Effizienz) bis A (höchste Effizienz).
- durchschnittliche Kondensationseffizienz des Standard-Baumwollprogramms bei vollständiger Befüllung 86 % und durchschnittliche Kondensationseffizienz des Standard-Baumwollprogramms bei Teilbefüllung 86 %.
- Gewichtete Kondensationseffizienz des Standard-Baumwollprogramms 86 %.
- Schalleistungspegel: 65 dB (A) re 1 pW

Programme

- Spezialprogramme: Wolle finish, Mix, Handtücher, Zeitprogramm warm, Zeitprogramm kalt, Sportswear, Daunen, ExtraKurz 40', Blusen/Hemden

Optionen

- Knitterschutz 120 min am Programmende
- TouchControl-Tasten: Schontrocknen, Signal, Knitterschutz, Endezeitvorwahl, Programmdauer, Start/Pause, Trocknungsgradfeinjustage, 24 h Endezeitvorwahl

Komfort und Sicherheit

- AntiVibration Design: mehr Stabilität und Laufruhe
- SelfCleaning Condenser - nie mehr Kondensator reinigen
- AutoDry: feuchtegesteuerte Trocknungsprogramme
- Sensitive Drying System: große Edelstahltrommel, Mitnehmer im Softdesign
- Drehwähler
- Großes, übersichtliches LED-Display für Restzeitanzeige und 24 h Endezeitvorwahl, Programmstatus, Zusatzfunktionen

Zubehör

Sonderzubehör

- WMZ20500 Podest mit Auszug
- WMZ20600 „Wollekorb“
- WTZ11400 Verbindungssatz mit Auszug
- WTZ20410 Verbindungssatz

Verfügbare Farbvarianten

Technische Daten

Ausstattungsmerkmale
Bauform : Freistehend
Arbeitsplatte abnehmbar : Nein
Türanschlag : Rechts
Länge Anschlusskabel (cm) : 145,0
Höhe der Arbeitsplatte (mm) : 842
Abmessungen des Gerätes (mm) : 842 x 598 x 599
Nettogewicht (kg) : 50,0
Fluorierte Treibhausgase : Ja
Kältemittelart : R134a
Hermetisch geschlossene Einrichtung : Ja
Menge der Fluorgase (kg) : 0,220
Menge als CO2-Äquivalent (t) : 0,315
EAN-Nummer : 4242005028627

Verbrauchs- und Anschlusswerte
Anschlusswert (W) : 1000
Absicherung (A) : 10
Spannung (V) : 220-240
Frequenz (Hz) : 50
Approbationszertifikate : CE, VDE
Beladungsmenge in kg : 8,0
Standard-Baumwollprogramm : Baumwolle schranktrocken
Energie-Effizienz-Klasse : A++
Energieverbrauch des Standard-Baumwollprogramms bei vollständiger Befüllung (kWh) : 1,80
Programmdauer des Standard-Baumwollprogramms bei vollständiger Befüllung (min) : 203
Energieverbrauch des Standard-Baumwollprogramms bei Teilbefüllung (kWh) : 1,04
Programmdauer des Standard-Baumwollprogramms bei Teilbefüllung (min) : 122
Gewichteter jährlicher Energieverbrauch (kWh) : 232,0
Gewichtete Programmdauer des Standard-Baumwollprogramms bei vollständiger Befüllung und Teilbefüllung (min) : 157
Durchschnittliche Kondensationseffizienz des Standard-Baumwollprogramms bei vollständiger Befüllung (%) : 86
Durchschnittliche Kondensationseffizienz des Standard-Baumwollprogramms bei Teilbefüllung (%) : 86
Gewichtete Kondensationseffizienz für das Standard-Baumwollprogramm bei vollständiger Befüllung und Teilbefüllung (%) : 86

Serie | 6

WTW854H1

SelfCleaning Condenser
Wärmepumpentrockner

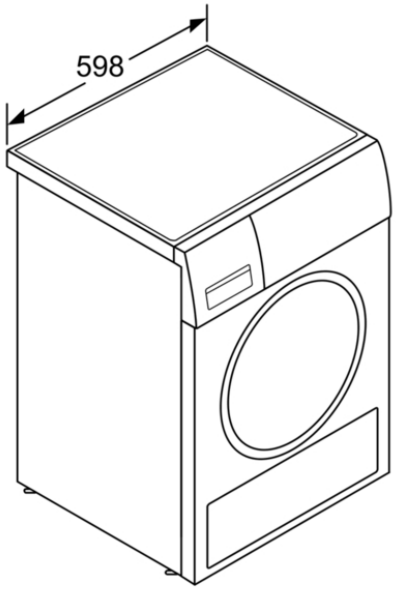

Maße in mm

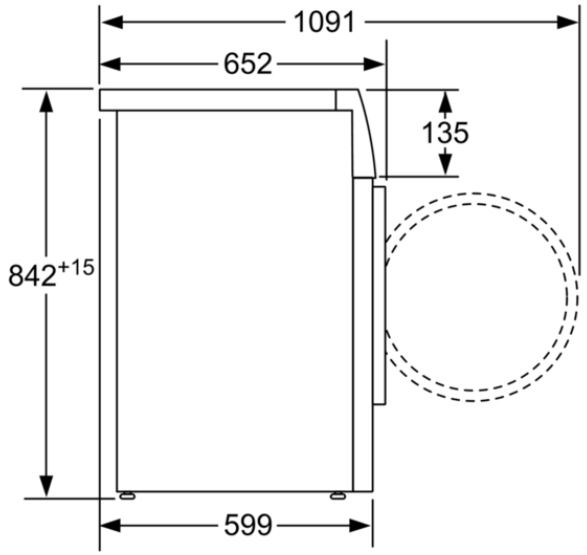

Maße in mm