# ZOU25612XU Einbauherd

**Probieren Sie alle Optionen mit diesem Multifunktionsofen aus**

Dank seinen nützlichen Zubereitungsfunktionen wie Ober- und Unterhitze, Grill und Ventilator, macht dieser Multifunktionsofen das Kochen einfacher – ganz gleich welches Gericht.

**Genießen Sie die Sorgenfreiheit mit dieser automatischen Abschaltung des Backofens.**

Der wahrgewordene Traum eines Multitaskers, der Garzeitmesser dieses Backofens schaltet den Backofen ab sobald Ihr Gericht gar ist – genießen Sie Ihr Abendessen sorgenfrei.

**Schnelleres und einfacheres Grillen und Bräunen**

Mit dem Grill wird Grillen und Bräunen schnell und einfach. Der beste Grill für Frühstückstoast, Kebab, Gemüse und knusprige Krusten.

**Weitere Vorteile:**

• Auftau-Funktion für eine schnellere, leichtere Zubereitung von Lebensmitteln

**Produktspezifikationen:**

• Multifunktionsofen
• 57 Liter Garraum
•Leichtreinigungstür und -ausstattung
•Glatte Backofeninnenwände
•Antifinger Edelstahl-Beschichtung
•Kühlgebläse
•Zubehör: 1 Backblech , 1 Kombirost
•Elektronik-Uhr
• 57 Liter Garraum
•Energieeffizienzklasse: A (Spektrum A+++ - D)

**Technische Daten:**

• PNC : 944 068 014
•EAN-Nummer : 7332543651054
•Energieffizienzklasse : A (Spektrum A+++ bis D)
•Einbauhöhe (mm) : 600
•Einbaubreite (mm) : 560
•Einbautiefe (mm) : 550
•Gerätehöhe (mm) : 590
•Gerätebreite (mm) : 594
•Gerätetiefe (mm) : 560
•Beheizungarten : Unterhitze, Ober-/Unterhitze, Umluft, Grillstufe 2 , Grillstufe 1, Feuchte Umluft, Umluftgrillen
•Nettovolumen Backraum (L) : 57
•Farbe : Edelstahl mit Antifingerprint
•Netzstecker : No
•Anschlusswert (Watt) : 10100
•Volt : 230
•Beleuchtung (Watt) : 25
•Bruttogewicht (kg) : 28
•Nettogewicht (kg) : 26.8
•Verpackung, Höhe (mm) : 654
•Verpackung, Breite (mm) : 635
•Verpackung, Tiefe (mm) : 670

**Produktbeschreibung:**

Energieeffizienzklasse A, Multifunktionsofen, Versenkknebel, Elektronikuhr, 57 Ltr. Backraum
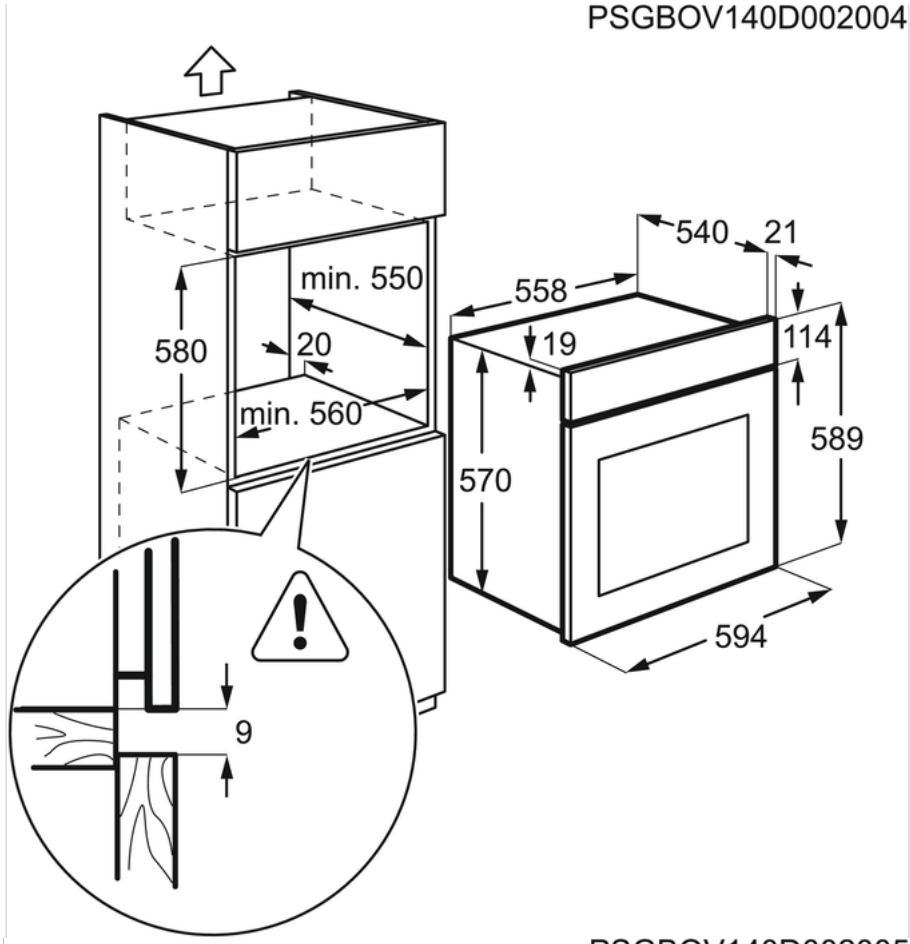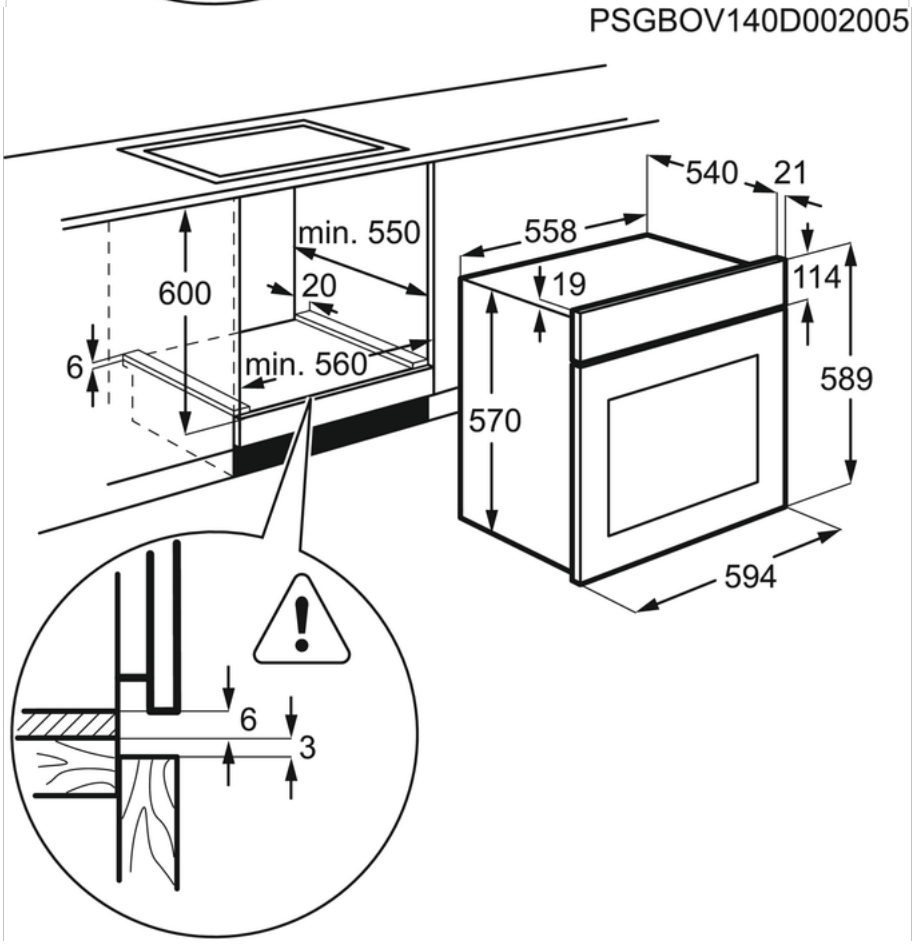
## ZOU25612XU Einbauherd