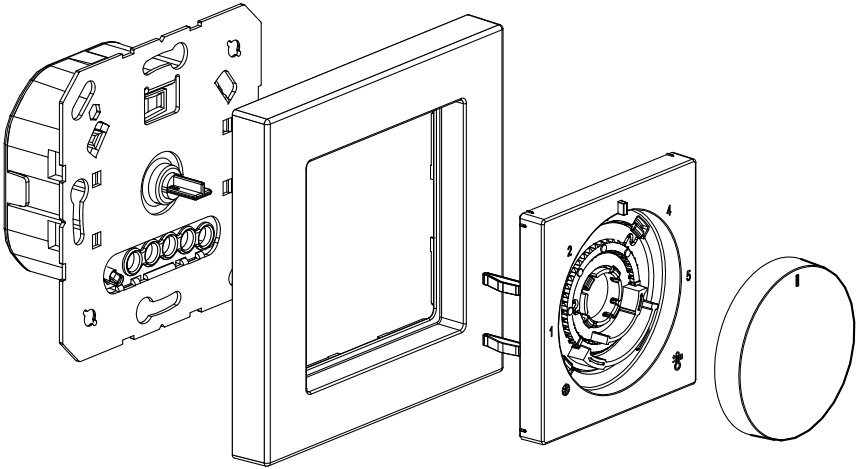
1
2
4
5
1