Bewegungsmelder

iHF 3D KNX

anthrazit
EAN 4007841 007621

intelligent high frequency sensor 160° | 3 zones scalable 3 x 1-7m, max. 7 m | KNX | max. 2000 W | IP54 | 2 - 2000 lux | 10 sec - 30 min | manual override | Ideal 2 m | Teach mode

Funktionsbeschreibung

Macht draußen den Unterschied. Genau wo Sie wollen. Lückenlos, kompromisslos, fehlerlos. Der iHF 3D KNX ist der perfekte Bewegungsmelder für den Außenbereich. Egal ob an Fassaden, Carports, Terrassen oder Parkplätzen – der intelligente Hochfrequenzsensor schaltet das Licht nur dann, wenn er wirklich soll. Zum einen, weil er menschliche Bewegungen von denen von Sträuchern, Kleintieren und Regen unterscheiden kann. Und zum anderen, weil der Nutzer den Erfassungsradius von maximal 7 Metern in alle drei Dimensionen präzise nach seinen individuellen Bedürfnissen einstellen kann. Und das bei jeder Witterung.

Technische Daten

Ausführung	Bewegungsmelder
Abmessungen (L x B x H)	120 x 117 x 120 mm
Netzanschluss	220 – 240 V / 50 – 60 Hz
Versorgungsspannung Detail	KNX-Bus
Sensortechnologie	iHF (Intelligente Hochfrequenz-Technik)
Anwendung, Ort	Außenbereich
Montageort	Wand
Montageart	Aufputz
HF-Technik	5,8 GHz
Elektronische Skalierbarkeit	Ja
Mechanische Skalierbarkeit	Nein
Montagehöhe	1,80 – 2,00 m
optimale Montagehöhe	1,8 m
Erfassungswinkel	160 °
Öffnungswinkel	100 °
Unterkriechschutz	Ja
Reichweite Detail	Einstellbarer Erfassungsbereich auf 3 Achsen

Reichweite Radial	r = 7 m (68 m²)
Reichweite Tangential	r = 7 m (68 m²)
Dämmerungseinstellung Teach	Ja
Dämmerungseinstellung	2 – 2000 lx
Schaltausgang 1, Ohmsch	2000 W
KNX-Funktionen	Lichtausgang 1x, Präsenz-Ausgang, Helligkeitswert, Grundlichtfunktion, Dämmerungsschalter, Bewegungsrichtung, Distanz
Mit Busankopplung	Ja
Einstellungen via	ETS-Software, Fernbedienung, Bus
Mit Fernbedienung	Ja
Schutzart	IP54
Werkstoff	Kunststoff
Umgebungstemperatur	-20 – 50 °C
Farbe	Anthrazit
Herstellergarantie	5 Jahre
Variante	anthrazit
VPE1, EAN	4007841007621

Bewegungsmelder

iHF 3D KNX

anthrazit
EAN 4007841 007621

Zubehör

EAN 4007841 009151	Fernbedienung Smart Remote
EAN 4007841 007638	Fernbedienung RC9

Sensorerfassungsbereich

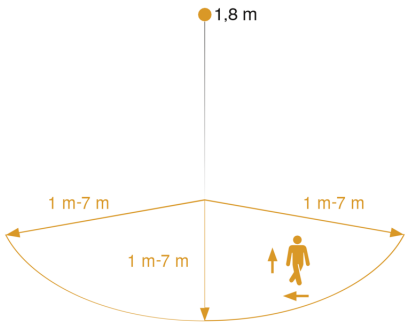

Mögliche Montagehöhe: 1,80 m – 2,00 m
Orange: radial und tangential
3 skalierbare Achsen
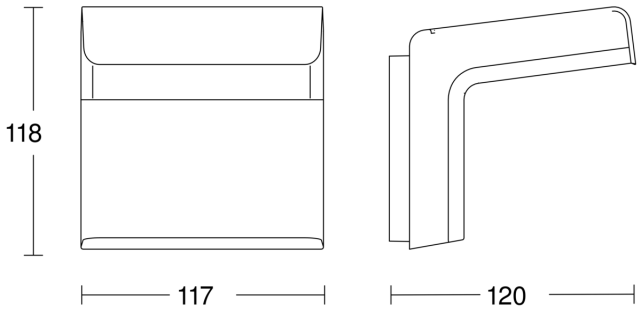
Maßzeichnung