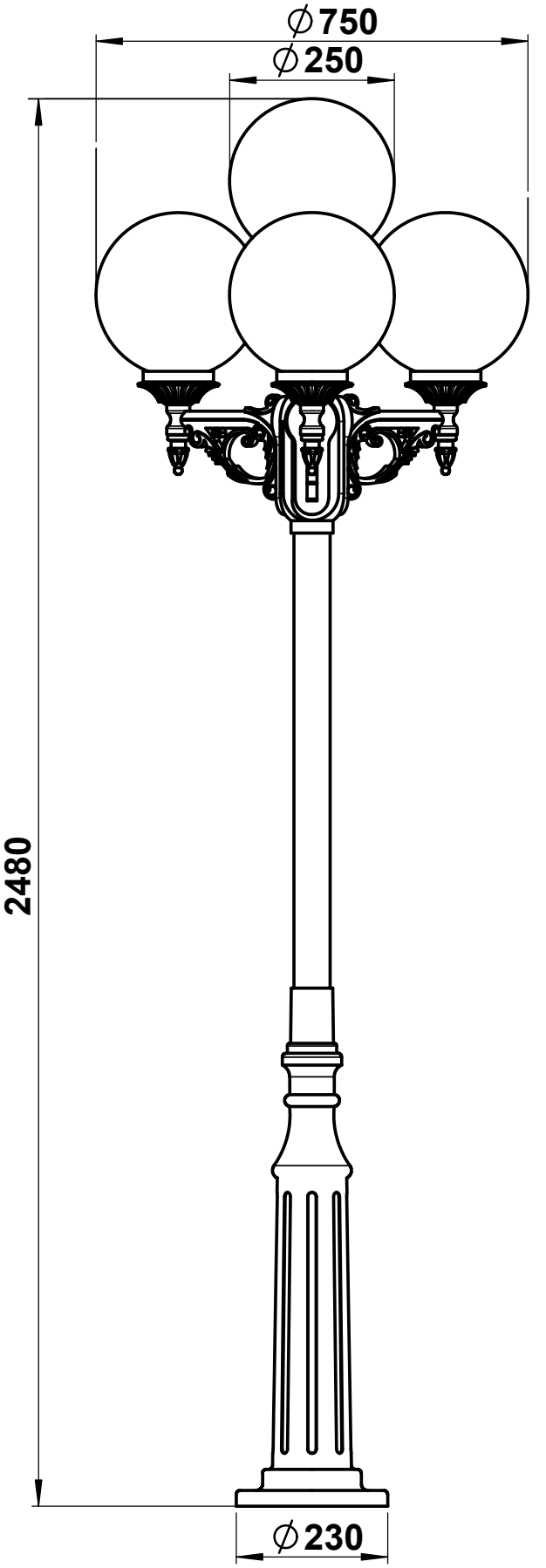
∅750
∅250
2480
∅230