ESYLUX GmbH • An der Strusbek 40
22926 Ahrensburg / Germany
info@esylux.com • www.esylux.com
MA01968303

CELINE-2 PNL 600
CELINE-2 PNL 625

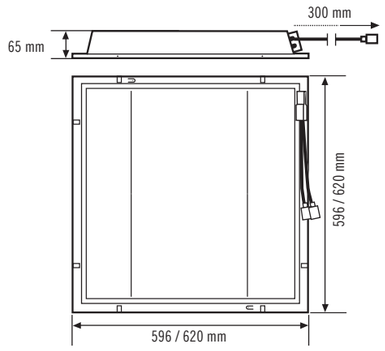

1.1

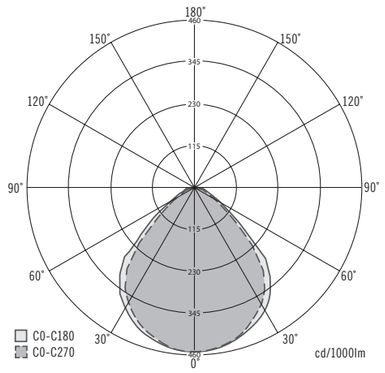

1.2

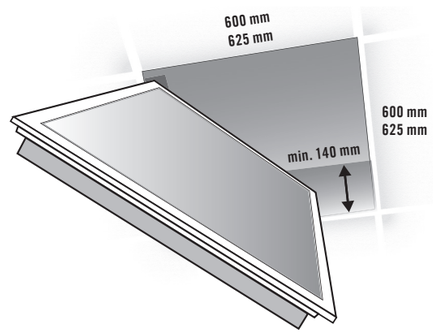

1.3

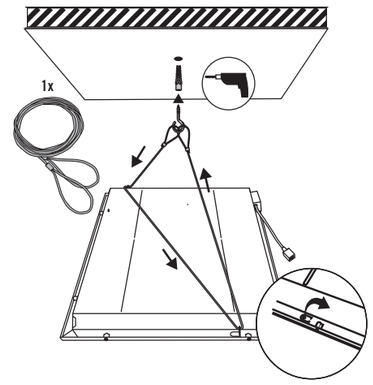

2.1

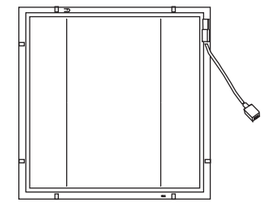

2.2

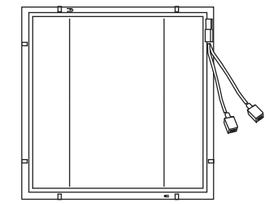

2.3

DE Sicherheitshinweise

- **Arbeiten am 230 V Netz dürfen nur von autorisiertem Fachpersonal unter Berücksichtigung der landesüblichen Installationsvorschriften/-normen ausgeführt werden.**
- **Vor der Montage des Produktes ist die Netzspannung freizuschalten.**

1 Bestimmungsgemäße Verwendung

Die Serie ESYLUX CELINE ist für den Einsatz im Innenbereich als Deckeneinlegeleuchte vorgesehen. Die Leuchten sind geeignet für Bildschirmarbeitsplätze nach EN 12464-1.

Die Lichtquelle dieser Leuchte darf nur vom Hersteller oder einem von ihm beauftragten Servicetechniker oder einer vergleichbar qualifizierten Person ersetzt werden.

Der separate Treiber dieser Leuchte darf nur vom Hersteller oder einem von ihm beauftragten Servicetechniker oder einer vergleichbar qualifizierten Person ersetzt werden.

CELINE ist eine Deckeneinlegeleuchte mit integrierten und austauschbaren LED-Lichtquellen. Das separate Steuerungssystem (ON/OFF, DALI, ELC SmartDriver) ist nicht Teil des Produktes.

Polardiagramm (1.1)
Montage
Die Einbauleuchte CELINE wird in die Decke eingebaut. Zum Einbau wird in der Decke eine Einbauhöhe von mindestens 140 mm benötigt. In Abbildung **(1.2)** ist die Montage für Systemdecken mit verdeckten oder sichtbaren Trageschienen dargestellt.
Optional: Bevor die Deckeneinlegeleuchte endgültig eingesetzt wird, kann entsprechend Abbildung **(1.3)** eine Fallsicherung montiert werden.

2 Anschluss

Die Deckeneinlegeleuchte verfügt über ein Anschlusskabel mit einer ESYLUX RJ-45-Buchse (Plug-and-Play) **(2.1)**. Der Stecker des separaten Steuerungssystems **(2.3)** wird mit der RJ-45 Buchse am Kabel der Leuchte **(2.1)** verbunden. Falls die CELINE-Deckeneinlegeleuchte eine Möglichkeit zur Regelung der Farbtemperatur (Tunable White) bietet, müssen an jeder Leuchte zwei Kabel angeschlossen werden **(2.2)**. Die Farbkodierung der Buchsen hat folgende Bedeutung:

Farbtemperatur (CCT)	Farbkodierung
WW - warmweiss	rot
CW - kaltweiss	blau

3 Technische Daten

Betriebsspannung		42 V ⎓
Leistungsaufnahme P_{on}		33 W
Anschlussart		ESYLUX RJ-45-Buchse
Schutzart/-klasse		IP 20 / III
Betriebstemperaturbereich		0 °C...+40 °C
Leuchtmittel		LED-Modul (inklusive)
Gehäuse		Stahl
Diffusor	DDP OP DDP TR	UV-stabilisierter Kunststoff mikro-prismatisch, opal mikro-prismatisch, transparent
Farbe		weiß ähnlich RAL 9016
Gewicht	PNL 600 PNL 625	ca. 2,4 kg ca. 3,0 kg

Technische und optische Änderungen vorbehalten. Aktuelle Informationen zum Produkt finden Sie auf der ESYLUX Homepage.

Dieses Produkt enthält eine Lichtquelle der Energieeffizienzklasse E.

Dieses Gerät darf nicht mit unsortiertem Restmüll entsorgt werden. Besitzer von Altgeräten sind gesetzlich dazu verpflichtet, dieses Gerät fachgerecht zu entsorgen. Informationen erhalten Sie von Ihrer Stadt- bzw. Gemeindeverwaltung.

Die ESYLUX Herstellergarantie finden Sie unter www.esylux.com

GB Safety instructions

- **Work on the 230-V power system must be carried out by authorised personnel only, with due regard to the applicable installation regulations/ standards.**
- **Switch off the power supply before installing the system.**

1 Appropriate use

The ESYLUX CELINE series is intended for use indoors as recessed luminaires. The luminaires are suitable for VDU workstations in accordance with EN 12464-1.

The light source in this light may only be replaced by the manufacturer, manufacturer-designated service technicians or a person with comparable qualifications.

The separate driver of this luminaire may only be replaced by the manufacturer or a service technician appointed by the manufacturer or a similarly qualified person.

The CELINE is a recessed luminaire with built-in and replaceable LED light sources. The separate control system (ON/OFF, DALI, ELC SmartDriver) is not part of the product.

Polar diagram (1.1)
Mounting
The CELINE recessed luminaire is installed in the ceiling. For installation, a mounting height of at least 140 mm is required in the ceiling. Figure **(1.2)** shows the mounting for system ceilings with concealed or visible support rails. Optional: Before the recessed light is finally installed, a drop guard can be mounted (see figure **1.3**).

2 Connection

The recessed light has a connection cable with ESYLUX RJ-45 socket (plug-and-play) **(2.1)**. The plug of the separate control system **(2.3)** is connected to the RJ-45 socket on the cable of the light **(2.1)**. If the CELINE recessed luminaire offers a possibility to control the colour temperature (Tunable White), two cables must be connected to each luminaire **(2.2)**. The colour coding of the sockets has the following meaning:

Colour temperature (CCT)	colour coding
WW - warm white	red
CW - cool white	blue

3 Technical data

Operating voltage		42 V ⎓
Power consumption P_{on}		33 W
Connection type		ESYLUX RJ-45-socket
Protection type/class		IP 20 / III
Operating temperature range		0 °C...+40 °C
Illuminant		LED module (included)
Housing		Steel
Diffusor	DDP OP DDP TR	UV-stabilised plastic micro-prismatic, opal micro-prismatic, transparent
Colour		white, similar to RAL 9016
Weight	PNL 600 PNL 625	approx. 2,4 kg approx. 3,0 kg

Technical and design features may be subject to change. You can find out more about this product on the ESYLUX homepage.

This product contains a light source of energy efficiency class E.

This device must not be disposed of as unsorted waste. Used devices must be disposed of correctly. Contact your local town council for more information.

The ESYLUX manufacturer's warranty can be found online at www.esylux.com

FR Consignes de sécurité

- **Seules des personnes autorisées et qualifiées pour effectuer une installation conforme aux normes et prescriptions en vigueur peuvent intervenir sur le réseau 230 V.**
- **Avant d'installer le produit, coupez le courant.**

1 Conformité d'utilisation

La série de luminaires CELINE-2 à montage intégré au plafond d'ESYLUX est destinée à une utilisation intérieure. Ces luminaires conviennent aux postes de travail conformément à la norme EN 12464-1.

La source lumineuse de ces luminaires doit uniquement être remplacée par le fabricant ou par un technicien qu'il a mandaté ou une personne de qualification comparable. Ce luminaire peut être utilisé comme transmetteur.

Le driver séparé de ce luminaire ne peut être remplacé que par le fabricant ou un technicien de service désigné par le fabricant ou une personne de qualification similaire.

Les luminaires CELINE sont dotés de sources lumineuses LED intégrées et non-remplaçables. Le système de contrôle séparé (ON/ OFF, DALI, ELC SmartDriver) ne fait pas partie du produit.

Diagramme polaire (1.1)
Montage
Le luminaire encastré CELINE est installé dans le plafond. Pour l'installation, une hauteur de montage d'au moins 140 mm est nécessaire dans le plafond. La figure **(1.2)** montre le montage pour les plafonds du système avec des rails de montage cachés ou visibles.
En option : avant l'installation définitive, une protection (câbles) contre les chutes peut être montée (voir figure **1.3**).

2 Raccordement

Les luminaires CELINE-2 sont équipés d'un câble de raccordement avec une prise RJ-45 (plug and play) (2.1). La fiche du système de contrôle séparé **(2.3)** est connectée à la prise RJ-45 du câble de la lampe **(2.1)**. Si les luminaires CELINE-2 peuvent varier la température de couleur (Tunable White), alors deux câbles doivent être raccordés à chaque luminaire **(2.2).** Le codage couleur des prises a la signification:

Température de couleur (CCT)	Code de couleurs
WW - blanc chaud	rouge
CW - froid blanc	bleu

3 Caractéristiques techniques

Tension de fonctionnement		42 V ⎓
Consommation électrique P_{on}		33 W
Type de connexion		Prise RJ-45 ESYLUX
Type/classe de protection		IP 20 / III
Plage de température de fonctionnement		0 °C...+40 °C
Illuminant		Module LED (inclus)
Logement		Acier
Diffuseur	DDP OP DDP TR	Plastique stabilisé aux UV micro-prismatique, opale micro-prismatique, transparent
Couleur		blanc, similaire à RAL 9016
Poids	PNL 600 PNL 625	environ 2,4 kg environ 3,0 kg

Sous réserve de modifications techniques et esthétiques. Pour plus d'informations sur ce produit, consultez le site Internet d'ESYLUX.

Ce produit contient une source lumineuse de classe d'efficacité énergétique E.

Cet appareil ne doit pas être jeté avec les déchets non triés. Les propriétaires d'équipements électriques ou électroniques usagés ont en effet l'obligation légale de les déposer dans un centre de collecte sélective. Informez-vous auprès de votre municipalité sur les possibilités de recyclage.

La garantie fabricant ESYLUX est disponible sur Internet à l'adresse www.esylux.com

NL Veiligheidsinstructies

- **Werkzaamheden aan het 230 V-lichtnet mogen uitsluitend door bevoegd vakpersoneel en alleen volgens de landelijke installatievoorschriften/-normen worden uitgevoerd.**
- **Voor montage van het product de netspanning uitschakelen.**

1 Gebruik in overeenstemming met het gebruiksdoel

De ESYLUX CELINE-serie is bedoeld voor binnengebruik als inlegarmaturen. De armaturen zijn geschikt voor VDU-werkplekken conform EN 12464-1.

De lichtbron van deze armatuur mag uitsluitend door de fabrikant of door een door hem aangewezen servicetechnicus of een vergelijkbaar gekwalificeerde persoon worden vervangen.

De afzonderlijke driver van deze armatuur mag alleen worden vervangen door de fabrikant of een door de fabrikant aangewezen servicetechnicus of een soortgelijk gekwalificeerd persoon.

De CELINE is een inlegarmatuur met ingebouwde en vervangbare LED-lichtbronnen. Het afzonderlijke besturingssysteem (ON/OFF, DALI, ELC SmartDriver) maakt geen deel uit van het product.

Polair diagram (1.1)
Bevestiging
De CELINE inbouwarmatuur wordt in het plafond geïnstalleerd. Voor de installatie is een inbouwhoogte van ten minste 140 mm in het plafond vereist. Figuur **(1.2)** toont de montage voor systeemplafonds met verdekte of zichtbare montagerails.
Optioneel: Voordat de inlegarmatuur definitief wordt geïnstalleerd, kan een valbescherming worden gemonteerd (zie afbeelding **1.3**).

2 Aansluiting

De inlegarmatuur heeft een aansluitkabel met een ESYLUX RJ-45-aansluiting (plug-and-play) **(2.1)**. De stekker van het gescheiden bedieningssysteem **(2.3)** wordt verbonden met de RJ-45-bus op de kabel van het licht **(2.1)**. Als de CELINE-inlegarmatuur de mogelijkheid biedt om de kleurtemperatuur te regelen (Tunable White), moeten er twee kabels worden aangesloten op elke armatuur **(2.2)**. De kleurcodering van de contactdozen heeft de volgende betekenis:

Kleurtemperatuur (CCT)	kleurcodering
WW - warm wit	rood
CW - koud wit	blauw

3 Technische gegevens

Bedrijfsspanning		42 V ⎓
Stroomverbruik P_{on}		33 W
Type aansluiting		ESYLUX RJ-45-aansluiting
Type/klasse bescherming		IP 20 / III
Bedrijfstemperatuurbereik		0 °C...+40 °C
Verlichtingsmiddel		LED-module (inbegrepen)
Huisvesting		Staal
Diffuser	DDP OP DDP TR	UV-gestabiliseerde kunststof micro-prismatisch, opaal micro-prismatisch, transparant
Kleur		wit vergelijkbaar met RAL 9016
Gewicht	PNL 600 PNL 625	ca. 2,4 kg ca. 3,0 kg

Technische en optische wijzigingen voorbehouden. Actuele informatie over dit product kunt u vinden op de website van ESYLUX.

Dit product bevat een lichtbron met energie-efficiëntieklasse E.

Dit apparaat mag niet samen met ongesorteerd restafval worden afgevoerd. Afgedankte elektrische en elektronische apparaten dienen volgens de wettelijke voorschriften te worden afgevoerd. Neem voor meer informatie contact op met uw gemeente.

U vindt de fabrieksgarantie van ESYLUX op internet op www.esylux.com

DK Sikkerhedsanvisninger

- **Arbejde på 230 V-nettet må kun udføres af autoriserede fagfolk under overholdelse af nationale installationsforskrifter/-standarder.**
- **Før montering af produktet skal netspændingen slås fra.**

1 Tilsigtet anvendelse

ESYLUX CELINE-serien er beregnet til indendørs brug som nedsænkede armaturer. Armaturerne er velegnede til VDU-arbejdsstationer i overensstemmelse med EN 12464-1.

Denne lampes lyskilde må kun udskiftes af producenten eller dennes servicetekniker eller en person med tilsvarende kvalifikationer. Lampen er beregnet til lysnetsammenkobling.

Den separate driver i dette armatur må kun udskiftes af fabrikanten eller af en servicetekniker udpeget af fabrikanten eller af en tilsvarende kvalificeret person.

CELINE er et loftslyspanel med indbyggede og udskiftelige LED-lyskilder. Det separate styresystem (ON/OFF, DALI, ELC SmartDriver) er ikke en del af produktet.

Poldiagram (1.1)
Montering
CELINE indbygningsarmaturet monteres i loftet. Til montering kræves en monteringshøjde på mindst 140 mm i loftet. Figur **(1.2)** viser monteringen til systemlofter med skjulte eller synlige monteringsskinner.
Valgfrit: Før loftslyspanelet slutmonteres, kan der monteres en faldsikring (se figur **1.3**).

2 Tilslutning

Loftslyspanelet har et tilslutningskabel med en ESYLUX RJ-45-fatning (plug-and-play) **(2.1)**. Stikket til det separate kontrolsystem **(2.3)** tilsluttes RJ-45-stikket på lygtens kabel **(2.1)**. Hvis CELINE-loftslyspanelet giver mulighed for at styre farvetemperaturen (Tunable White), skal der tilsluttes to kabler til hvert armatur **(2.2)**. Farvekodningen af stikkontakterne har følgende betydning:

Farvetemperatur (CCT)	farvekodning
WW - varm hvid	rød
CW - kold hvid	blå

3 Tekniske data

Driftsspænding		42 V ⎓
Strømforbrug P_{on}		33 W
Forbindelsestype		ESYLUX RJ-45-stik
Beskyttelsestype/klasse		IP 20 / III
Driftstemperaturområde		0 °C...+40 °C
Illuminant		LED-modul (medfølger)
Boliger		Stål
Diffuser	DDP OP DDP TR	UV-stabiliseret plast mikroprismatisk, opal mikroprismatisk, gennemsigtig
Farve		weiß ähnlich RAL 9016
Vægt	PNL 600 PNL 625	ca. 2,4 kg ca. 3,0 kg

Der tages forbehold for tekniske og optiske ændringer. Du kan altid finde aktuelle informationer om produktet på ESYLUX hjemmesiden.

Dette produkt indeholder en lyskilde i energieffektivitetsklasse E.

Dette apparat må ikke bortskaffes med usorteret husholdningsaffald. Ejere af brugt udstyr er i henhold til loven forpligtet til at bortskaffe dette udstyr fagligt korrekt. I din kommune kan du få yderligere informationer.

Du kan finde ESYLUX producentgarantien på internettet på www.esylux.com

SE Säkerhetsanvisningar

- **Arbete vid 230 V nätspänning får bara utföras av behörig fackpersonal under iakttagande av nationella föreskrifter och normer för installationer.**
- **Innan produkten monteras ska nätspänningen frånkopplas.**

1 Ändamålsenlig användning

ESYLUX CELINE-serien är avsedd för användning inomhus som infällda armaturer. Armaturerna är lämpliga för kontorsplatser i enlighet med EN 12464-1.

Armaturens ljuskälla får endast bytas av tillverkaren eller en servicetekniker som anlitats av tillverkaren, eller av någon annan person med jämförbara kunskaper.

Armaturens separata drivdon får endast bytas ut av tillverkaren eller av en servicetekniker som utsetts av tillverkaren eller av en liknande kvalificerad person.

CELINE är en infälld armatur med inbyggda och utbytbara LED-ljuskällor. Det separata styrsystemet (ON/OFF, DALI, ELC SmartDriver) ingår inte i produkten.

Polärdiagram (1.1)
Montering
CELINE infälld armatur installeras i taket. För installation krävs en monteringshöjd på minst 140 mm i taket. Figur **(1.2)** visar monteringen för systemtak med dolda eller synliga monteringsskenor.
Valfritt: Innan den infällda innertaksarmaturen slutligen installeras kan ett fallskydd monteras (se figur **1.3**).

2 Anslutning

Den infällda innertaksarmaturen har en anslutningskabel med en ESYLUX RJ-45-uttag (plug and play) **(2.1)**. Kontakten till det separata kontrollsystemet **(2.3)** ansluts till RJ-45-uttaget på lampans kabel **(2.1)**. Om den infällda armaturen CELINE ger möjlighet att styra färgtemperaturen (Tunable White) måste två kablar anslutas till varje armatur **(2.2)**. Färgkodningen av uttagen har följande innebörd:

Färgtemperatur (CCT)	färgkodning
WW - varm vit	röd
CW - kall vitblå	blått

3 Tekniska data

Driftspänning		42 V ⎓
Strömförbrukning P_{on}		33 W
Typ av anslutning		ESYLUX RJ-45-uttag
Typ/klass av skydd		IP 20 / III
Drifttemperaturintervall		0 °C...+40 °C
Illuminant		LED-modul (ingår)
Bostäder		Stål
Diffuser	DDP OP DDP TR	UV-stabiliserad plast mikroprismatisk, opal mikroprismatisk, genomskinlig
Färg		vit som liknar RAL 9016
Vikt	PNL 600 PNL 625	ca. 2,4 kg ca. 3,0 kg

Vi förbehåller oss rätten till tekniska och utseendemässiga ändringar. Aktuell produktinformation hittar du alltid på ESYLUX hemsida.

Denna produkt innehåller en ljuskälla av energieffektivitetsklass E.

Denna apparat får inte kastas i det osorterade restavfallet. Ägare till gamla apparater är enligt lag skyldiga att avfallshantera denna apparat på sakkunnigt och föreskrivet sätt. Information får du från din stads- eller kommunalförvaltning.

Du hittar ESYLUX tillverkargaranti på Internet under www.esylux.com

ESYLUX GmbH • An der Strusbek 40
22926 Ahrensburg / Germany
info@esylux.com • www.esylux.com
MA01968303

CELINE-2 PNL 600
CELINE-2 PNL 625

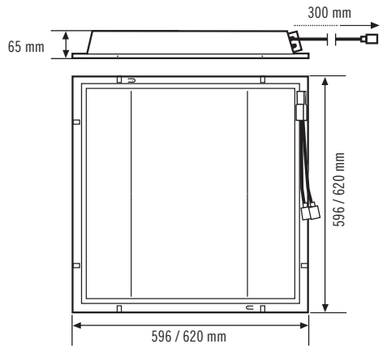

1.1

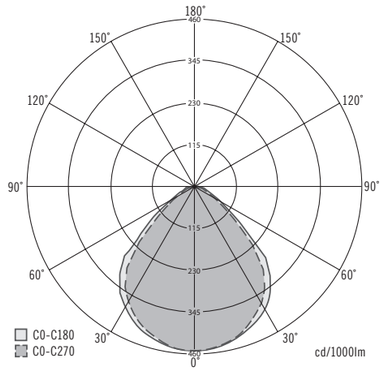

1.2

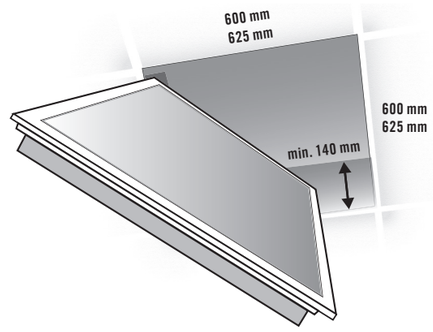

1.3

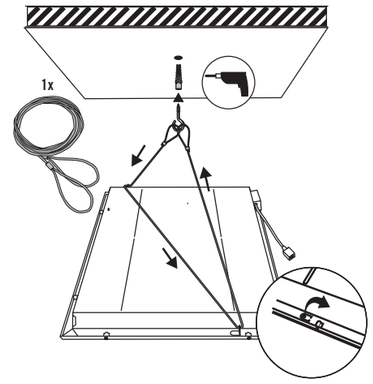

2.1

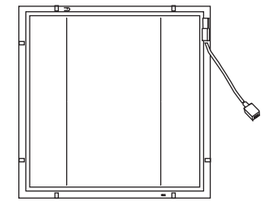

2.2

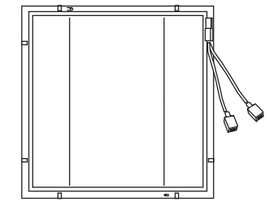

2.3

FI Turvaohjeet

- **Ainoastaan asianmukaisen koulutuksen saaneet ammattilaiset saavat työskennellä 230 voltin verkkoon liitettävien laitteiden kanssa. Työskentelyn aikana on noudatettava maakohtaisia asennusmääräyksiä tai -normeja.**
- **Ennen tuotteen asentamista on verkkojännite katkaistava.**

1 Määräysten mukainen käyttö

ESYLUX CELINE on sisäkäyttöön tarkoitettu kattoon upotettava valaisinsarja. Valaisimet sopivat käytettäviksi näyttötyöskentelyssä standardin EN 12464-1 mukaisesti.

Vain valmistaja tai sen valtuuttama huoltoteknikko tai muu pätevä henkilö saa vaihtaa tämän valaisimen valonlähteen. Valaisin on tarkoitettu verkkovälitykseen.

Tämän valaisimen erillisen ohjaimen saa vaihtaa vain valmistaja tai valmistajan nimeämä huoltoteknikko tai vastaavan pätevyyden omaava henkilö.

CELINE on kattoon upotettava valaisin, jossa on sisäänrakennettu, vaihdettava LED-valo. Erillinen ohjausjärjestelmä (ON/OFF, DALI, ELC SmartDriver) ei kuulu tuotteeseen.

Polaarinen kaavio (1.1)
Asennus
CELINE-syvennysvalaisin asennetaan kattoon. Asennusta varten tarvitaan vähintään 140 mm:n asennuskorkeus kattoon. Kuvassa **(1.2)** on esitetty asennus järjestelmäkattoihin, joissa on piilossa tai näkyvissä olevat asennuskiskot. **Vaihtoehto:** Kattoon upotettavaan valaisimeen voi kiinnittää putoamissuojan ennen asennuksen viimeistelyä (katso kuva **1.3**).

2 Liitäntä

Kattoon upotettavassa valaisimessa on liitäntäkaapeli, jossa on ESYLUX RJ-45-kanta (plug-and-play) **(2.1)**. Erillisen ohjausjärjestelmän pistoke **(2.3)** kytketään valaisimen kaapelin RJ-45-pistorasiaan **(2.1)**. Jos kattoon upotettavassa CELINE-valaisimessa on mahdollisuus säätää värilämpötilaa (Tunable White), valaisimeen on liitettävä kaksi kaapelia **(2.2)**. Pistorasioiden värikoodeilla on seuraava merkitys:

Värilämpötila (CCT)	Värikoodaus
WW - lämminvalkoinen	punainen
CW - kylmävalkoinen	sininen

3 Tekniset tiedot

Käyttöjännite		42 V ⎓
Virrankulutus P_{on}		33 W
Liitäntätyyppi		ESYLUX RJ-45 pistorasia
Suojatyyppi/luokka		IP 20 / III
Käyttölämpötila-alue		0 °C...+40 °C
Valaiseva aine		LED-moduuli (mukana)
Asuminen		Teräs
Hajotin	DDP OP DDP TR	UV-stabiloitu muovi mikroprismaattinen, opaali mikroprismaattinen, läpinäkyvä
Väri		RAL 9016:n kaltainen valkoinen
Paino	PNL 600 PNL 625	noin 2,4 kg noin 3,0 kg

Oikeus teknisiin ja optisiin muutoksiin pidätetään. Ajankohtaisia tietoja tuotteesta löytyy aina ESYLUX-kotisivulta.

Tämä tuote sisältää energiatehokkuusluokan E valonlähteen.

Tätä laitetta ei saa hävittää lajittelemattoman kaatopaikkajätteen seassa. Käytettyjen laitteiden omistajilla on lakisääteinen velvollisuus hävittää laite asianmukaisesti. Tietoja saat kaupunkisi tai kuntasi virastosta.

ESYLUXin valmistajan takuu löytyy internetistä osoitteesta www.esylux.com.

NO Sikkerhetsanvisninger

- **Arbeid i 230 V-nett skal kun utføres av autorisert personell, og nasjonale forskrifter og normer for installasjoner skal følges.**
- **Nettspenningen skal kobles fra før produktet monteres.**

1 Tiltenkt bruk

ESYLUX CELINE-serien er beregnet for bruk innendørs som innfelte armaturer. Armaturene er egnet for arbeidsstasjoner med skjerm i henhold til EN 12464-1.

Lyskilden til denne lampen skal kun skiftes ut av produsenten eller en servicetekniker som er godkjent av denne, eller en tilsvarende kvalifisert person. Lampene er egnet til nettoverføring.

Den separate driveren til denne lampen kan bare byttes ut av produsenten eller en servicetekniker bestilt av ham eller en lignende kvalifisert person.

CELINE er en innfelt armatur med innebygde og utskiftbare LED-lyskilder. Det separate kontrollsystemet (PÅ / AV, DALI, ELC SmartDriver) er ikke en del av produktet.

Polardiagram (1.1)
Montering
CELINE innfelt armatur er innebygd i taket. Det kreves en monteringshøyde på minst 140 mm i taket for montering. Figur **(1.2)** viser installasjonen for systemtak med skjulte eller synlige bæreskinner.
Valgfritt: Før det innfelte lyset endelig monteres, kan det monteres en fallsikring (se figur **1.3**).

2 Tilkobling

Det innfelte lyset har en tilkoblingskabel med ESYLUX RJ-45-kontakt (plug and play) **(2.1)**. Stikkontakten til det separate styresystemet **(2.3)** er koblet til RJ-45-kontakten på lampens kabel **(2.1)**. Hvis CELINE innfelt armatur gir mulighet til å styre fargetemperaturen (Tunable White), må to kabler kobles til hver armatur **(2.2)**. Stikkontaktenes fargekoding har følgende betydning:

Fargekoding for fargetemperatur (CCT)	Fargekoding
WW - varm hvit	rød
CW - kald hvit	blå

3 Tekniske data

Driftsspenning		42 V ⎓
Strømforbruk P_{on}		33 W
Tilkoblingstype		ESYLUX RJ-45-kontakt
Beskyttelsestype / klasse		IP 20 / III
Driftstemperaturområde		0 °C...+40 °C
Pærer		LED-modul (inkludert)
Foringsrør		stål
Diffusor	DDP OP DDP TR	UV-stabilisert plast mikroprismatisk, opal mikroprismatisk, gjennomsiktig
Farge		hvit lik RAL 9016
Vekt	PNL 600 PNL 625	ca. 2,4 kg ca. 3,0 kg

Med forbehold om tekniske og utseendemessige endringer. Aktuell informasjon om produktet finner du alltid på ESYLUX hjemmesiden.

Dette produktet inneholder en lyskilde i energieffektivitetsklasse E.

Denne enheten skal ikke kastes med restavfall som ikke er kildesortert. Eiere av kasserte enheter er forpliktet etter loven til å kvitte seg med enheten i henhold til forskriftene. Ta kontakt med kommunen for nærmere informasjon.

ESYLUXs produsentgaranti finnes på www.esylux.com

IT Indicazioni di sicurezza

- **Le operazioni su rete elettrica da 230 V devono essere eseguite solo da personale autorizzato nel rispetto delle disposizioni e delle norme di installazione locali.**
- **Prima dell'installazione del prodotto interrompere l'alimentazione.**

1 Impiego conforme alle norme

La serie ESYLUX CELINE è destinata all'uso in interni come dispositivi di illuminazione da incasso. I dispositivi di illuminazione sono adatti per postazioni VDU in conformità alla norma EN 12464-1.

La sorgente luminosa di questa lampada può essere sostituita esclusivamente dal produttore, da un tecnico da lui incaricato o da una persona qualificata equiparabile. La lampada è adatta per il passaggio della rete.

Il driver separato di questo apparecchio può essere sostituito solo dal produttore o da un tecnico dell'assistenza nominato dal produttore o da una persona altrettanto qualificata.

Il CELINE è un dispositivo di illuminazione da incasso con fonti luminose a LED integrate e sostituibili. Il sistema di controllo separato (ON/OFF, DALI, ELC SmartDriver) non fa parte del prodotto.

Diagramma polare (1.1)
Montaggio
L'apparecchio da incasso CELINE viene installato nel soffitto. Per l'installazione, è necessaria un'altezza di almeno 140 mm nel soffitto. La figura **(1.2)** mostra il montaggio per i soffitti del sistema con guide di montaggio nascoste o visibili. **Opzionale:** Prima di installare la lampada da incasso a soffitto, è possibile montare una protezione anticaduta (vedere figura 1.3).

2 Collegamento

La lampada da incasso a soffitto presenta un cavo di collegamento con una presa RJ-45 ESYLUX ("plug and play") **(2.1)**. La spina del sistema di controllo separato **(2.3)** è collegata alla presa RJ-45 sul cavo della luce **(2.1)**. Se il dispositivo di illuminazione da incasso CELINE permette di controllare la temperatura del colore (Tunable White), è necessario collegare due cavi a ciascun dispositivo di illuminazione **(2.2)**. Il codice colore delle prese ha il seguente significato:

Temperatura di colore (CCT)	Codifica del colore
WW - bianco caldo	rosso
CW - bianco freddo	blu

3 Dati tecnici

Tensione d'esercizio		42 V ⎓
Consumo energetico P_{on}		33 W
Tipo di connessione		Presa RJ-45 ESYLUX
Tipo/classe di protezione		IP 20 / III
Intervallo di temperatura operativa		0 °C...+40 °C
Illuminante		Modulo LED (incluso)
Gehäuse		involucro
Diffusor	DDP OP DDP TR	Plastica stabilizzata UV micro-prismatico, opale microprismatico, trasparente
Colore		bianco simile a RAL 9016
Peso	PNL 600 PNL 625	circa 2,4 kg circa 3,0 kg

L'azienda si riserva il diritto di apportare modifiche tecniche ed estetiche. Per ulteriori informazioni su questo prodotto, consultare il sito Internet ESYLUX.

Questo prodotto contiene una sorgente luminosa di classe di efficienza energetica E.

Il presente dispositivo non deve essere smaltito come rifiuto urbano indifferenziato. Chi possiede un vecchio dispositivo è vincolato per legge allo smaltimento conformemente alle normative in vigore. Per ulteriori informazioni rivolgersi all'amministrazione comunale.

La garanzia del produttore ESYLUX è disponibile sul sito Internet www. esylux.com

ES Indicaciones de seguridad

- **Los trabajos en la red de 230 V solo pueden ser realizados por personal técnico autorizado de conformidad con las normas y los reglamentos de instalación específicos de cada país.**
- **Antes de montar el producto, desconecte la tensión de alimentación.**

1 Utilización reglamentaria

La serie CELINE de ESYLUX está diseñada para su uso en interiores como lámpara empotrada en el techo y es adecuada para puestos de trabajo VDU según la norma EN 12464-1.

La fuente de luz de esta luminaria solo debe sustituirla el fabricante, un técnico de servicio designado por el fabricante o una persona con una cualificación equivalente. La luminaria es adecuada para la conducción de red.

El conductor independiente de esta luminaria sólo puede ser sustituido por el fabricante o por un técnico de servicio designado por el fabricante o por una persona con cualificación similar.

La CELINE es una luminaria empotrada en el techo con fuentes de luz LED incorporadas y reemplazables. El sistema de control independiente (ON/OFF, DALI, ELC SmartDriver) no forma parte del producto.

Diagrama polar (1.1)
Montaje
La luminaria empotrada CELINE se instala en el techo. Para la instalación, se requiere una altura de montaje de al menos 140 mm en el techo. La figura **(1.2)** muestra el montaje para techos de sistema con rieles de montaje ocultos o visibles. **Opción:** Antes de instalar definitivamente el plafón, se puede montar una protección contra caídas (véase la figura **1.3**).

2 Conexión

El plafón dispone de un cable de conexión con toma RJ-45 de ESYLUX (plug-and-play) **(2.1)**. El enchufe del sistema de control independiente **(2.3)** se conecta a la toma RJ-45 del cable de la luz **(2.1)**. Si la luminaria de techo CELINE ofrece la posibilidad de controlar la temperatura del color (Tunable White), deben conectarse dos cables a cada luminaria **(2.2)**. El código de colores de las tomas de corriente tiene el siguiente significado:

Temperatura de color (CCT)	Código de color
WW - blanco cálido	rojo
CW - blanco frío	azul

3 Características técnicas

Tensión de funcionamiento		42 V ⎓
Consumo de energía P_{on}		33 W
Tipo de conexión		Toma RJ-45 de ESYLUX
Tipo/clase de protección		IP 20 / III
Rango de temperatura de funcionamiento		0 °C...+40 °C
Iluminador		Módulo LED (incluido)
Vivienda		Acero
Difusor	DDP OP DDP TR	Plástico estabilizado a los rayos UV microprismático, ópalo microprismático, transparente
Color		blanco similar a RAL 9016
Peso	PNL 600 PNL 625	aprox. 2,4 kg aprox. 3,0 kg

Reservado el derecho a realizar cambios técnicos y estéticos. Encontrará más información actualizada sobre este producto en la página web de ESYLUX.

Este producto contiene una fuente de luz de clase de eficiencia energética E.

Este equipo no debe desecharse en la basura convencional. Los propietarios de equipos usados están obligados por ley a desecharlos en contenedores especiales. Solicite información a su administración municipal o regional.

Puede encontrar la garantía de fabricante ESYLUX en Internet en www.esylux.com

PT Instruções de segurança

- **Os trabalhos com corrente de 230 V apenas devem ser executados por pessoal técnico autorizado, cumprindo as normas/disposições nacionais sobre instalações.**
- **Antes da montagem do produto deve-se cortar a tensão da rede.**

1 Utilização correcta

A série ESYLUX CELINE destina-se a ser utilizada em espaços interiores como luminárias embutidas. As luminárias são adequadas para estações de trabalho VDU em conformidade com a norma EN 12464-1.

A fonte luminosa desta luminária deve ser substituída apenas pelo fabricante, por um técnico de serviço designado pelo fabricante ou por uma pessoa com o mesmo tipo de qualificações.

O condutor separado desta luminária só pode ser substituído pelo fabricante ou por um técnico de assistência nomeado pelo fabricante ou por uma pessoa com qualificações semelhantes.

A CELINE é uma luminária embutida com fontes de luz LED incorporadas e substituíveis. O sistema de controlo separado (ON/OFF, DALI, ELC SmartDriver) não faz parte do produto.

Diagrama polar (1.1)
Montagem
A luminária de encastrar CELINE é instalada no tecto. Para a instalação, é necessária uma altura de instalação de pelo menos 140 mm no tecto. A figura **(1.2)** mostra a montagem para tectos de sistemas com calhas de montagem ocultas ou visíveis.
Opcional: Antes de a luz embutida ser finalmente instalada, pode ser montada uma protecção contra quedas (ver figura **1.3**).

2 Ligação

A luz embutida tem um cabo de ligação com uma tomada ESYLUX RJ-45 ("plug & play") **(2.1)**. A ficha do sistema de controlo separado **(2.3)** é ligada à tomada RJ-45 no cabo da luz **(2.1)**.
Se a luminária embutida CELINE incluir a opção de controlo da temperatura da cor (Tunable White), devem ser ligados dois cabos a cada luminária **(2.2)**. A codificação por cores das tomadas tem o seguinte significado:

Temperatura de cor (CCT)	Codificação de cor
WW - branco-quente	vermelho
CW - branco-frio	azul

3 Dados técnicos

Tensão de funcionamento		42 V ⎓
Consumo de energia P_{on}		33 W
Tipo de ligação		Tomada ESYLUX RJ-45
Tipo/classe de protecção		IP 20 / III
Gama de temperaturas de funcionamento		0 °C...+40 °C
Iluminante		Módulo LED (incluído)
Habitação		Aço
Difusor	DDP OP DDP TR	Plástico estabilizado por UVf micro-prismática, opala micro-prismático, transparente
Cor		branco semelhante a RAL 9016
Peso	PNL 600 PNL 625	ca. 2,4 kg ca. 3,0 kg

Alterações técnicas e ópticas reservadas. Informações atuais sobre o produto podem ser encontradas na página inicial da ESYLUX.

Este produto contém uma fonte de luz de classe de eficiência energética E.

Este equipamento não deve ser eliminado juntamente com o lixo doméstico indiferenciado. Os utilizadores finais de resíduos de equipamentos são obrigados por lei a submetê-los a uma eliminação correcta. Poderá obter informações junto dos serviços municipalizados ou câmara municipal da sua área de residência.

Encontra a garantia de fabricante da ESYLUX na Internet em www.esylux.com

RU Указания по технике безопасности

- **Работы в сети 230 В должны осуществляться исключительно уполномоченным специалистом с учетом общепринятых местных предписаний и норм относительно установки.**
- **Перед монтажом продукта необходимо отключить сетевое напряжение.**

1 Применение по назначению

Изделия серии CELINE от ESYLUX предназначены для использования внутри помещений в качестве встраиваемых потолочных светильников. Светильники подходят для рабочих мест, оборудованных VDU, в соответствии с EN 12464-1.

Замена источника света данного светильника может производиться только изготовителем, его уполномоченным представителем по обслуживанию.

Отдельный драйвер данного светильника может быть заменен только производителем или сервисным техником, назначенным производителем, или лицом с аналогичной квалификацией.

CELINE – это встраиваемый потолочный светильник, который оснащен встроенными светодиодными лампами, подлежащими замене. Отдельная система управления (ON/OFF, DALI, ELC SmartDriver) не является частью продукта.

Полярная диаграмма (1.1)
Монтаж
Встраиваемый светильник CELINE устанавливается в потолок. Для монтажа требуется высота установки в потолке не менее 140 мм. На рисунке **(1.2)** показано крепление для системных потолков со скрытыми или видимыми монтажными шинами.
В качестве опции: перед завершением монтажа встраиваемого потолочного светильника можно установить защиту от падения (см. рисунок **1.3**).

2 Подключение

Встраиваемый потолочный светильник оснащен соединительным кабелем с разъемом ESYLUX RJ-45 (технология Plug-and-Play) **(2.1)**. Штекер отдельной системы управления **(2.3)** подключается к гнезду RJ-45 на кабеле светильника **(2.1)**. Если встраиваемый потолочный светильник CELINE обеспечивает возможность управления цветовой температурой (Tunable White), к каждому светильнику необходимо подключить два кабеля **(2.2)**. Цветовая маркировка розеток имеет следующее значение:

Цветовая температура (CCT)	цветовая кодировка
WW - теплый белый	красный
CW - холодный белый	синий

3 Технические характеристики

Рабочее напряжение		42 V ⎓
Потребляемая мощность P_{on}		33 Вт
Тип подключения		Розетка ESYLUX RJ-45
Степень защиты/-Класс		IP 20 / III
Рабочая температура		0 °C...+40 °C
Светодиодный модуль		LED модуль (входит в комплект)
Корпус		Стальной
Диффузор	DDP OP DDP TR	УФ-стабилизированный пластик микропризматический, опал микропризматический, прозрачный
Цвет		белый, гамме близок к RAL 9016
Вес	PNL 600 PNL 625	прибл 2,4 кг прибл 3,0 кг

Возможны технические и оптические изменения. Актуальную информацию о продукте всегда можно найти на домашней странице ESYLUX.

Этот продукт содержит источник света класса энергоэффективности E.

Данное устройство нельзя выбрасывать вместе с несортированным мусором. Согласно закону владельцы отслуживших свой срок устройств обязаны утилизировать их надлежащим образом. Дополнительные сведения можно получить в местном городском или муниципальном управлении.

Гарантия производителя ESYLUX приведена на веб-сайте www.esylux.com.

ESYLUX GmbH | An der Strusbek 40
22926 Ahrensburg / Niemcy
info@esylux.com | www.esylux.com
MA02299700

PL Instrukcje bezpieczeństwa

- **Prace przy układzie zasilania 230 V mogą być wykonywane wyłącznie przez autoryzowany personel z uwzględnieniem obowiązujących przepisów / norm instalacyjnych.**
- **Przed zainstalowaniem systemu należy wyłączyć zasilanie.**

1 Prawidłowe zastosowanie

Seria ESYLUX CELINE jest przeznaczona do stosowania wewnątrz pomieszczeń jako oprawy wpuszczane. Oprawy są odpowiednie do stanowisk roboczych VDU i spełniają wymagania normy EN 12464-1.

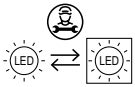

Źródło światła w tej lampie może zostać wymienione wyłącznie przez producenta, wyznaczonego przez producenta technika serwisowego lub też przez osobę o podobnych kwalifikacjach.

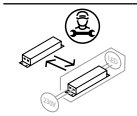

Oddzielny sterownik zamontowany w tej oprawie może zostać wymieniony wyłącznie przez producenta, technika serwisowego wyznaczonego przez producenta lub przez osobę o podobnych kwalifikacjach.

CELINE to oprawa wpuszczana z wbudowanymi i wymiennymi źródłami oświetlenia LED. Oddzielny system sterowania (ON/OFF, DALI, ELC SmartDriver) nie jest częścią produktu.

Schemat biegunowości (1.1)
Montaż
Oprawę wpuszczaną CELINE montuje się w suficie. Wymagana wysokość montażu w suficie wynosi co najmniej 140 cm. Na rysunku **(1.2)** przedstawiono montaż w sufitach systemowych z ukrytymi lub widocznymi szynami. Opcja: przed ostatecznym montażem światła wpuszczanego można zamontować zabezpieczenie przed upadkiem (patrz rysunek **1.3**).

2 Podłączanie

Światło wpuszczane ma kabel połączeniowy z gniazdem ESYLUX RJ-45 (plug-and-play) **(2.1)**. Wtyczka oddzielnego systemu sterowania **(2.3)** jest podłączona do gniazda RJ-45 za pomocą kabla oświetleniowego **(2.1)**. Jeśli oprawa wpuszczana CELINE zapewnia możliwość sterowania temperaturą barwową (regulację bieli), wówczas do każdej oprawy **(2.2)** należy podłączyć dwa kable. Kodowanie kolorystyczne gniazd jest następujące:

Temperatura barwowa (CCT)	kolor kodowy
WW — ciepła biel	czerwony
CW — zimna biel	niebieski

3 Dane techniczne

Napięcie robocze		42 V ⎓
Zużycie energii P_{on}		33 W
Typ połączenia		Gniazdo ESYLUX RJ-45
Typ/klasa ochrony		IP 20 / III
Zakres temperatur roboczych		0 °C...+40 °C
Illuminant		Moduł LED (w zestawie)
Obudowa		Stal
Dyfuzor	DDP OP	tworzywo sztuczne stabilizowane promieniami UV mikropryzmatyczny, opalowy
	DDP TR	mikropryzmatyczny, przezroczysty
Kolor		biały, zbliżony do RAL 9016
Waga	PNL 600	ok. 2,4 kg
	PNL 625	ok. 3,0 kg

Dane techniczne i konstrukcja mogą ulec zmianie. Więcej informacji na temat produktu podano na stronie głównej ESYLUX.

Ten produkt zawiera źródło światła o klasie efektywności energetycznej E.

Tego urządzenia nie należy wyrzucać do odpadów zmieszanych. Zużyte urządzenia należy prawidłowo utylizować. Aby uzyskać więcej informacji, należy skontaktować się z lokalnym urzędem miasta.

Gwarancję producenta ESYLUX można znaleźć na stronie www.esylux.com.