MASTER LEDspot PAR Hochvolt-Reflektorlampen

MAS LEDspot CLA D 9.5-75W 827 PAR30S 25D

Flure, Auffahrten, Lobbys - an Orten, wo dauerhaft Licht gebraucht wird, ist MASTER LED PAR die ideale Lösung. Sie ist besonders leistungsstark und langlebig, spendet gleichmäßig warmweißes Licht und verbraucht dabei bis zu 80% weniger Energie als Standard-HV-Halogen-Reflektorlampen.

Produkt Daten

Allgemeine Eigenschaften	
Sockel	E27 [E27]
Nennlebensdauer (Nom)	25000 h
Technischer Typ	9.5-75W

Lichttechnische Daten	
Farbcode	827 [CCT von 2700 K]
Ausstrahlungswinkel (Nom)	25 °
Lichtstrom (Nom)	740 lm
Nennlichtstrom (Nom)	740 lm
Lichtstärke (Nom)	3500 cd
Lichtfarbe	Warmweiß (WW)
Nenn-Abstrahlungswinkel	25 °
Ähnlichste Farbtemperatur (Nom)	2700 K
Nennlichtausbeute (Nom)	83,16 lm/W
Farbkonsistenz	<6
Farbwiedergabeindex (Nom.)	80
Restlichtstrom am Ende der Nennlebensdauer (Nom)	70 %
Lichtstrom im 90° Winkel	740 lm

Elektrische Kenndaten	
Eingangsfrequenz	50 Hz
Power (Rated) (Nom)	9.5 W
Lampenstrom (Nom)	48 mA
Äquivalente Leistung	75 W
Startzeit (Nom)	0,5 s
Aufwärmzeit bis 60 % Licht (Nom)	0.5 s
Leistungsfaktor (Nom)	0.85
Spannung (Nom)	220-240 V

Dimmen	
Dimmbar	Ja

MASTER LEDspot PAR Hochvolt-Reflektorlampen

Zulassungen und Anwendungseigenschaften	
Energieeffizienz-Label (EEL)	A+
Geeignet für Akzentbeleuchtung	ja
Energieverbrauch kWh/1.000 Std.	10 kWh

Produktdaten	
Gesamt-Produktcode	871869671380800
Bestell-Produktname	MAS LEDspot CLA D 9.5-75W 827 PAR30S 25D

EAN/UPC - Produkt	8718696713808
Bestellcode	71380800
Anzahl pro Verpackung	1
Anzahl pro Umverpackung	6
Material-Nr. (12NC)	929001322902
Nettogewicht (Einzelteil)	0,230 kg

Hinweise

- Nicht für Gleichspannung geeignet
- Nicht für elektronische Schalter geeignet
- Max. 80% Luftfeuchtigkeit
- Nur in offenen/belüfteten Leuchten im Innenbereich verwenden (PAR 20, PAR 30S, PAR 38), PAR 38 geeignet für Außenverwendung dank IP65

Abmessungsskizzen

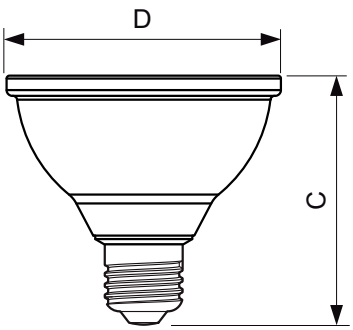

PAR30s 220-240V 9-75W 2700K E27 D

Product	D	C
MAS LEDspot CLA D 9.5-75W 827 PAR30S 25D	95 mm	86 mm

Photometrische Daten

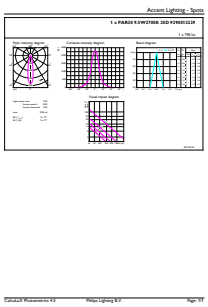

MASTER LEDspot PAR 75W E27 827 25D

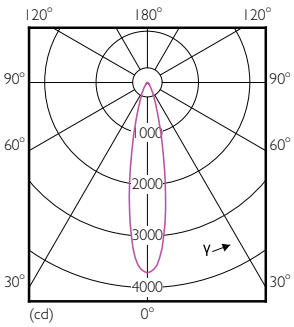

MASTER LEDspot PAR 75W E27 827 25D

MASTER LEDspot PAR Hochvolt-Reflektorlampen

Photometrische Daten

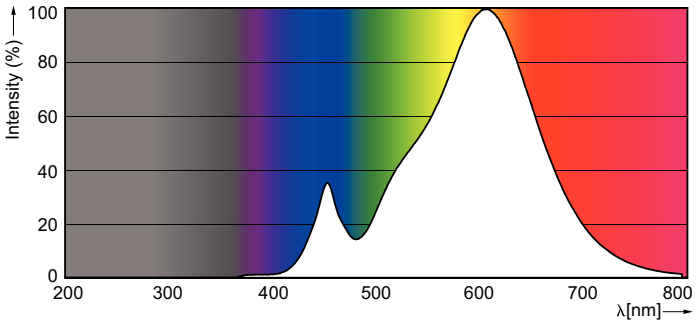

Lebensdauer

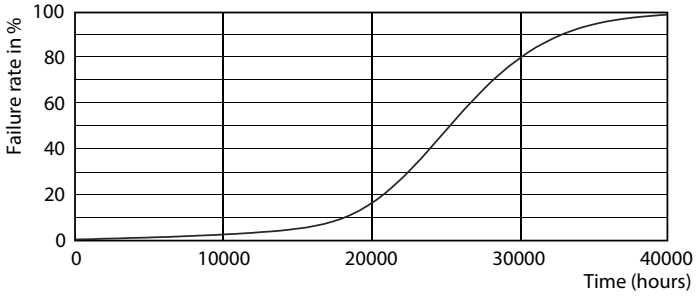

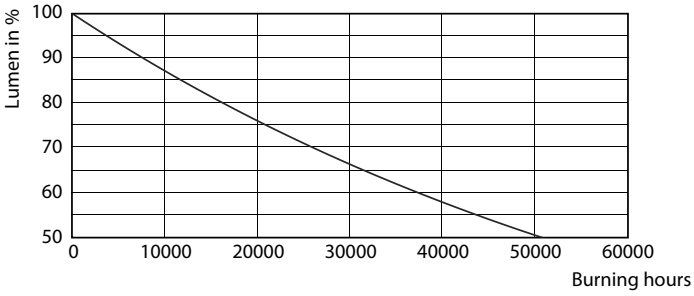

MASTER LEDspot PAR 50W E27 827 25D

MASTER LEDspot PAR 50W E27 827 25D

© 2019 Signify Holding Alle Rechte vorbehalten. Signify gibt keine Zusicherungen und übernimmt keine Garantie bezüglich der Richtigkeit oder Vollständigkeit der in diesem Dokument enthaltenen Informationen und haftet nicht für Handlungen, die im Vertrauen darauf ausgeführt werden. Die in diesem Dokument vorgestellten Informationen sind, sofern keine anderslautende Vereinbarung mit Signify besteht, nicht als kommerzielles Angebot gedacht und sind nicht Teil eines Angebots oder Vertrags. Philips und das Philips Schildsymbol sind eingetragene Warenzeichen der Koninklijke Philips N.V.