ESYLUX
ESYLUX GmbH • An der Strusbek 40
22926 Ahrensburg/Germany
info@esylux.com • www.esylux.com
CE
MA00042802

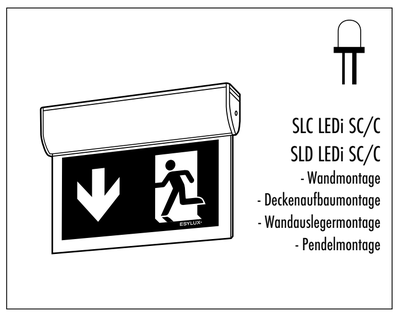

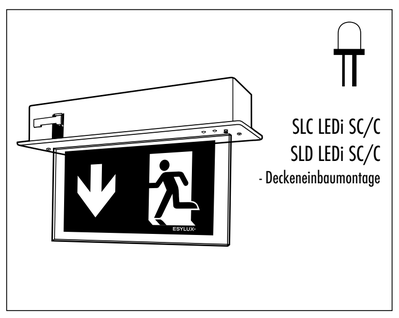

ABB. • FIG. 1

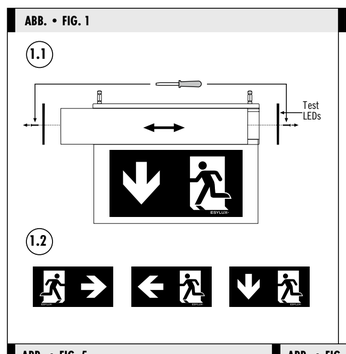

ABB. • FIG. 2

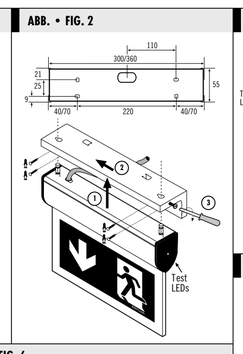

ABB. • FIG. 3

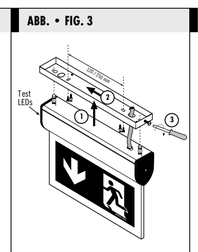

ABB. • FIG. 4

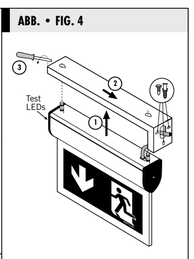

ABB. • FIG. 5

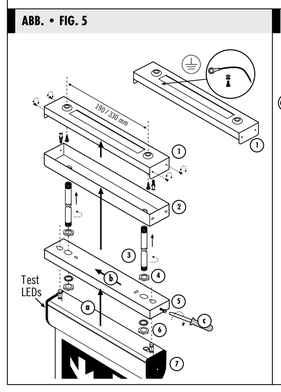

ABB. • FIG. 6

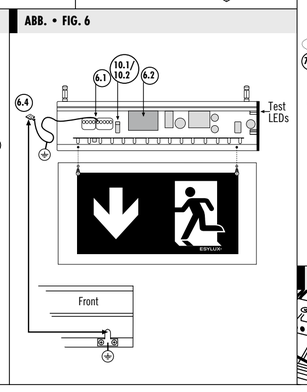

ABB. • FIG. 7

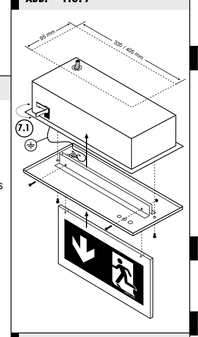

ABB. • FIG. 8

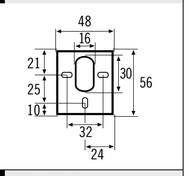

ABB. • FIG. 12

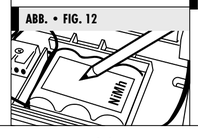

ABB. • FIG. 13

X	*	AB**	180

ABB. • FIG. 11

ABB. • FIG. 10.1 /10.2

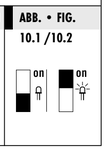

TECHNISCHE DATEN • TECHNICAL DATA • DONNÉES TECHNIQUES • TECHNISCHE GEGEVENS • TEKNISKE DATA • TEKNISKA UPPGIFTER

	SLC... / C	SLD... / C	
NOTLICHTDAUER EMERGENCY LIGHT DURATION DURÉE D'ECLAIRAGE DE SECOURS	3 h		BRANDTID NOODVERLICHTING NØDLYSTID NÖDLJUS VARAKTIGHET
ERKENNUNGSWEITE RECOGNITION DISTANCE DISTANCE DE RECONNAISSANCE	25 m	32 m	LESEAFSTAND REGISTREERINGSAFSTAND SYNAFSTÅND
LEUCHTMITTEL TYPE OF BULB LAMPE	24	28	LICHTBRON LYSLEGEME LJUSKÄLLA
AKKU RECHARGEABLE BATTERY ACCU	NiMH 7,2 V / 0,8 Ah		ACCU AKKU BATTERI
NETZSPANNUNG/-STROM MAINS VOLTAGE/POWER SUPPLY TENSION D'ALIMENTATION/COURANT	230 V ~ 50 Hz / max 0,2 A		NETSPANNING/STRØMNET FORSYNINGSSPÆNDING/-STRØM NÄTSPÄNNING/-STRÖM
UMGEBUNGSTEMPERATUR AMBIENT TEMPERATURE TEMPERATURE AMBIANTE	+ 5 °C ... + 35 °C		OMGIVNINGSTEMPERATUR OMGIVELSESTEMPERATUR OMGIVNINGSTEMPERATUR
SCHUTZART/-KLASSE PROTECTION TYPE/-CLASS TYPE/CLASSE DE PROTECTION	IP20/IP40/ I		ISOLATIE-/BESCHERMINGSKLASSE BESKYTTELSESTYPE/-KLASSE KAPSLINGS-/SKYDDSKLASS
WIEDERAUFLADEZEIT RECHARGING TIME DURÉE DE RECHARGE	20 h		HERLAADTIJD GENOPLADNINGSTID UPPLADDNINGSTID
GEHÄUSE CASING BOÎTIER	Aluminium/aluminium/aluminium/aluminium/aluminium/aluminium		BEHUZING KASSE STOMME
FARBE COLOUR COULEUR	aluminiumfarben/aluminiumkleurig/aluminium colours/aluminiumfarvet/couleur aluminium weiß/wit/white/hvid/blanc/vit		KLEUR FARVE FÄRG
ABMESSUNGEN CA. APPROX. DIMENSIONS DIMENSIONS ENV.	Art.-Nr.:/Art. no.:/Nº art. :/Art. nr.:/Art.-nr.:/Art. nr. EN10030314/EN10031014 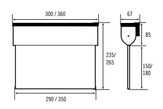 Wandmontage / wall mounting / montage murale / wandmontage / vægmontering / väggmontering	Art.-Nr.:/Art. no.:/Nº art. :/Art. nr.:/Art.-nr.:/Art. nr. EN10030321/EN10031021 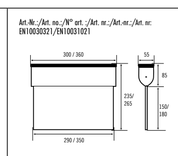 Deckenaufbaumontage / ceiling surface mounting / montage en saillie ou plafond / plafondopbouw / loftsmontering / utanpåliggande montering i tak	Art.-Nr.:/Art. no.:/Nº art. :/Art. nr.:/Art.-nr.:/Art. nr. EN10030338/EN10031038 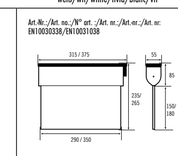 Wandauslegermontage / wall-arm mounting / montage sur bras porteur mural / uithoudermontage / vægmontering på vægarm / montering på väggarm	Art.-Nr.:/Art. no.:/Nº art. :/Art. nr.:/Art.-nr.:/Art. nr. EN10030345/EN10031045 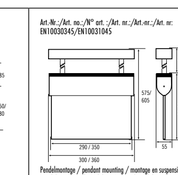 Pendelmontage / pendant mounting / montage en suspension / pendelmontage / pendelmontering / pendelmontering	Art.-Nr.:/Art. no.:/Nº art. :/Art. nr.:/Art.-nr.:/Art. nr. EN10030352/EN10031052 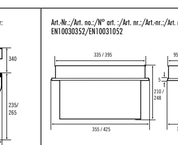 Deckeneinbaumontage / ceiling flush mounting / montage encastré ou plafond / plafondmontage / indbygning i loft / infälld montering i tak	ABMESSUNGEN CA. DIMENSIONER CA. MÅTT CA

ABB. • FIG. 9

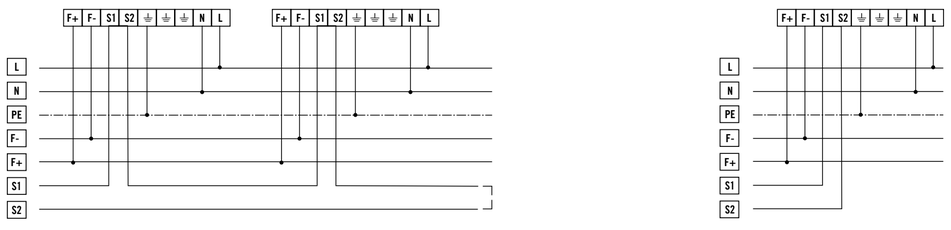

Technische und optische Änderungen vorbehalten. Aktuelle Informationen zum Produkt finden Sie immer auf der ESYLUX Homepage.
Technical and design features may be subject to change. You can find out more about this product on the ESYLUX homepage.
Sous réserve de modifications techniques et esthétiques. Pour plus d'informations sur ce produit, consultez le site Internet d'ESYLUX.
Technische en optische wijzigingen voorbehouden. Actuele informatie over dit product kunt u vinden op de website van ESYLUX.
Der tages forbehold for tekniske og optiske ændringer. Du kan altid finde aktuelle informationer om produktet på ESYLUX hjemmesiden.
Vi förbehåller oss rätten till tekniska och utseendemässiga ändringar. Aktuell produktinformation hittar du alltid på ESYLUX hemsida.

ESYLUX www.esylux.com

DE • EINZELBATTERIE-NOTLEUCHTEN SERIE SLC.../C / SLD.../C

Wir gratulieren Ihnen zum Kauf dieses qualitativ hochwertigen ESYLUX Produktes. Um ein einwandfreies Funktionieren zu gewährleisten, lesen Sie bitte diese Montage-/Bedienungsanleitung sorgfältig durch und bewahren Sie sie auf, um gegebenenfalls zukünftig nachlesen zu können.

1 • SICHERHEITSHINWEISE

ACHTUNG: Arbeiten an elektrischen Systemen dürfen nur von autorisiertem Fachpersonal unter Berücksichtigung der landesüblichen Installationsvorschriften/-normen ausgeführt werden.
Vor der Montage des Produktes ist die Netzspannung freizuschalten.

ACHTUNG: Der Akkuwechsel darf nur von autorisiertem Fachpersonal ausgeführt werden. Vor Montage/Demontage des Produktes ist die Netzspannung freizuschalten.

Das Produkt ist nur für den sachgemäßen Gebrauch (wie in der Bedienungsanleitung beschrieben) bestimmt. Änderungen, Modifikationen dürfen nicht vorgenommen werden, da ansonsten jeglicher Gewährleistungsanspruch entfällt. Sofort nach dem Auspacken ist das Gerät auf Beschädigungen zu prüfen. Im Falle einer Beschädigung darf das Gerät keinesfalls in Betrieb genommen werden.
Wenn anzunehmen ist, dass ein gefahrloser Betrieb des Gerätes nicht gewährleistet werden kann, so ist dieses unverzüglich außer Betrieb zu nehmen und gegen unbeabsichtigten Betrieb zu sichern.

HINWEIS: Dieses Gerät darf nicht mit dem unsortierten Siedlungsabfall entsorgt werden. Besitzer von Altgeräten sind gesetzlich dazu verpflichtet, dieses Gerät fachgerecht zu entsorgen. Informationen erhalten Sie von Ihrer Stadt- bzw. Gemeindeverwaltung.

HINWEIS: Altbatterien dürfen nicht mit dem unsortierten Siedlungsabfall entsorgt werden. Besitzer von Altbatterien sind gesetzlich zur Rückgabe verpflichtet und können diese unentgeltlich bei den Verkaufsstellen zurückgeben. Batterien enthalten umwelt- und gesundheitsschädliche Stoffe und müssen daher fachgerecht entsorgt werden.

2 • BESCHREIBUNG

Die Einzelbatterie-Notleuchte übernimmt bei Ausfall der allgemeinen Stromversorgung im jeweiligen Stromkreis die Kennzeichnung der Rettungswege für mindestens 3 h.

3 • LIEFERUMFANG

1 x Notleuchte mit Elektronik inklusive Leuchtmittel, Akku und Anschlussklemme
1 x Montagesatz je nach Typ

4 • ERHÄLTLICHES ZUBEHÖR

(Erforderliches Zubehör nach Örtlichkeit, **Abb. 1.2**)

SLC/C Piktogramm-Scheibe	einseitig rechts	Art.-Nr.: EN10030406
SLC/C Piktogramm-Scheibe	einseitig links	Art.-Nr.: EN10030413
SLC/C Piktogramm-Scheibe	einseitig unten	Art.-Nr.: EN10030420
SLC/C Piktogramm-Scheibe	zweiseitig unten	Art.-Nr.: EN10030437
SLC/C Piktogramm-Scheibe	zweiseitig rechts/links	Art.-Nr.: EN10030444
SLD/C Piktogramm-Scheibe	einseitig rechts	Art.-Nr.: EN10031106
SLD/C Piktogramm-Scheibe	einseitig links	Art.-Nr.: EN10031113
SLD/C Piktogramm-Scheibe	einseitig unten	Art.-Nr.: EN10031120
SLD/C Piktogramm-Scheibe	zweiseitig unten	Art.-Nr.: EN10031137
SLD/C Piktogramm-Scheibe	zweiseitig rechts/links	Art.-Nr.: EN10031144
(Optional) Fernbedienung	Mobil-Sli **(Abb. 12)**	Art.-Nr.: EN10017704
Akku 7,2V 800 mAh		Art.-Nr.: EN10030956

5 • INSTALLATION / MONTAGE / ANSCHLUSS

Die Baureihe SLC/C.../SLD/C... kann in folgenden Varianten geliefert werden:
- Wandmontage **(Abb. 2)**
- Deckenaufbaumontage **(Abb. 3)**
- Wandauslegermontage **(Abb. 4)**
- Pendelmontage **(Abb. 5)**
- Deckeneinbaumontage **(Abb. 7)**

Öffnen/Schließen der Leuchte **(Abb. 1.1- 7)**
- Elektrischer Anschluß gemäß **(Abb. 9)**.
  - Variante Bereitschaftsschaltung **(Abb.10.1)**
  - Variante Dauerschaltung **(Abb.10.2)**
  L und N liegen permanent an, um die dauernde Akkuladung zu gewährleisten.
  Der Akku muss vor Inbetriebnahme über den Stecker mit der Elektronik verbunden werden.

Montage der Piktogramm-Scheiben:
- Deckeneinbaumontage **(Abb. 7)**. / • Sonstige Montagearten **(Abb. 6)**.

HINWEIS: Das Installationsdatum ist auf dem Typenschild des Akkus zu vermerken.
Die Notleuchten werden mit entladenen Akkus geliefert und müssen für mindestens 20 h am Netz angeschlossen sein, um die volle Funktionsfähigkeit zu erreichen (Abb. 12).

HINWEIS: Für die Ladungserhaltung ist das ständige Anliegen von 230 V ~ 50 Hz erforderlich.

HINWEIS: Nach dem elektrischen Anschluß ist im 2. Feld des Gruppenaufklebers (Abb. 13) eine „0" für Bereitschaftsschaltung oder eine „1" für Dauerschaltung einzutragen (EN 60598-2-22).

Nach der Installation die Leuchte mit der Abdeckung ordnungsgemäß verschließen **(Abb. 1.1/7)**.

6 • KONTAKT STÖRUNG (POTENTIALFREI) S1 S2

Der Kontakt (3A) S1-S2 ist im Normalbetrieb (Netz EIN) geschlossen.
Sowie eine Störung an der Leuchte auftritt (rote LED = Ein, Blinkt oder Blitzt) oder Netz AUS öffnet der Kontakt.Eine Fernüberwachung der Leuchten inkl. Leitungsbruch ist durch eine Reihenschaltung der Kontakte S1-S2 einzeln oder mit n-Leuchten gegeben. Max Leitungslänge 150 m.
Eine Kombination von ESYLUX Not-Leuchten unterschiedlicher Bauform der Typen SLC LEDi SC/C, SLD LEDi SC/C, SLE LEDi SC/C, SLF LEDi SC/C und SLG LEDi SC/C ist möglich.

7 • FERNABSCHALTUNG F+ F-

Netz	F+ / F-	Leuchtmittel
230 V		Dauer- bzw. Bereitschaftsschaltung
0 V		3 h
0 V		

Sperren der Notlichtfunktion, durch überbrücken der Klemmen F+ und F-.
Gilt für SLC.../C und SLD.../C zur Sperrung der Notlichtfunktion.

HINWEIS: Max. Leitungslänge 150 m zwischen allen Leuchten und Schalter.
Zeitverzögerung ca. 1 Min.

8 • NOTLEUCHTEN MIT AUTOMATISCHEN SELBSTTEST (TYPENZUSATZ SC)

Bei Baureihe SLC LEDi SC/C / SLD LEDi SC/C...
Bei Notleuchten mit automatischem Selbsttest wird eigenständig die Einsatzbereitschaft der Elektronik, des Leuchtmittels und der Ladung/Akku geprüft.
20 h nach Anlegen der Netzspannung erfolgt automatisch ein Funktionstest (Prüfobjekte: Umschaltung und Leuchtmittel, Prüfdauer 30 Sek.).
Nach weiteren 4 h erfolgt automatisch ein Betriebsdauertest 3 h.
Wenn man vor dem Ende des Betriebsdauertests den Prüftaster für 5 Sek. betätigt, (bzw. Mobil-Sli Fernbedienung **(Abb. 11)** Taste), wird der Betriebsdauertest 3 h abgebrochen.
Nach dem ersten Betriebsdauertest, egal ob der Betriebsdauertest bestanden wird oder nicht, startet automatisch der Wochenzyklus (Funktionstest von Umschaltung und Leuchtmittel) und der Jahreszyklus (Betriebsdauertest 3 h).

PRÜFTASTER	FERNBEDIENUNG Mobil-SLi	GRÜNE LED	ZUSTAND
keine Betätigung		EIN	Akku OK, Netzbetrieb, keine Störung Ladung OK
ca. 1 Sek. betätigen		AUS	Kurzzeit, Notbetrieb 5 Sek.
ca. 3 Sek. betätigen		blinkt	Funktionstest, Notbetrieb 30 Sek.
ca. 5 Sek. betätigen		blitzt	Betriebsdauertest 3 h
nochmaliges betätigen ca. 5 Sek.	nochmaliges betätigen		Betriebsdauertest Abbruch

Status, Auswertung der LEDs rot/grün

ALLGEMEINE ERKLÄRUNG		STATUS	
LED grün	LED rot		
●	○ AUS	●	Netzausfall/Notlichtbetrieb
leuchtet			Funktionstest
blinkt			Betriebsdauertest
blitzt			Betriebsdauertest nicht bestanden
			Leuchtmittel/Umschaltung defekt
			Akku/Ladung defekt

Die Statusanzeige kann nur nach Behebung des Fehlers, Wiederanlegen der Netzspannung und einem Funktionstest gelöscht werden.

9 • AKKUWECHSEL

HINWEIS: Bitte beachten Sie die Sicherheitshinweise.

Bei Unterschreitung der Notlichtdauer von 120 Min. bei der 3 h-Version müssen die Akkus gewechselt werden **(Abb. 6.2)**. Nur Original-Akkus des Herstellers verwenden.
Der Original-Akkusatz ist mit einem verpolsicheren Stecksystem ausgerüstet.
Auf dem neuen Akkusatz das Installationsdatum vermerken **(Abb. 12)**.
Akku 7,2V 800 mAh Art.-Nr.: EN10030956

10 • WARTUNG

Bei der Kontrolle der Leuchte sind die Vorschriften und Normen zu beachten.
Nach DIN VDE 0100-718 (EN 50172) sind Prüfungen gesetzlich vorgeschrieben.
Beachten Sie bitte die Lebensdauer von Leuchtmitteln, speziell bei Dauerschaltung.

11 • ESYLUX HERSTELLERGARANTIE

Die ESYLUX Herstellergarantie finden Sie im Internet unter www.esylux.com.

GB • SINGLE-BATTERY EMERGENCY LIGHTS, SLC.../C / SLD.../C SERIES

Congratulations on your purchase of this high-quality ESYLUX product. To ensure correct device operation, please read these installation/operating instructions carefully and keep them in a safe place for future reference.

1 • SAFETY INSTRUCTIONS

WARNING! Work on electrical systems must be carried out by authorised personnel only, with due regard to the applicable installation regulations. Switch off the power supply before installing the system.

CAUTION: The battery may only be replaced by authorised personnel. Switch off the mains voltage before installing/removing the product.

Use this product only as intended (as described in the user instructions). Do not make any changes or alterations as this will render any warrantees null and void. You should check the device for damage immediately after unpacking it. If there is any damage, you should not install the device under any circumstances.
If you suspect that safe operation of the device cannot be guaranteed, you should turn the device off immediately and make sure that it cannot be operated unintentionally.

NOTE: this device must not be disposed of as unsorted household waste. Used devices must be disposed of correctly. Contact your local town council for more information.

NOTE: used batteries must not be disposed of as unsorted household waste. Used batteries must be recycled and may be returned free-of-charge to the place of sale. Batteries contain substances which are harmful to the environment and to human health and must therefore be disposed of correctly.

2 • DESCRIPTION

In the event of a general power supply failure, this single-battery emergency light will take over illumination/signposting of emergency exits served by the relevant circuit for at least 3 h.

3 • WHAT'S INCLUDED

1 x Emergency light with electronics including light bulb, rechargeable battery and connection clip
1 x Installation set, depending on the model

4 • ACCESSORIES AVAILABLE

(Required accessories according to location, **fig. 1.2**)

SLC/C pictogram panel	single-sided right	Art. no.: EN10030406
SLC/C pictogram panel	single-sided left	Art. no.: EN10030413
SLC/C pictogram panel	single-sided downwards	Art. no.: EN10030420
SLC/C pictogram panel	double-sided downwards	Art. no.: EN10030437
SLC/C pictogram panel	double-sided right/left	Art. no.: EN10030444
SLD/C pictogram panel	single-sided right	Art. no.: EN10031106
SLD/C pictogram panel	single-sided left	Art. no.: EN10031113
SLD/C pictogram panel	single-sided downwards	Art. no.: EN10031120
SLD/C pictogram panel	double-sided downwards	Art. no.: EN10031137
SLD/C pictogram panel	double-sided right/left	Art. no.: EN10031144
(optional) Remote control	Mobil-Sli **(fig. 12)**	Art. no.: EN10017704
Battery 7,2V 800 mAh		Art. no.: EN10030956

5 • INSTALLATION / ASSEMBLY / CONNECTION

The type series SLC/C.../SLD/C... can be supplied in the following variations:
- wall mounting **(fig. 2)**
- ceiling surface mounting **(fig. 3)**
- wall-arm mounting **(fig. 4)**
- pendant mounting **(fig. 5)**
- ceiling flush mounting **(fig. 7)**

Opening/closing the light **(fig. 1.1/7)**
- Electrical connection, as per **(fig. 9)**.
  - Standby variant **(fig. 10.1)**
  - Permanently switched variant **(fig. 10.2)**
  L and N constantly touch to ensure that the battery is constantly charged.
  Prior to using the light for the first time, the rechargeable battery must be connected to the electronics via the plug.

Mounting the pictogram panels:
- Ceiling flush mounting **(fig. 7)**. / • Other mounting methods **(fig. 6)**.

NOTE: Write the date of installation on the rechargeable battery's label. Our emergency lights are supplied with discharged batteries and must be connected to the mains for at least 20 h to get up to their full working capacity (fig. 12).

NOTE: Constant connection to a 230 V ~ 50 Hz supply is required to keep the battery charged.

NOTE: After electrical connection, enter a "0" symbol (fig. 13) for standby or a "1" for continuous operation (EN 60598-2-22) in the 2nd field on the label.

Following installation, close up the light properly with the cover **(fig. 1.1/7)**.

6 • „FAULT" (FLOATING) CONTACT S1 S2

The (3 amp) „S1-S2" contact is closed during normal operation (voltage ON).
If a fault occurs on the light (red LED = ON, flashes or blinks) or the voltage is OFF, the contact opens. Remote monitoring of the lights (including cable breakage) is enabled by switching the S1-S2 contacts in series, either individually or with n lights. Max. cable length: 150 m.
ESYLUX emergency lights of various designs from the SLC LEDi SC/C, SLD LEDi SC/C, SLE LEDi SC/C, SLF LEDi SC/C and SLG LEDi SC/C series can be used in combination with each other.

7 • REMOTE SWITCHING F+ F-

Mains	F+ / F-	Illuminant
230 V		Continuous and standby mode
0 V		3 h
0 V		

Lock the emergency light function by bridging terminals F+ and F-.
Can be used to disable the emergency lighting function on the SLC.../C and SLD.../C models.

NOTE: 150 m max. conductor length between all lights and switches.
Time delay approx. 1 min.

8 • EMERGENCY LIGHTS WITH AUTOMATIC AUTO-TEST FUNCTION (SC MODEL SUFFIX)

Applicable to SLC LEDi SC/C / SLD LEDi SC/C...
On emergency lights with automatic auto-testing, the electronics and bulb's operational readiness is checked automatically, as is the battery charging process.
20 h after applying mains voltage a function test is automatically run (items checked: switching and bulb, 30 sec. test).
After a further 4 h, an automatic 3 h long-term operating test is run.
If you press the test button for 5 sec. (or the Mobil-Sli remote control **(fig. 11)** button) before the long-term operating test has ended, the long-term 3 h operating test is aborted.
Following the first long-term operating test, regardless of whether or not this was passed, the weekly cycle (function test of switching and bulb) and yearly cycle (long-term 3 h operating test) are automatically started.

TEST BUTTON	REMOTE CONTROL Mobil-SLi	GREEN LED	MODE
not pressed		ON	Battery OK, mains operation, no fault, charging
pressed approx. 1 sec.		OFF	5 sec., short-term emergency operation
pressed approx. 3 sec.		blinking	Function test, 30 sec. emergency operation
pressed approx. 5 sec.		flashing	3 h long-term operating test
pressed again approx. 5 sec.	pressed again		Long-term operating test aborted

Status, meaning of the red/green LEDs

GENERAL EXPLANATION		STATUS	
green LED	red LED		
●	○ OFF	●	Mains failure/Emergency light operation
on			Function test
blinking			Long-term operating test
flashing			Long-term operating test failed
			Bulb/switching defective
			Battery/charging defective

The status display can only be cleared after the fault has been rectified, mains voltage has been reapplied and a function test has been run.

9 • CHANGING THE RECHARGEABLE BATTERIES

NOTE: Please heed the safety information.

If the emergency light time is less than 120 min. in the 3 h version, the rechargeable batteries have to be replaced **(fig. 6.2)**. Use only original batteries from the manufacturer.
The original battery set cannot be plugged in the wrong way round. Write the installation date on the new battery set **(fig. 12)**.
Battery 7,2V 800 mAh Art.-Nr.: EN10030956

10 • MAINTENANCE

Observe all relevant norms and regulations when checking the light.
DIN VDE 0100-718 (EN 50172) makes inspections a legal requirement.
Please observe the service life of bulbs, especially where they are constantly on.

11 • ESYLUX MANUFACTURER'S GUARANTEE

The ESYLUX manufacturer's warranty can be found online at www.esylux.com.

FR • LUMINAIRES DE SÉCOURS AUTONOMES SÉRIE SLC.../C / SLD.../C

Félicitations ! Avec ce produit ESYLUX, vous avez fait le choix de la qualité. Pour l'utiliser dans les meilleures conditions, veuillez lire attentivement cette notice de montage et d'utilisation et la conserver en vue d'une éventuelle consultation future.

1 • CONSIGNES DE SÉCURITÉ

ATTENTION : seules des personnes autorisées et qualifiées peuvent procéder au remplacement de la batterie. Avant de monter ou de démonter le produit, coupez le courant.

Ce produit ne doit être utilisé que dans les conditions prévues par le présent mode d'emploi. Tout changement ou modification entraîne l'annulation de la garantie. Une fois que vous avez déballé l'appareil, vérifiez qu'il ne présente aucun défaut. En cas d'anomalie, ne le mettez pas en marche. Si vous n'êtes pas certain que l'appareil peut être utilisé en toute sécurité, éteignez-le immédiatement et prenez vos dispositions pour empêcher toute utilisation involontaire.

REMARQUE : cet appareil ne doit en aucun cas être jeté avec les déchets municipaux. Les propriétaires d'équipements électriques ou électroniques usagés ont en effet l'obligation légale de les déposer dans un centre de collecte sélective. Informez-vous auprès de votre municipalité sur les possibilités de recyclage.

REMARQUE : les piles et accumulateurs usagés ne doivent en aucun cas être jetés avec les déchets municipaux. Leurs propriétaires ont en effet l'obligation légale de les ramener dans leur point de vente, où ils seront repris gratuitement. Les piles et accumulateurs contiennent des substances dangereuses pour l'environnement et la santé et doivent être recyclés selon la réglementation en vigueur.

2 • DESCRIPTION

Luminaires de secours autonome prend en charge la signalisation lumineuse des voies d'évacuation pendant au moins 3 h en cas de panne de courant dans le réseau local.

3 • FOURNITURE

1 x Luminaires de secours autonome avec électronique, y compris lampe, accumulateurs et bornes de raccordement
1 x Kit de montage en fonction du type

4 • ACCESSOIRES DISPONIBLES

(Accessoires nécessaires en fonction des conditions locales, **fig. 1.2**)

pictogrammes SLC/C	flèche vers la droite – une seule face	N° art. : EN10030406
pictogrammes SLC/C	flèche vers la gauche – une seule face	N° art. : EN10030413
pictogrammes SLC/C	flèches vers le bas – une seule face	N° art. : EN10030420
pictogrammes SLC/C	flèches vers le bas – recto/verso	N° art. : EN10030437
pictogrammes SLC/C	flèches droite/gauche – recto/verso	N° art. : EN10030444
pictogrammes SLD/C	flèche vers la droite – une seule face	N° art. : EN10031106
pictogrammes SLD/C	flèche vers la gauche – une seule face	N° art. : EN10031113
pictogrammes SLD/C	flèche vers le bas – une seule face	N° art. : EN10031120
pictogrammes SLD/C	flèches vers le bas – recto/verso	N° art. : EN10031137
pictogrammes SLD/C	flèches droite/gauche – recto/verso	N° art. : EN10031144
(option) Télécommande	Mobil-Sli **(fig. 12)**	N° art. : EN10017704
Accu 7,2V 800 mAh		N° art. : EN10030956

5 • INSTALLATION / MONTAGE / RACCORDEMENT

La série SLC/C.../SLD/C... est disponible avec les variantes suivantes :
- montage mural **(fig. 2)**
- montage en saillie au plafond **(fig. 3)**
- montage sur bras porteur mural **(fig. 4)**
- montage en suspension **(fig. 5)**
- montage encastré au plafond **(fig. 7)**

Ouverture/fermeture du boîtier de l'éclairage **(fig. 1.1/7)**
- Raccordement électrique conformément à la **(fig.9)**.
  - Variante état d'attente **(fig. 10.1)**
  - Variante éclairage permanent **(fig.10.2)**
  L et N sont actifs en permanence, afin de garantir une charge continue de l'accu.
  L'accu doit, avant la mise en service, être relié à l'électronique à l'aide du connecteur.

Montage des planches avec pictogrammes :
- Montage encastré au plafond **(fig. 7)**. / • Autres types de montage **(fig. 6)**.

REMARQUE: Il faut noter la date d'installation sur l'étiquette signalétique de l'accu.
Les luminaires de secours sont livrés avec des accus déchargés qui doivent être chargés au moins 20 h sur le secteur, afin d'acquérir leur pleine capacité de fonctionnement (fig. 12).

REMARQUE: Pour maintenir cette pleine charge, il faut que l'accu soit en permanence relié au secteur 230 V ~ 50 Hz.

REMARQUE : après le branchement, dans le deuxième cadre de l'étiquette de groupe (fig. 13), inscrivez « 0 » pour le mode alerte ou « 1 » pour le mode permanent (EN 60598-2-22).

Après l'installation il faut refermer correctement la lampe avec le capot **(fig. 1.1/7)**.

6 • CONTACT « DYSFONCTIONNEMENT » (SEC) S1 S2

En mode normal (alimentation activée), le contact (3 ampères) « S1-S2 » est fermé. Si le luminaire connaît un dysfonctionnement (LED rouge = allumée en continu, flashe ou clignote) ou que l'alimentation est désactivée, le contact s'ouvre. La surveillance à distance des luminaires (y compris des ruptures de câbles) est possible grâce au branchement en série des contacts S1-S2 seuls ou avec n-luminaires.
Longueur max. du câblage : 150 m Les luminaires de secours ESYLUX des modèles SLC LEDi SC/C, SLD LEDi SC/C, SLE LEDi SC/C, SLF LEDi SC/C et SLG LEDi SC/C sont combinables entre eux.

7 • COUPURE À DISTANCE F+ F-

Secteur	F+ / F-	Source lumineuse
230 V		Mode permanent ou mode secours
0 V		3 h
0 V		

Verrouillage de la fonction de secours par pontage des bornes F+ et F-.
Permet le verrouillage de la fonction de secours des modèles SLC.../C et SLD.../C.

REMARQUE : longueur du câblage de 150 m max. entre tous les luminaires et commutateurs.
Temporisation 1 min env.

8 • LUMINAIRES DE SÉCURITÉ AUTONOME A TEST AUTOMATIQUE (REPERAGE DE TYPE SC)

Pour SLC LEDi SC/C / SLD LEDi SC/C...
Sur les luminaires de secours à test automatique, le système vérifie de lui-même le statut de fonctionnement de l'électronique, de la lampe et de la charge de l'accu.
20 h après la mise sous tension secteur, un test de fonctionnement automatique est réalisé (Objets du contrôle: commutation et lampe, durée de test 30 s). Après 4 h de plus, se déroule un test automatique de durée de fonctionnement 3 h. Ayant la fin du test de durée, il faut actionner la touche de contrôle 5 s, (ou la touche **(fig. 11)** de la télécommande Mobil-SLi), pour interrompre le mode de fonctionnement d'urgence de durée de fonctionnement 3 h.
Après le premier test de durée de fonctionnement, peu importe si ce test était positif ou négatif, le cycle hebdomadaire est lancé (test de fonctionnement de commutation et de la lampe) et le cycle annuel (test de fonctionnement continu 3 h).

TOUCHE DE CONTROLE	TELECOMMANDE Mobil-SLi	DEL VERTE	ETAT
pas d'action		ALLUMÉE	Accu OK, fonction réseau, pas d'incident, charge OK
actionner env. 1 s		ÉTEINTE	Mode d'urgence bref 5 s
actionner env. 3 s		clignote	Test de fonctionnement, mode d'urgence 30 s
actionner env. 5 s		flash	Test de durée de fonctionnement 3 h
nouvel actionnement env. 5 s	nouvel actionnement		Arrêt test de durée de fonctionnement

Statut, analyse des DEL rouge/verte

EXPLICATION GENERALE		STATUT	
DEL verte	DEL rouge		
●	○ ÉTEINTE	●	Panne réseau/mode d'urgence
allumée			Test de fonctionnement
clignote			Test de durée de fonctionnement
flash			Test de durée de fonctionnement négatif
			Lampe/commutation défectueux
			Accu/charge défectueux

L'indication de statut ne peut être effacée qu'après réparation de la panne, une nouvelle mise en tension et un test de fonctionnement.

9 • REMPLACEMENT DE L'ACCU

REMARQUE: Veuillez respecter les consignes de sécurité.

Les accumulateurs doivent être remplacés si la durée de les luminaires de secours, sur la version 3 h, est inférieure à 120 min Utiliser uniquement des accus d'origine du fabricant **(fig. 6.2)**. Le kit d'accu d'origine est équipé d'un système à enficher empêchant l'inversion des pôles. Marquer la date d'installation sur l'étiquette du jeu d'accu **(fig. 12)**.
Accu 7,2V 800 mAh Art.-Nr.: EN10030956

10 • ENTRETIEN

Lors du contrôle des lampes, il faut respecter les directives et normes.
Les contrôles sont prescrits selon la norme légale DIN VDE 0100-718 (EN 50172).
Faire attention à la durée de vie des lampes, spécialement en cas d'allumage continu.

11 • ESYLUX – GARANTIE DU CONSTRUCTEUR

La garantie fabricant ESYLUX est disponible sur Internet à l'adresse www.esylux.com.

NL • NOODVERLICHTING OP ENKELE BATTERIJ SERIE SLC.../C / SLD.../C

Wij feliciteren u met de aankoop van dit ESYLUX kwaliteitsproduct. Voor een goede werking van het product dient u deze montage-/bedieningshandleiding zorgvuldig door te lezen en te bewaren, om later na te kunnen lezen.

1 • VEILIGHEIDSINSTRUCTIES

LET OP: Werkzaamheden aan elektrische systemen mogen uitsluitend door gekwalificeerd vakpersoneel uitgevoerd worden conform de geldende installatievoorschriften/-normen.
Voor montage van het product de netspanning uitschakelen.

LET OP: De accu mag uitsluitend door bevoegd vakpersoneel worden vervangen. Voor montage/demontage van het product de netspanning uitschakelen.

Het product is alleen bestemd voor normaal gebruik (volgens de gebruiksaan

ESYLUX GmbH • An der Strusbek 40
22926 Ahrensburg/Germany
info@esylux.com • www.esylux.com
MA00042802

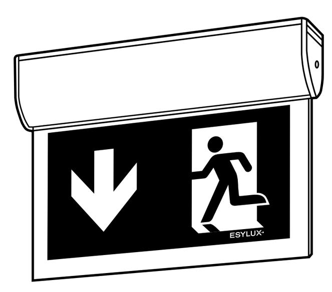

SLC LEDi SC/C
SLD LEDi SC/C
- Wandmontage
- Deckenaufbaumontage
- Wandauslegermontage
- Pendelmontage

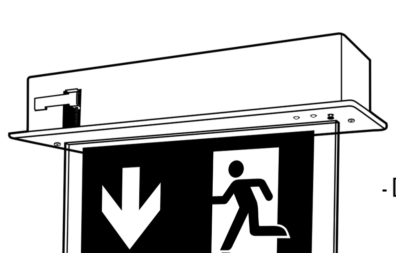

SLC LEDi SC/C
SLD LEDi SC/C
- Deckeneinbaumontage

ABB. • FIG. 1

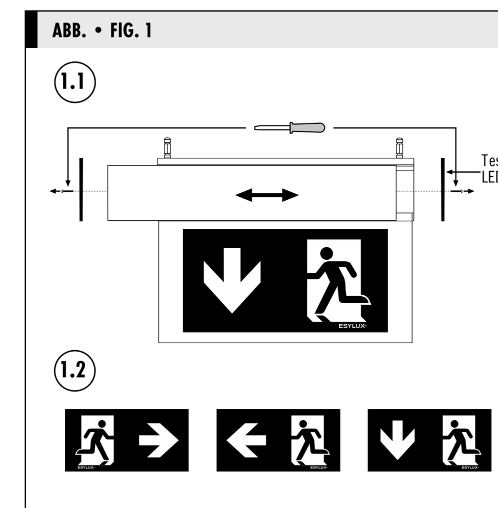

ABB. • FIG. 2

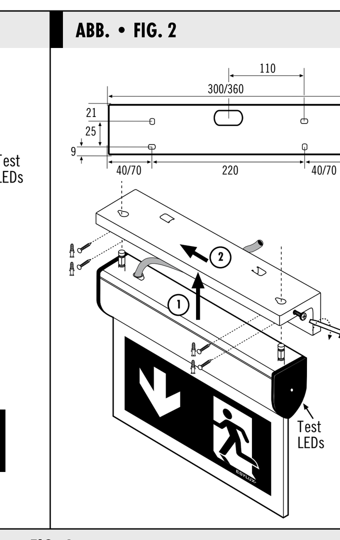

ABB. • FIG. 3

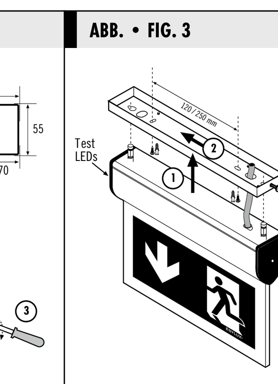

ABB. • FIG. 4

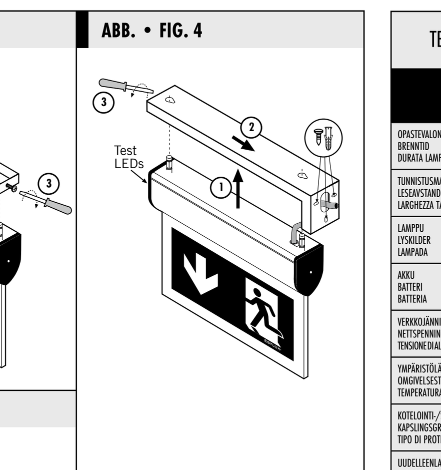

ABB. • FIG. 5

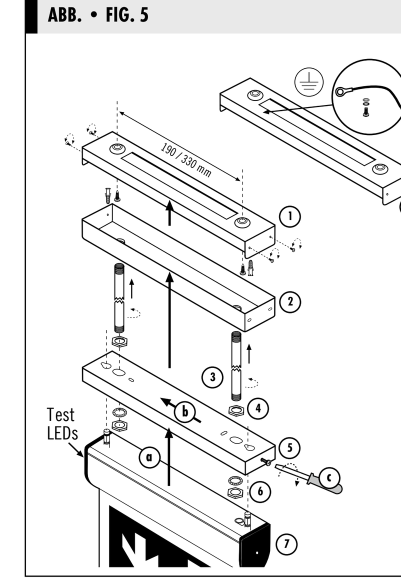

ABB. • FIG. 6

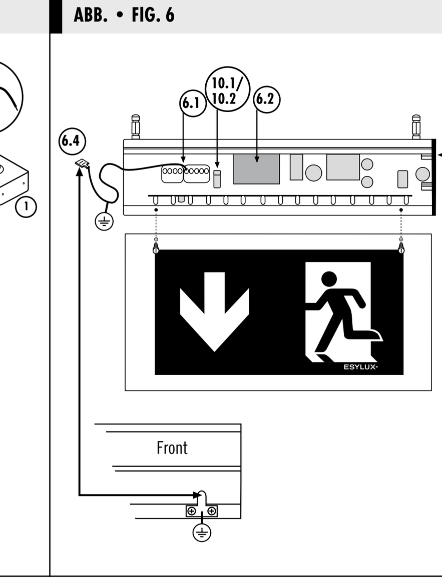

ABB. • FIG. 7

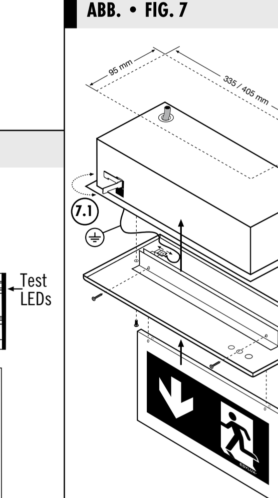

ABB. • FIG. 8

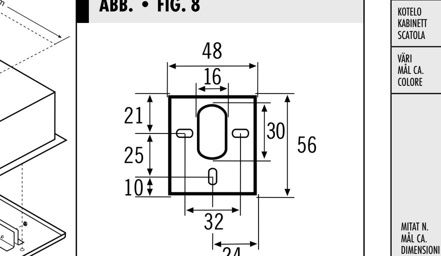

ABB. • FIG. 13

X	*	AB**	180

ABB. • FIG. 11

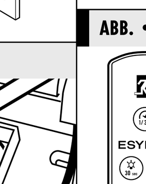

ABB. • FIG. 10.1 /10.2

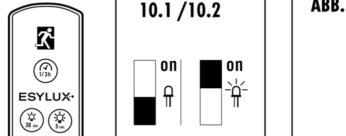

ABB. • FIG. 12

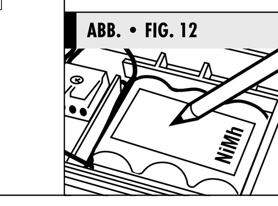

TEKNISET TIEDOT • TEKNISKE DATA • DATI TECNICI • CARACTERÍSTICAS TÉCNICAS • DADOS TÉCNICOS • ТЕХНИЧЕСКИЕ ХАРАКТЕРИСТИКИ

	SLC... / C	SLD... / C	
OPASTEVALON KESTO / BRENNTID / DURATA LAMPADA DI EMERGENZA	3 h		DURAÇÃO DA LUZ DE EMERGÊNCIA / DURACIÓN LUZ DE EMERGENCIA / ДЛИТЕЛЬНОСТЬ АВАРИЙНОГО ОСВЕЩЕНИЯ
TUNNISTUSMATKA / LESEAVSTAND / LARGHEZZA TARGA	25 m	32 m	ALCANCE DE RECONOCIMIENTO / ALCANCE DE RECONHECIMENTO / ДАЛЬНОСТЬ РАСПОЗНАВАНИЯ
LAMPPU / LYSKILDER / LAMPADA	24	28	BOMBILLA / LÂMPADA / ОСВЕТИТЕЛЬНОЕ СРЕДСТВО
AKKU / BATTERI / BATTERIA	NiMH 7,2 V / 0,8 Ah		BATERIA / BATERIA / АККУМУЛЯТОР
VERKKOJÄNNITE/-VIRTA / NETTSPENNING/-STRØM / TENSIONE DI ALIMENTAZIONE/CORRENTE	230 V ~ 50 Hz / max 0,2 A		TENSIÓN/CORRIENTE DE RED / TENSÃO DE REDE/CORRENTE / НАПРЯЖЕНИЕ И СИЛА ТОКА ЭЛЕКТРОСЕТИ
YMPÄRISTÖLÄMPÖTILA / OMGIVELSESTEMPERATUR / TEMPERATURA AMBIENTE	+ 5 °C ... + 35 °C		TEMPERATURA AMBIENTE / TEMPERATURA AMBIENTE / ТЕМПЕРАТУРА ОКРУЖАЮЩЕЙ СРЕДЫ
KOTELOINTI-/SUOJALUOKITUS / KAPSLINGSGRAD/KAPSLINGSKLASSE / TIPO DI PROTEZIONE /CLASSE	IP20/IP40/ I		CATEGORÍA/INDICE DE PROTECCIÓN / TIPO/CLASSE DE PROTECÇÃO / СТЕПЕНЬ/КЛАСС ЗАЩИТЫ
UUDELLEENLATAUSAIKA / GJENOPPLADINGSTID / TEMPO DI RICARICA	20 h		TIEMPO DE RECARGA / TEMPO DE RECARREGAMENTO / ПРОДОЛЖИТЕЛЬНОСТЬ ПОВТОРНОЙ ЗАРЯДКИ
KOTELO / KABINETT / SCATOLA	alumiini/aluminium/alluminio/aluminio/alumínio/алюминий/		CARCASA / TEMPO DE RECARREGAMENTO / КОРПУС
VÄRI / MÅL CA. / COLORE	alumiinin väri/aluminium farge/color alluminio/color aluminio/cor de alumínio/цвет алюминия valkoinen/hvit/bianco/blanco/branco/белила		COLOR / COR / ЦВЕТ

MITAT N. / MÅL CA. / DIMENSIONI CIRCA					DIMENSIONES APROX. / DIMENSÕES APROX. / ПРИБЛИЗИТЕЛЬНЫЕ ГАБАРИТЫ
Tuotenro.:/Art. nr.:/N° art. :/Art. nr.:/Art.-nr.:/ Арт. №: EN10030314/EN10031014 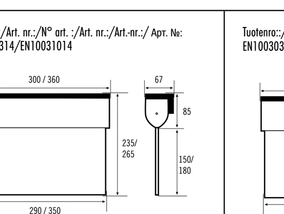 seinäasennus / veggmontering / installazione a parete / montaje mural / montagem em parede / Настенный монтаж	Tuotenro.:/Art. nr.:/N° art. :/Art. nr.:/Art.-nr.:/ Арт. №: EN10030321/EN10031021 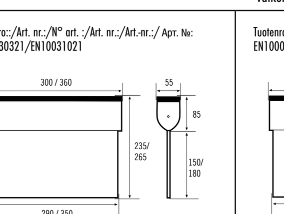 pintakattoasennus / utenpåliggende takmontering / installazione sporgente su soffitto / montaje exterior en techo / montagem saliente no tecto / Монтаж на поверхность потолка	Tuotenro.:/Art. nr.:/N° art. :/Art. nr.:/Art.-nr.:/ Арт. №: EN1000338/EN10031045 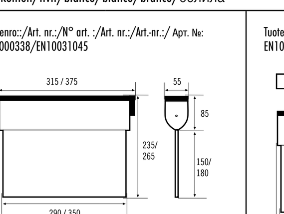 seinäulokeasennus / veggarmmontering / installazione sporgente a parete / montaje extensible en pared / montagem com braço de parede / Настенный монтаж на кронштейнах	Tuotenro.:/Art. nr.:/N° art. :/Art. nr.:/Art.-nr.:/ Арт. №: EN10030345/EN10031045 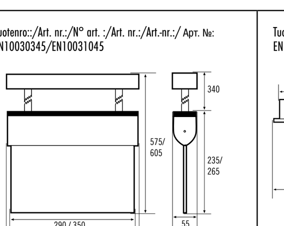 heiluriasennus / pendelmontering / installazione sospesa / montaje en péndulo / montagem suspensa / Подвесной монтаж	Tuotenro.:/Art. nr.:/N° art. :/Art. nr.:/Art.-nr.:/ Арт. №: EN10030352/EN10031052 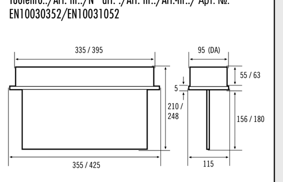 upotettu kattoasennus / Innfelt takmontering / installazione incassata a soffitto / montaje empotrado en techo / montagem embutida no tecto / Монтаж на поверхность потолка	

ABB. • FIG. 9

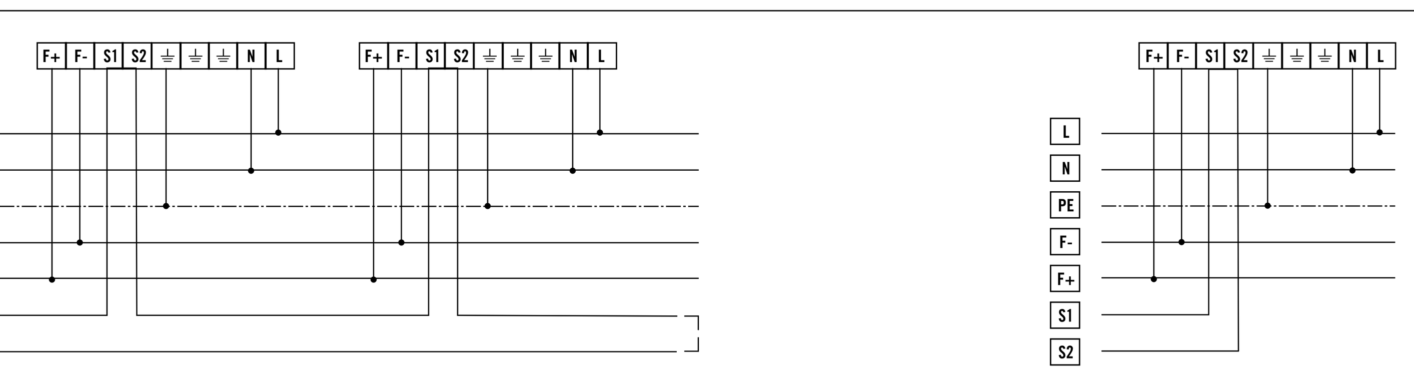

Oikeus teknisiin ja optisiin muutoksiin pidätetään. Ajankohtaisia tietoja tuotteesta löytyy aina ESYLUX-kotisivulta.
Med forbehold om tekniske og utseendemessige endringer. Aktuell informasjon om produktet finner du alltid på ESYLUX hjemmesiden.
L'azienda si riserva il diritto di apportare modifiche tecniche ed estetiche. Per ulteriori informazioni su questo prodotto, consultare il sito Internet ESYLUX.
Reservado el derecho a realizar cambios técnicos y estéticos. Encontrará más información actualizada sobre este producto en la página web de ESYLUX.
Reservamo-nos o direito de efectuar alterações técnicas e estéticas. Para informações actualizadas sobre o produto consulte a página na Internet ESYLUX.
Мы оставляем за собой право на внесение изменений в технические и оптические параметры. Актуальные сведения об этом продукте вы можете узнать, посетив домашнюю страницу ESYLUX. www.esylux.com

FI • BATTERIA SINGOLA - LUCE EMERGENZA SERIE SLC.../C / SLD.../C

Onnittelemme sinua tämän laadukkaan ESYLUX-tuotteen oston johdosta. Jotta moitteeton toiminta olisi taattua, lue tämä asennus-/käyttöohje huolella ja säilytä se, jotta voit lukea sitä tulevaisuudessa tarvittaessa lisää.

1 • TURVAOHJEET

HUOMIO: Sähköjärjestelmille tehtävien töiden suorittaminen on jätettävä ainoastaan valtuutettujen ammattihenkilöiden tehtäväksi maassa voimassa olevia asennusmääräyksiä/-normeja noudattaen. Ennen tuotteen asentamista on verkkojännite kytkettävä pois päältä.

HUOMIO: Akun saa vaihtaa vain valtuutettu ammattilainen. Verkkojännite on katkaistava ennen tuotteen asentamista tai asennuksen purkamista.

Tuote on tarkoitettu ainoastaan asianmukaiseen käyttöön (käyttöohjeessa kuvatulla tavalla). Laitteeseen ei saa tehdä muutoksia eikä sitä saa muokata, koska muutoin kaikki oikeudet takuuseen raukeavat. Laite on tarkastettava vaurioiden varalta välittömästi pakkauksesta purkamisen jälkeen. Jos vaurioita havaitaan, laitetta ei missään tapauksessa saa ottaa käyttöön.
Jos on oletettavissa, että laitteen vaaratonta käyttöä ei voida taata, laite on otettava välittömästi käytöstä ja varmistettava tahattoman käytön varalta.

OHJE: Tätä laitetta ei saa hävittää lajittelemattoman yhdyskuntajätteen seassa. Käytettyjen laitteiden omistajilla on lakisääteinen velvollisuus hävittää laite asianmukaisesti. Tietoja saat kaupungista tai kuntasi virastosta.

OHJE: Käytettyjä paristoja ei saa hävittää lajittelemattoman yhdyskuntajätteen seassa. Käytettyjen paristojen omistajilla on lakisääteinen palautusvelvollisuus ja he voivat palauttaa ne myyntipisteisiin maksutta. Paristot sisältävät ympäristölle ja terveydelle haitallisia aineita ja ne on siksi hävitettävä asianmukaisella tavalla.

2 • KUVAUS

Yksiparistoiset hätävalot merkitsevät poistumistiet vähintään 3 h ajan yleisen virransyötön katketessa kussakin virtapiirissä.

3 • TOIMITUSLAAJUUS

1 x Elektroniikalla varustettu opastevalo, sis. lampun, alun ja liittimen
1 x asennussarja tyypin mukaan

4 • SAATAVAT LISÄVARUSTEET

(Tarvittavat lisävarusteet paikan mukaan, **kuva 1.2**)

SLC/C symbolitaulu	yksipuolinen oikealle	Tuotenro: EN10030406
SLC/C symbolitaulu	yksipuolinen vasemmalle	Tuotenro: EN10030413
SLC/C symbolitaulu	yksipuolinen alas	Tuotenro: EN10030420
SLC/C symbolitaulu	kaksipuolinen alas	Tuotenro: EN10030437
SLC/C symbolitaulu	kaksipuolinen oikealle/vasemmalle	Tuotenro: EN10030444
SLD/C symbolitaulu	yksipuolinen oikealle	Tuotenro: EN10031106
SLD/C symbolitaulu	yksipuolinen vasemmalle	Tuotenro: EN10031113
SLD/C symbolitaulu	yksipuolinen alas	Tuotenro: EN10031120
SLD/C symbolitaulu	kaksipuolinen alas	Tuotenro: EN10031137
SLD/C symbolitaulu	kaksipuolinen oikealle/vasemmalle	Tuotenro: EN10031144
(Lisävaruste) kaukosäädin	Mobil-SLi **(kuva 12)**	Tuotenro: EN10017704
Akku 7,2V 800 mAh		Tuotenro: EN10030956

5 • ASENNUS / LIITÄNTÄ

Sarja SLC/C.../SLD/C... voidaan toimittaa seuraavina versioina:
- Seinäasennus **(kuva 2)**
- Pintakattoasennus **(kuva 3)**
- Seinäulokeasennus **(kuva 4)**
- Heiluriasennus **(kuva 5)**
- Upotettu kattoasennus **(kuva 7)**

Valaisimen avaaminen/sulkeminen **(kuva 1.1-7)**
- Sähköliitäntä, ks. **(kuva 9)**.
  - Käyttövalmiuskytkentä-versio**(kuva 10.1)**
  - Kestokytkentä-versio**(kuva 10.2)**
  L ja N ovat jatkuvasti liitettynä, jotta jatkuva akkulataus olisi taattua.
  Akku on liitettävä elektroniikkaan ennen käyttöönottoa pistokkeella.

Symbolitaulujen kiinnitys:
- Upotettu kattoasennus **(kuva 7)**. / • Muut asennustavat **(kuva 6)**.

OHJE: Asennuspäiväys on merkittävä akun tyyppikilpeen.
Opastevalot toimitetaan akut tyhjinä ja niiden on oltava sähköverkkoon liitettynä vähintään 20 tuntia, jotta ne saavuttaisivat täyden toimintakuntonsa (kuva 12).

OHJE: Latauksen säilyttämistä varten on 230 V ~ 50 Hz:n virran oltava jatkuvasti kytkettynä.

OHJE: Sähköliitännän jälkeen on ryhmätarran 2. kenttään (kuva 13) kirjattava „Ø" valmiuskytkennälle tai „1" kestokytkennälle (EN 60598-2-22).

Sulje suojus asianmukaisesti lampun asennuksen jälkeen **(kuva 1.1/7)**.

6 • KONTAKTI „HÄIRIÖ" (KUORMITUKSETON) S1 S2

Kontakti (3 ampeeria) "S1-S2" on normaalikäytössä (verkkojännite PÄÄLLÄ) suljettu.
Jos valaisimessa esiintyy häiriö (punainen LED = PÄÄLLÄ, vilkkuu tai välähtelee) tai verkkojännite on POIS, kontakti avautuu. Valaisinten kaukovalvonta (johtokatkos mukaan lukien) on mahdollista kontaktien S1-S2 sarjakytkennällä yksitellen tai n-valaisinten kanssa. Johdon maksimipituus: 150 m. Tyyppien SLC SLC LEDi SC/C, SLD LEDi SC/C, SLE LEDi SC/C, SLF LEDi SC/C ja SLG LEDi SC/C ESYLUX-opastevaloja voidaan yhdistellä keskenään.

7 • KAUKOSAMMUTUS F+ F-

Verkko	F+ / F-	Lamppu
230 V		Kesto- tai käyttövalmiuskytkentä
0 V		3 h
0 V		

Hätävalotoiminnon esto, silloittamalla liittimet F+ ja F-.
Koskee malleja SLC.../C ja SLD.../C opastevalotoiminnon estämiseen.

OHJE: Suurin sallittu johdon pituus 150 m kaikkien valaisimien ja kytkinten välillä.
Aikaviive n. 1 min

8 • OPASTEVALOT AUTOMAATTISELLA ITSETESTAUKSELLA (TYYPPILISÄKE SC)

Sarja SLC LEDi SC/C / SLD LEDi SC/C...
Automaattisella itsetestauksella varustetuilla opastevaloilla elektroniikan, lampun ja latauksen/akun käyttövalmius tarkastetaan itsenäisesti.
20 h verkkojännitteen luomisen jälkeen suoritetaan automaattisesti toimintatesti (tarkastuskohteet: vaihtokytkentä ja lamppu, tarkastuksen kesto 30 s).
Seuraavien 4 h:n jälkeen suoritetaan automaattisesti käyttökestotesti 3 h.
Kun tarkastuspainiketta (tai Mobil-SLi -kaukosäätimessä **(kuva 11)** painiketta), painetaan ennen käyttökestotestin loppua, käyttökestotesti 3 h keskeytetään.
Ensimmäisen käyttökestotestin jälkeen, läpäistiinpä käyttökestotesti onnistuneesti tai ei, käynnistyy automaattisesti viikkosykli (vaihtokytkennän ja lampun toimintatesti) ja vuosisykli (käyttökestotesti 3 h).

TARKASTUSPAINIKE	KAUKOSÄÄDIN Mobil-SLi	VIHREÄ LED	TILA
ei paineta		PÄÄLLE	Akku OK, verkkokäyttö, ei häiriötä Lataus OK
paina n. 1 s		POIS	Lyhytaika, hätäkäyttö 5 s
paina n. 3 s		vilkkuu	Toimintatesti, hätäkäyttö 30 s
paina n. 5 s		välähtää	Käyttökestotesti 3 h
uusi painallus n. 5 s	uusi painallus		Käyttökestotestin keskeytys

Punaisen/vihreän LEDin tila, analyysi

YLEINEN SELITYS (vihreä LED, punainen LED)	TILA
	Verkkokäyttö / ei häiriötä
POIS	Sähköverkon katkos / opastevalokäyttö
palaa	Toimintatesti
vilkkuu	Kestoaikatesti
välähtää	Kestoaikatestiä ei läpäisty
	Lamppu/vaihtokytkentä viallinen
	Akku/lataus viallinen

Tilanäyttö voidaan sammuttaa vasta virheen korjaamisen, verkkojännitteen uudelleenluomisen ja toimintatestin jälkeen.

9 • AKUN VAIHTAMINEN

OHJE: Noudata turvaohjeita.

Jos 3 h:n version hätävalokesto alittaa 120 minuuttia, akut on vaihdettava **(kuva 6.2)**. Käytä ainoastaan valmistajan alkuperäisiä akkuja.
Alkuperäinen akkusarja on varustettu virheellisen liitännän estävällä pistojärjestelmällä.
Merkitse asennuspäiväys uuteen akkusarjaan **(kuva 12)**.
Akku 7,2V 800 mAh, tuotenro: EN10030956

10 • HUOLTO

Lampun tarkastuksessa on noudatettava määräyksiä ja normeja.
Standardin DIN VDE 0100-718 (EN 50172) mukaisesti tarkastukset ovat lakisääteisiä.
Huomioi lamppujen käyttöikä, erityisesti kestokytkennässä.

11 • ESYLUX-VALMISTAJATAKUU

ESYLUXin valmistajan takuu löytyy internetistä osoitteesta www.esylux.com.

NO • ENKELTBATTERI-NØDBELYSNING I SLC.../C /SLD.../C-SERIEN

Vi gratulerer deg med kjøpet av dette eksklusive ESYLUX-produktet. For å forsikre deg om en problemfri drift bør du lese gjennom denne bruksanvisningen nøye og ta godt vare på den, slik at du kan ta den frem og lese den om igjen ved behov.

1 • SIKKERHETSANVISNINGER

ADVARSEL: Arbeid på elektriske systemer skal kun utføres av autorisert personell, og nasjonale forskrifter og normer for installasjoner skal følges. Nettspenningen skal kobles fra før produktet monteres.

ADVARSEL: Batteriet må bare byttes av autorisert personell. Nettspenningen skal kobles fra før produktet monteres/demonteres.

Produktet er kun konstruert for det tiltenkte bruksområdet (som beskrevet i bruksanvisningen). Endringer eller modifikasjoner skal ikke utføres, da dette fører til at garantien bortfaller. Detektoren skal ikke under noen omstendigheter tas i bruk hvis du oppdager en skade.
Har du mistanke om at detektoren ikke kan brukes uten risiko, skal detektoren straks settes ut av drift og sikres mot utilsiktet bruk.

MERK! Dette apparatet skal ikke kastes med ikke kildesortert husholdningsavfall. Eiere av kasserte apparater er forpliktet etter loven til å kvitte seg med apparatet i henhold til forskriftene. Ta kontakt med kommunen for nærmere informasjon.

MERK! Kasserte batterier skal ikke kastes med ikke kildesortert husholdningsavfall. Eiere av kasserte batterier er forpliktet etter loven til å kvitte seg med batteriene og kan returnere dem vederlagsfritt til forhandleren. Batterier inneholder miljø- og helseskadelige stoffer og skal derfor kasseres på riktig måte.

2 • BESKRIVELSE

Enkeltbatteri-nødbelysningen overtar belysningen av rømningsveiene i minst tre timer hvis den generelle strømforsyningen i den aktuelle strømkretsen svikter.

3 • SAMLET LEVERANSE

1 x nødbelysning med elektronikk inkl. lyskilde, batteri og festeklemme
1 x monteringssett avhengig av type

4 • TILGJENGELIG TILBEHØR

(Nødvendig tilbehør, stedsrelatert, **fig. 1.2**)

SLC/C Piktogramskive	ensidig, til høyre	Art. nr.: EN10030406
SLC/C Piktogramskive	ensidig, til venstre	Art. nr.: EN10030413
SLC/C Piktogramskive	ensidig, nedover	Art. nr.: EN10030420
SLC/C Piktogramskive	tosidig, nedover	Art. nr.: EN10030437
SLC/C Piktogramskive	tosidig, til høyre/venstre	Art. nr.: EN10030444
SLD/C Piktogramskive	ensidig, til høyre	Art. nr.: EN10031106
SLD/C Piktogramskive	ensidig, til venstre	Art. nr.: EN10031113
SLD/C Piktogramskive	ensidig, nedover	Art. nr.: EN10031120
SLD/C Piktogramskive	tosidig, nedover	Art. nr.: EN10031137
SLD/C Piktogramskive	tosidig, til høyre/venstre	Art. nr.: EN10031144
Fjernkontroll (tilbehør)	Mobil-SLi **(fig. 12)**	Art. nr.: EN10017704
Batteri 7,2V 800 mAh		Art. nr.: EN10030956

5 • INSTALLASJON/MONTERING/TILKOBLING

SLC/C.../SLD/C...-serien kan leveres i følgende varianter:
- Veggmontering **(fig. 2)**
- Utenpåliggende takmontering **(fig. 3)**
- Veggarmmontering**(fig. 4)**
- Pendelmontering**(fig. 5)**
- Innfelt takmontering **(fig. 7)**

Åpne/lukke lysarmaturene **(fig. 1.1-7)**
- Tilkobling til strømforsyningen iht. **(fig. 9)**.
  - Varianten beredskapskobling **(fig. 10.1)**
  - Varianten permanentkobling **(fig. 10.2)**
  L og N forsynes permanent med strøm, slik at batteriene lades opp kontinuerlig.
  Før igangsetting skal batteriet kobles til elektronikken med pluggen.

Montere piktogramskivene:
- Innfelt takmontering **(fig. 7)**. / • Andre monteringsmåter **(fig. 6)**.

MERK! Installasjonsdatoen skal merkes av på batteriets typeskilt.
Nødbelysningen leveres med ladde batterier og må være tilkoblet strømnettet i minst 20 timer for de når full effekt (fig. 12).

MERK! For å opprettholde ladingen er det nødvendig med en konstant tilførsel av 230 V AC 50 Hz.

MERK! Når strømforsyningen er koblet til, skal felt nummer to på gruppeetiketten (fig. 13) merkes med en "Ø" for beredskapskobling eller en "1" for permanentkobling (EN 60598-2-22).

Etter installasjonen lukkes lysarmaturen korrekt med kapslingen **(fig. 1.1/7)**.

6 • KONTAKT "FEIL" (POTENSIALFRI) S1 S2

Kontakten (3 ampere) "S1-S2" er stengt ved normal drift (nettspenning PÅ). Hvis det oppstår en feil i lysarmaturen (rød LED = PÅ, blinker kort eller langt), eller hvis nettspenningen er AV, åpnes kontakten. En fjernovervåkning av lysarmaturene (inkl. ledningsbrudd) realiseres ved hjelp av en rekkekobling av kontaktene S1-S2 enkeltvis eller med n-lysarmaturer. Maks. ledningslengde: 150 m ESYLUX nødbelysning fås i de ulike modellene i typene SLC LEDi SC/C, SLD LEDi SC/C. SLE LEDi SC/C, SLF LEDi SC/C og SLG LEDi SC/C og kan kombineres med hverandre.

7 • FJERNFRAKOBLING F+ F-

Nettstrom	F+ / F-	Lyskilder
230 V		Permanent- og beredskapskobling
0 V		3 h
0 V		

Sperring av nødbelysningsfunksjonen ved å brokoble klemmene F+ og F-.
Gjelder for SLC.../C og SLD.../C for å sperre nødlysfunksjonen.

MERK! Maks. ledningslengde 150 m mellom alle lysarmaturer og brytere.
Tidsforsinkelse ca. 1 min

8 • NØDLYSARMATURER MED AUTOMATISK SELVTEST(TYPETILLEGG SC)

SLC LEDi SC/C / SLD LEDi SC/C...-serien
På nødlysarmaturer med automatisk selvtest blir det kontrollert selvstendig at elektronikken, lyskildene og lading/batteri er klare til innsats.
20 timer etter at nettspenningen er etablert, utføres en funksjonstest automatisk (testobjekter: omkobling og lyskilde, testvarighet 30 sekunder).
Etter enda fire timer utføres automatisk driftsvarighetstesten 3 t.
Trykker du på testknappen og holder den inne i fem sekunder før driftsvarighetstesten er avsluttet, (eller bruker fjernkontrollen Mobil-SLi **(fig. 11)**), avbrytes driftsvarighetstesten 3 t.
Etter den første driftsvarighetstesten, uansett om driftsvarighetstesten er bestått eller ikke, starter automatisk ukesyklusen (funksjonstest av omkobling og lyskilde) og årssyklusen (driftsvarighetstest 3 t).

TESTKNAPP	FJERNKONTROLL Mobil-SLi	GRØNN LED	TILSTAND
Ikke trykket inn		PÅ	Batteri OK, nettdrift, ingen feil Lading OK
Trykket inn i ca. 1 sek		AV	Korttids nøddrift 5 sek
Trykket inn i ca. 3 sek		blinker	Funksjonstest, nøddrift 30 sek
Trykket inn i ca. 5 sek		blitser	Driftsvarighetstest 3 t
Aktiver en gang til ca. 5 sek	Aktiver en gang til		Avbrutt driftsvarighetstest

Status, vurdering av LED-ene rød/grønn

GENERELL FORKLARING (LED grønn, LED-rød)	STATUS
	Nettdrift/ingen feil
AV	Nettsvikt/nødlysdrift
lyser	Funksjonstest
blinker	Driftsvarighetstest
blitser	Driftsvarighetstest ikke bestått
	Lyskilde/bryter defekt
	Batteri/lading defekt

Statusvisningen kan bare slettes når feilen er utbedret, nettspenningen er gjenopprettet og funksjonstest er utført.

9 • SKIFTE UT BATTERIENE

MERK! Følg sikkerhetsanvisningene.

Underskrides brenntiden på 120 minutter i 3 t-versjonen, må batteriene skiftes ut **(fig. 6.2)** Bruk kun originale batterier fra produsenten.
Det originale batterisettet er utstyrt med et polsikret pluggsystem.
Det nye batterisettet skal merkes med installasjonsdatoen **(fig. 12)**.
Batteri 7,2V 800 mAh, art. nr.: EN10030956

10 • VEDLIKEHOLD

Når lysarmaturene kontrolleres, skal forskrifter og standarder følges.
Iht. DIN VDE 0100-718 (EN 50172) er testene lovpålagt.
Vær oppmerksom som lyskildenes holdbarhet, spesielt ved permanentkobling.

11 • ESYLUX PRODUKTGARANTI

ESYLUXs produsentgaranti finnes på www.esylux.com.

IT • BATTERIA SINGOLA - LUCE EMERGENZA SERIE SLC.../C / SLD.../C

Congratulazioni per l'acquisto di questo prodotto di elevata qualità ESYLUX. Per garantire un corretto funzionamento, si prega di leggere attentamente le presenti istruzioni di montaggio e d'uso e di conservarle per una eventuale consultazione successiva.

1 • INDICAZIONI DI SICUREZZA

ATTENZIONE: le operazioni sugli impianti elettrici devono essere eseguite solo da personale autorizzato nel rispetto delle disposizioni e delle norme di installazione locali. Prima dell'installazione del prodotto interrompere l'alimentazione.

ADVARSEL: Batteriet må bare byttes av autorisert personell. Nettspenningen skal kobles fra før produktet monteres/demonteres.

Il prodotto è destinato solo a un utilizzo adeguato (come descritto nelle istruzioni per l'uso).
Non è consentito eseguire variazioni o modifiche, pena l'annullamento della garanzia. Dopo il disimballaggio verificare che il prodotto non sia danneggiato. In caso di danni, non utilizzare il dispositivo.
Se si presume che il funzionamento sicuro del dispositivo non possa essere garantito, non utilizzare l'apparecchio e impedirne l'azionamento involontario.

NOTA: il presente dispositivo non deve essere smaltito come rifiuto urbano indifferenziato. Chi possiede un vecchio dispositivo è vincolato per legge allo smaltimento conformemente alle normative in vigore. Per ulteriori informazioni rivolgersi all'amministrazione comunale.

NOTA: le batterie usate non devono essere smaltite come rifiuti urbani indifferenziati. Chi possiede batterie usate è tenuto per legge a restituirle al punto di vendita. Le batterie contengono sostanze nocive per l'ambiente e per la salute e devono pertanto essere smaltite conformemente alle normative in vigore.

2 • DESCRIZIONE

In caso di mancanza di alimentazione generale nel circuito elettrico, la batteria singola - luce emergenza ripristina l'illuminazione e l'identificazione delle vie di emergenza per almeno 3 ore.

3 • AMBITO DELLA FORNITURA

1 x Luce emergenza con scheda elettronica compresa di lampada, batteria e connettore
1 x Set di montaggio a seconda del tipo

4 • ACCESSORI DISPONIBILI IN COMMERCIO

(Accessori necessari a seconda della posizione, **fig. 1.2**)

Pannello con pittogramma SLC/C	un solo lato destra	Nr. art. EN10030406
Pannello con pittogramma SLC/C	un solo lato sinistra	Nr. art. EN10030413
Pannello con pittogramma SLC/C	un solo lato basso	Nr. art. EN10030420
Pannello con pittogramma SLC/C	due lati basso	Nr. art. EN10030437
Pannello con pittogramma SLC/C	due lati destra/sinistra	Nr. art. EN10030444
Pannello con pittogramma SLD/C	un solo lato destra	Nr. art. EN10031106
Pannello con pittogramma SLD/C	un solo lato sinistra	Nr. art. EN10031113
Pannello con pittogramma SLD/C	un solo lato basso	Nr. art. EN10031120
Pannello con pittogramma SLD/C	due lati basso	Nr. art. EN10031137
Pannello con pittogramma SLD/C	due lati destra/sinistra	Nr. art. EN10031144
(opzionale) Telecomando	Mobil-SLi **(fig. 12)**	Nr. art. EN10017704
Batteria 7,2V 800 mAh		Nr. art. EN10030956

5 • INSTALLAZIONE / MONTAGGIO / COLLEGAMENTO

La serie SLC/C.../SLD/C... può essere fornita nelle seguenti varianti:
- installazione a parete **(fig. 2)**
- installazione sporgente su soffitto **(fig. 3)**
- installazione sporgente a parete **(fig. 4)**
- installazione sospesa **(fig. 5)**
- installazione incassata a soffitto **(fig. 7)**

Apertura/chiusura della lampada **(fig. 1.1/7)**
- Collegamento elettrico come indicato in **(fig. 9)**.
  - Comando di pronto per il funzionamento regolabile **(fig. 10.1)**
  - Comando continuo regolabile **(fig. 10.2)**
  L e N sono presenti in modo permanente per garantire un caricamento continuo della batteria. Prima della messa in funzione, collegare la batteria alla scheda elettronica tramite il connettore.

Montaggio delle piastre per segnali:
- Installazione incassata a soffitto **(fig. 7)**. / • Altri tipi di montaggio **(fig. 6)**.

SUGGERIMENTO: La data di installazione è annotata sulla targhetta di identificazione della batteria. Le luce emergenza vengono fornite con batterie scariche e devono essere collegate all'alimentazione per almeno 20 ore, per ottenere la completa funzionalità (fig. 12).

SUGGERIMENTO: Per mantenere la carica è necessaria la continua presenza di 230 V ~ 50 Hz.

NOTA: Dopo il collegamento elettrico, indicare il simbolo "Ø" nell'etichetta del secondo riquadro per la modalità standby e "1" per la modalità continua (EN 60598-2-22) (fig. 13).

Dopo l'installazione, chiudere regolarmente la lampada con il suo coperchio **(fig. 1.1/7)**.

6 • „GUASTO" CONTATTO (A POTENZIALE ZERO) S1 S2

In funzionamento normale (tensione di rete ON), il contatto (3 ampere) „S1-S2" è chiuso.
In caso di guasto alla lampada (LED rosso = ON, lampeggiante o acceso) o di tensione di rete OFF, il contatto si apre. Un collegamento in serie dei contatti S1-S2 consente il monitoraggio remoto delle lampade (inclusa rottura del cavo) con una sola lampada o con n lampade. Lunghezza max. del cavo: 150 m. Le lampade d'emergenza ESYLUX in diversi modelli SLC LEDi SC/C, SLD LEDi SC/C, SLE LEDi SC/C, SLF LEDi SC/C e SLG LEDi SC/C sono combinabili e compatibili tra loro.

7 • DISATTIVAZIONE A DISTANZA F+ F-

Rete	F+ / F-	Lampadina
230 V		Modalità continua e stand-by
0 V		3 h
0 V		

Bloccare la funzione luce d'emergenza ponticellando i morsetti F+ e F-.
Procedura per bloccare la funzione luce di emergenza dei modelli delle serie SLC.../C e SLD.../C.

NOTA: lunghezza della linea max. 150 m tra tutte le lampade e gli interruttori.
Temporizzazione di 1 min. circa

8 • LUCE EMERGENZA CON AUTOTEST AUTOMATICO (TIPO AGGIUNTIVO SC)

Per SLC LEDi SC/C / SLD LEDi SC/C...
Nelle luce emergenza con autotest automatico viene controllata l'efficienza operativa della scheda elettronica, della lampada e della carica della batteria. 20 ore dopo il collegamento all'alimentazione ha luogo automaticamente un test delle funzioni (oggetti della prova: commutazione e lampada, durata della prova 30 sec.). Dopo altre 4 ore ha luogo automaticamente un test della durata di funzionamento, 3 ore. Se prima del termine del test della durata di funzionamento si preme il tasto di prova per 5 sec., (oppure si preme il tasto **(fig. 11)** del telecomando Mobil-SLi), la prova del funzionamento di emergenza o della durata di funzionamento viene interrotta
rispettivamente per 3 ore. Dopo il primo test della durata di funzionamento, sia che sia stato superato o meno, il ciclo settimanale parte automaticamente (test delle funzioni di commutazione lampada) e il ciclo annuale (test della durata di funzionamento 3 ore).

TASTO DI PROVA	TELECOMANDO Mobil-SLi	LED VERDE	CONDIZIONE
nessuna attivazione		ACCESO	Batteria OK, funzionamento di rete, nessuna anomalia, carica OK
premere per circa 1 sec.		SPENTO	Breve durata, funzionamento di emergenza 5 sec.
premere per circa 3 sec.		lampeggia	Test delle funzioni, funzionamento di emergenza 30 sec.
premere per circa 5 sec.		lampeggia brevemente	Test della durata di funzionamento 3 ore
ulteriore pressione del tasto circa 5 sec.	ulteriore pressione del tasto		Interruzione test della durata di funzionamento

Stato, interpretazione dei LED rosso/verde

SPIEGAZIONE GENERALE (LED verde, LED rosso)	STATO
	Funzionamento di rete/nessuna anomalia
SPENTO	Mancanza di alimentazione/funzionamento lampada di emergenza
si accende	Test delle funzioni
lampeggia	Test della durata di funzionamento
lampeggia brevemente	Test della durata di funzionamento non superato
	Lampada/commutazione difettosa
	Batteria/carica difettosa

L'indicazione dello stato può essere cancellata solo dopo aver eliminato il problema, aver ripristinato l'alimentazione e avere eseguito un test delle funzioni.

9 • SOSTITUZIONE DELLA BATTERIA

SUGGERIMENTO: Attenersi alle indicazioni di sicurezza.

Se la durata della luce emergenza è inferiore a 120 min. nella versione a 3 ore è necessario sostituire le batterie **(fig. 6.2)**. Utilizzare solo batterie originali raccomandate dal costruttore.
Il gruppo batteria originale è dotato di un sistema di collegamento con polarità sicura.
Annotare la data di installazione sul nuovo gruppo batteria **(fig. 12)**.
Batteria 7,2V 800 mAh Art.-Nr.: EN10030956

10 • MANUTENZIONE

Durante il controllo della lampada è necessario rispettare le disposizioni e le norme.
Ai sensi delle DIN VDE 0100-718 (EN 50172), i controlli sono prestabiliti a norma di legge. Fare attenzione alla durata utile delle lampade, in particolare in caso di comando continuo.

11 • GARANZIA DEL PRODUTTORE ESYLUX

La garanzia del produttore ESYLUX è disponibile sul sito Internet www.esylux.com.

ES • LÁMPARAS DE EMERGENCIA DE UNA SOLA BATERÍA SERIE SLC.../C / SLD.../C

Le felicitamos por la compra de este producto de alta calidad ESYLUX. A fin de garantizar un funcionamiento correcto, le rogamos lea con atención estas instrucciones de montaje/manejo y guárdelas en un lugar seguro para consultarlas en un futuro si es necesario.

1 • INDICACIONES DE SEGURIDAD

ATENCIÓN: los trabajos en sistemas eléctricos solo pueden ser realizados por personal técnico autorizado de conformidad con las normas y los reglamentos de instalación específicos de cada país. Antes de montar el producto, desconecte la tensión de alimentación.

ATENCIÓN: Solo el personal técnico autorizado puede realizar el cambio de la batería. Antes de montar o desmontar el producto, desconecte la tensión de alimentación.

El producto ha sido diseñado para su utilización correcta (tal y como se describe en las instrucciones de manejo). No está permitido realizar cambios o modificaciones dado que podría perderse todo derecho a garantía. Nada más desembalar el equipo, compruebe si está dañado. Si ha sufrido algún daño, no ponga el equipo en servicio en ningún caso.
Si usted cree que no puede asegurarse un funcionamiento sin riesgos del equipo, desconéctelo inmediatamente y asegúrelo contra un manejo involuntario.

ADVERTENCIA: este equipo no debe desecharse en la basura convencional. Los propietarios de equipos usados están obligados por ley a desecharlos en contenedores especiales. Solicite información a su administración municipal o regional.

ADVERTENCIA: las baterías viejas no deben desecharse en la basura convencional. Los propietarios de baterías viejas están obligados por ley a retornarlas y pueden devolverlas de forma gratuita a los puntos de venta. Las baterías contienen sustancias nocivas para la salud y el medio ambiente y por ello deben desecharse en contenedores apropiados.

2 • DESCRIPCIÓN

La lámparas de emergencia se encarga en caso de fallo de la alimentación de corriente en general, de suministrar corriente al circuito respectivo de la señalización de las vías de socorro durante 3 h como mínimo.

3 • SUMINISTRO

1 x Lámpara de emergencia con la electrónica inclusive bombilla, acumulador y regleta de conexión
1 x Juego de montaje según tipo

4 • ACCESORIO ADQUIRIBLE

(Accesorio necesario según ubicación, **fig. 1.2**)

SLC/D Panel con pictograma	una cara derecha	N° art.: EN10030406
SLC/D Panel con pictograma	una cara izquierda	N° art.: EN10030413
SLC/D Panel con pictograma	una cara abajo	N° art.: EN10030420
SLC/D Panel con pictograma	doble cara abajo	N° art.: EN10030437
SLC/D Panel con pictograma	doble cara derecha/izquierda	N° art.: EN10030444
SLD/D Panel con pictograma	una cara derecha	N° art.: EN10031106
SLD/D Panel con pictograma	una cara izquierda	N° art.: EN10031113
SLD/D Panel con pictograma	una cara abajo	N° art.: EN10031120
SLD/D Panel con pictograma	doble cara abajo	N° art.: EN10031137
SLD/D Panel con pictograma	doble cara derecha/izquierda	N° art.: EN10031144
(opcional) Mando a distancia	Mobil-SLi **(fig. 12)**	N° art.: EN10017704
Acumulador 7,2V 800 mAh		N° art.: EN10030956

5 • INSTALACIÓN / MONTAJE / CONEXIÓN

La serie SLC/C.../SLD/C... puede suministrarse en las variantes siguientes:
- SLD LEDi SC montaje mural **(fig. 2)**
- SLD LEDi SC montaje exterior en techo **(fig. 3)**
- SLD LEDi SC montaje extensible en pared **(fig. 4)**
- SLD LEDi SC montaje en péndulo **(fig. 5)**
- SLD LEDi SC montaje empotrado en techo **(fig. 7)**

Abrir/cerrar la lámpara **(fig. 1.1/7)**
- Conexión eléctrica conforme **(fig. 9)**.
  - Variante circuito de disponibilidad **(fig. 10.1)**
  - Variante conexión permanente **(fig. 10.2)**
  L y N están conectados de modo continuo para garantizar la carga permanente del acumulador. El acumulador se ha de conectar con la electrónica, previa puesta en servicio a través del conector.

Montaje del disco de pictograma:
- Montaje empotrado en techo **(fig. 7)**. / • Otros tipos de montaje **(fig. 6)**.

INDICACIÓN: Anote la fecha de instalación sobre la placa de características del acumulador. Las lámparas de emergencia son suministradas con acumuladores descargados, estas deberán conectarse como mínimo durante 20 h a la red para alcanzar la plena capacidad de funcionamiento (fig. 11).

INDICACIÓN: Para conservar la carga es necesario que le llegue continuamente la tensión de 230 V ~ 50 Hz.

ADVERTENCIA: Después de la conexión eléctrica, introduzca en el segundo campo de la etiqueta adhesiva de grupo (fig. 12) un "Ø" para modo de reserva o un "1" para modo permanente (EN 60598-2-22).

Después de la instalación se ha de cubrir la lámpara con su cubierta correctamente **(fig. 1.1/8)**.

6 • CONTACTO „AVERÍA" (SIN POTENCIAL) S1 S2

El contacto (3 amperios) „S1-S2" está cerrado en modo de funcionamiento normal (tensión de alimentación activada). Cuando se produce una avería en la lámpara (LED rojo = activado, parpadeo lento o rápido) o cuando la tensión de alimentación está desconectada, el contacto se abre. La conexión en cascada de los contactos S1-S2 de manera individual o con n-lámparas permite el control a distancia de las lámparas (incluyendo rotura de línea). Longitud de línea máx.: 150 m. Las lámparas de emergencia ESYLUX de los modelos SLC LEDi SC/C, SLD LEDi SC/C, SLE LEDi SC/C, SLF LEDi SC/C y SLG LEDi SC/C se pueden combinar entre sí.

7 • DESCONEXIÓN A DISTANCIA F+ F-

Red	F+ / F-	Bombilla
230 V		Modo reserva o modo permanente
0 V		3 h
0 V		

Bloqueo de función Luz de emergencia puenteando los bornes F+ y F-.
Válido en SLC.../C y SLD.../C para bloquear la función Luz de emergencia.

ADVERTENCIA: longitud de cable máx. 150 m entre todas las lámparas e interruptores.
Retardo aprox. 1 min.

8 • LÁMPARAS DE EMERGENCIA CON AUTOTEST AUTOMÁTICO (SUPLEMENTO DE TIPOS SC)

Con SLC LEDi SC/C / SLD LEDi SC/C...
En las lámparas de emergencia con autotest automático se comprueba autónomamente la disponibilidad de uso de la electrónica, bombilla y la carga del acumulador. Después de 20 h de conexión a la tensión de red se realiza automáticamente una prueba de funcionamiento (objetos sometidos a prueba: Conmutación y bombilla, duración de la prueba 30 s). Después de 4 h adicionales se realiza una prueba de duración de servicio 3 h. Si al final de la prueba de duración del servicio se acciona el pulsador de prueba durante bien 5 s, (o bien la tecla el mando a distancia Mobil-SLi), se interrumpe la prueba del servicio de emergencia de la prueba de duración de servicio 3 h. Después de la primera prueba de duración de funcionamiento, indistintamente s el resultado de la duración de servicio ha sido positivo o no, se inicia automáticamente el ciclo semanal (prueba de funcionamiento de conmutación y bombilla) y el ciclo anual (prueba de duración de servicio 3 h).

PULSADOR DE PRUEBA	MANDO A DISTANCIA Mobil-SLi	LED VERDE	ESTADO
sin accionamiento		ON	Acumulador OK, servicio de red, sin fallo, carga OK
accionar 1 s apróx.		OFF	Corta duración, servicio emergencia 5 s
accionar 3 s apróx.		parpadea	Prueba de funcionamiento, servicio emergencia 30 s
accionar 5 s apróx.		destellea	Prueba de duración de servicio 3 h
accionar de nuevo 5 s	accionar de nuevo		Cancelación de la prueba

Estado, evaluación de los LEDs rojo/verde

EXPLICACIÓN EN GENERAL (LED verde, LED rojo)	ESTADO
	Servicio de red/sin fallo
OFF	Fallo de corriente/servicio luz de emergencia
iluminado	Prueba de funcionamiento
parpadea	Prueba duración de funcionamiento
destellea	No ha pasado la prueba de duración de funcionamiento
	Bombilla/conmutación defectuoso
	Acumulador/Carga defectuoso

La indicación de estado sólo se puede borrar después de solucionar el error, aplicación de nuevo de la tensión de red y tras una prueba de funcionamiento.

9 • CAMBIO DE ACUMULADOR

INDICACIÓN: Por favor tenga en cuenta las indicaciones de seguridad.

Al no alcanzar la duración de la lámparas de emergencia a 120 min en la versión de 3 h, deberá cambiar los acumuladores **(fig. 6.2)**. El juego de acumuladores originales va dotado de un sistema de inserción seguro contra polarización inversa. Anote sobre el nuevo juego de acumuladores la fecha de instalación **(fig. 12)**.
Acumulador 7,2V 800 mAh Art.-Nr.: EN10030956

10 • MANTENIMIENTO

Durante el control de la lámpara se han de tener en cuenta las prescripciones y normativas. Según la DIN VDE 0100-718 (EN 50172) las pruebas son legalmente obligatorias. Tenga en cuenta la vida útil de las bombillas, en es especial cuando se traten de circuitos de encendido permanente.

11 • GARANTÍA DE FABRICANTE ESYLUX

Puede encontrar la garantía de fabricante ESYLUX en Internet en www.esylux.com.

PT • PROJECTORES DE EMERGÊNCIA DA SÉRIE SLC.../C / SLD.../C

Parabéns pela aquisição deste produto de elevada qualidade da ESYLUX. Para assegurar um funcionamento correcto, leia atentamente as presentes instruções de montagem e utilização e conserve-as para uma futura consulta.

1 • INSTRUÇÕES DE SEGURANÇA

ATENÇÃO: Os trabalhos em sistemas eléctricos apenas deverão ser realizados por técnicos autorizados e seguindo as normas e regulamentos de instalação aplicáveis. Antes da montagem do produto deve-se cortar a tensão de rede.

ATENÇÃO: A substituição da bateria deve ser executada apenas por pessoal técnico autorizado. Antes da montagem/desmontagem do produto, deve cortar-se a tensão de rede.

O produto destina-se apenas a utilização adequada (descrita nas instruções de utilização).
Não devem ser efectuadas alterações ou modificações, caso contrário perderá o direito a quaisquer garantias. A existência de danos deve ser verificada logo após a desembalagem do aparelho. Em caso da existência de danos, o aparelho não deve ser colocado em funcionamento.
Caso haja indicação de que o aparelho não possa ser operado sem perigo, este deve ser imediatamente desactivado e protegido contra uma operação inadvertida.

OBSERVAÇÃO: Este aparelho não deve ser eliminado juntamente com resíduos urbanos indiferenciados. Os proprietários de resíduos de equipamentos são obrigados por lei a submetê-los a uma eliminação correcta. Poderá obter informações junto dos serviços municipalizados ou câmara municipal da sua área de residência.

OBSERVAÇÃO: As pilhas usadas não devem ser eliminadas juntamente com resíduos urbanos indiferenciados. Os proprietários de pilhas usadas são obrigados por lei a proceder à sua devolução, podendo entregá-las gratuitamente em qualquer ponto de venda. As pilhas contêm substâncias nocivas para a saúde e para o ambiente e devem por isso ser submetidas a uma eliminação adequada.

2 • DESCRIÇÃO

Se a alimentação de tensão geral falhar no respectivo circuito, a projectores de emergência de bateria individual garante a identificação das saídas de emergência durante, pelo menos, 3 h.

3 • MATERIAL FORNECIDO

1 x Projectores de emergência com sistema electrónico incluindo a lâmpada, bateria e bornes de ligação
1 x Conjunto de montagem conforme o tipo

4 • ACESSÓRIOS DISPONÍVEIS

(Acessórios disponíveis conforme a localização, **fig. 1.2**)

Disco de pictograma SLC/C	unilateral para a direita	N.° de artigo: EN10030406
Disco de pictograma SLC/C	unilateral para a esquerda	N.° de artigo: EN10030413
Disco de pictograma SLC/C	unilateral para baixo	N.° de artigo: EN10030420
Disco de pictograma SLC/C	bilateral para baixo	N.° de artigo: EN10030437
Disco de pictograma SLC/C	bilateral para a direita/esquerda	N.° de artigo: EN10030444
Disco de pictograma SLD/C	unilateral para a direita	N.° de artigo: EN10031106
Disco de pictograma SLD/C	unilateral para a esquerda	N.° de artigo: EN10031113
Disco de pictograma SLD/C	unilateral para baixo	N.° de artigo: EN10031120
Disco de pictograma SLD/C	bilateral para baixo	N.° de artigo: EN10031137
Disco de pictograma SLD/C	bilateral para a direita/esquerda	N.° de artigo: EN10031144
(opcional) Telecomando	Mobil-SLi **(fig. 12)**	N.° de artigo: EN10017704
Bateria 7,2V 800 mAh		N.° de artigo: EN10030956

5 • INSTALAÇÃO / MONTAGEM / LIGAÇÃO

A série SLC/C.../SLD/C... pode ser fornecida nas seguintes variantes:
- SLC LEDi SC montagem em parede **(fig. 2)**
- SLC LEDi SC montagem saliente no tecto **(fig. 3)**
- SLC LEDi SC montagem com braço de parede **(fig. 4)**
- SLC LEDi SC montagem suspensa **(fig. 5)**
- SLC LEDi SC montagem embutida no tecto **(fig. 7)**

Abertura/fecho da lâmpada **(fig. 1.1/7)**
- Ligação eléctrica conforme **(9)**.
  - Variante de ligação em espera **(fig. 10.1)**
  - Variante de ligação contínua **(fig. 10.2)**
  L e N estão permanentemente ligadas, de forma a garantir o carregamento permanente da bateria. Antes de colocação em funcionamento, a bateria tem de ser ligada ao sistema electrónico através da ficha.

Montagem das placas de vidro com pictograma:
- Montagem embutida no tecto **(fig. 7)**. / • Outros tipos de montagem **(fig. 6)**.

NOTA: A data de instalação deve ser anotada na placa de características da bateria. As projectores de emergência são fornecidas com a bateria descarregada e têm de estar ligadas à rede durante, pelo menos, 20 h, até atingirem a capacidade de funcionamento total (fig. 12).

NOTA: Para o carregamento é necessária a existência constante de 230 V ~ 50 Hz.

OBS.: Após a conexão à rede eléctrica, introduza no 2º campo da etiqueta de grupo (fig. 13) um "Ø" para circuito de standby ou um "1" para circuito permanente (EN 60598-2-22).

Após a instalação fechar correctamente as lâmpadas com a cobertura **(fig. 1.1/7)**.

6 • "FALHA" DE CONTACTO (LIVRE DE POTENCIAL) S1 S2

No modo de operação normal (tensão de rede LIGADA), o contacto (3 amperes) "S1-S2" está fechado.
Se ocorrer uma falha na luminária (LED vermelho = LIGADO, pisca ou lampeja) ou a tensão de rede estiver DESLIGADA, o contacto abre-se. A conexão em série dos contactos S1-S2 permite a monitorização à distância das luminárias (incluindo a ruptura da linha eléctrica) individualmente ou com lâmpadas N. Comprimento máximo do cabo: 150 m. As luminárias de emergência da ESYLUX de construções diferentes dos tipos SLC LEDi SC/C, SLD LEDi SC/C, SLE LEDi SC/C, SLF LEDi SC/C e SLG LEDi SC/C podem ser combinadas entre si.

7 • DESACTIVAÇÃO À DISTÂNCIA F+ F-

Rede	F+ / F-	Lâmpada
230 V		Modo de operação permanente ou não permanente
0 V		3 h
0 V		

Bloqueio da função de luzes de emergência através do curto-circuito dos bornes F+ e F-.
Aplica-se a SLC.../C e SLD.../C para o bloqueio da função de luz de emergência.

OBSERVAÇÃO: Comprimento máximo do cabo de 150 m entre todas as luminárias e interruptores.
Temporização de aprox. 1 min.

8 • LÂMPADAS DE EMERGÊNCIA COM AUTOTESTE AUTOMÁTICO (COMPLEMENTO AO TIPO SC)

Na série SLC LEDi SC/C / SLD LEDi SC/C...
No caso de projectores de emergência com autoteste automático é verificada autonomamente a prontidão operacional do sistema electrónico, do lâmpada e do carregamento da bateria.
20 h após a aplicação de tensão de rede efectua-se automaticamente um teste de função objectos sujeitos a verificação: comutação e lâmpada, duração de verificação 30 seg.). Após outras 4 h efectua-se automaticamente um teste ao período de funcionamento 3 h. Se, antes do final do teste do período de funcionamento for activado o botão de verificação durante 5 seg., (ou a tecla **(fig. 11)** do telecomando Mobil-SLi) é interrompido o teste do período de funcionamento 3 h. Após o primeiro teste ao período de funcionamento, mesmo se o teste de período de funcionamento for ou não bem sucedido, inicia-se automaticamente o ciclo semanal (teste de funcionamento da comutação e lâmpada) e o ciclo anual (teste ao período de funcionamento 3 h).

BOTÃO DE VERIFICAÇÃO	TELECOMANDO Mobil-SLi	LED VERDE	ESTADO
sem accionamento		LIGADO	Bateria OK, modo de rede, sem avaria, carregamento OK
accionar aprox. 1 seg.		DESLIGADO	Breve modo de emergência 5 seg.
accionar aprox. 3 seg.		a piscar	Teste de funcionamento, modo de emergência 30 seg.
accionar aprox. 5 seg.		flash	Teste ao período de funcionamento 3 h
accionamento repetido 5 seg.	accionamento repetido		Interrupção do teste ao período de funcionamento

Estado, avaliação dos LED vermelho/verde

EXPLICAÇÃO GERAL (LED verde, LED vermelho)	ESTADO
	Modo de rede/sem avaria
DESLIGADO	Falha de rede/modo de luz de emergência
aceso	Teste de funcionamento
a piscar	Teste do período de funcionamento
flash	Teste do período de funcionamentomal sucedido
	Lâmpada /comutação avariada
	Bateria/carregamento com erro

A indicação de estado só pode ser eliminada depois de resolvido o erro, nova aplicação de tensão de rede e de um teste ao funcionamento.

9 • SUBSTITUIÇÃO DA BATERIA

NOTA: Siga as indicações de segurança.

Se não for alcançada uma duração da projectores de emergência de 120 min. na versão de 3 h, as baterias devem ser substituídas **(fig. 6.2)**. Utilize apenas baterias originais do fabricante.
O conjunto da bateria original está equipado com um sistema de encaixe protegido contra inversão da polaridade. Anotar a data de instalação no novo conjunto de baterias **(fig. 12)**.
Bateria 7,2V 800 mAh Art.-Nr.: EN10030956

10 • MANUTENÇÃO

Na verificação das lâmpadas devem ser seguidas as seguintes prescrições e normas.
De acordo com DIN VDE 0100-718 (EN 50172) as verificações estão fixadas por lei.
Preste atenção à vida útil das lâmpadas, especialmente na ligação contínua.

11 • GARANTIA DE FABRICANTE ESYLUX

Encontra a garantia de fabricante da ESYLUX na Internet em www.esylux.com.

RU • АВАРИЙНЫЕ СВЕТИЛЬНИКИ СЕРИЙ SLC.../C И SLD.../C С ОДНИМ АККУМУЛЯТОРОМ

Поздравляем с приобретением высококачественного продукта ESYLUX. Для того чтобы обеспечить безупречную работу продукта, внимательно прочтите это руководство по установке/эксплуатации и храните его, чтобы при необходимости перечитать его в дальнейшем.

1 • УКАЗАНИЯ ПО ТЕХНИКЕ БЕЗОПАСНОСТИ

ВНИМАНИЕ! Работы с электрическими системами должны осуществляться исключительно уполномоченным специалистом с учетом общепринятых местных предписаний и норм относительно установки. Перед монтажом продукта необходимо отключить сетевое напряжение.

ВНИМАНИЕ! Замену батареи разрешается выполнять только уполномоченным специалистам. Перед монтажом/демонтажем изделия необходимо отключить напряжение сети.

Изделие предназначено только для надлежащего использования (в соответствии с содержащимся в инструкции описанием). Внесение изменений, модификация запрещены, т. к. это приведет к отклонению любых гарантийных претензий. Сразу после распаковки продукта проверьте его на наличие повреждений. При обнаружении повреждений ни в коем случае нельзя использовать прибор.
Если вы можете предположить, что безопасная эксплуатация изделия не может быть обеспечена, его необходимо немедленно изъять из употребления, а также предотвратить возможность случайного использования.

ПРИМЕЧАНИЕ. Данное устройство нельзя утилизировать вместе с не сортируемыми твердыми бытовыми отходами. Согласно закону владельцы отслуживших свой срок устройств обязаны утилизировать их надлежащим образом. Дополнительные сведения можно получить в местном городском или муниципальном управлении.

ПРИМЕЧАНИЕ. Использованные аккумуляторы запрещается утилизировать вместе с не сортируемыми твердыми бытовыми отходами. В соответствии с законодательством владельцы использованных аккумуляторов обязаны вернуть их, и могут это сделать бесплатно через торговые точки. Аккумуляторы содержат вещества, наносящие вред здоровью людей и окружающей среде, поэтому их следует утилизировать надлежащим образом.

2 • ОПИСАНИЕ

Аварийный светильник с одним аккумулятором обеспечивает обозначение путей эвакуации в течение минимум 3 часов при отключении сети общего электроснабжения.

3 • КОМПЛЕКТ ПОСТАВКИ

1 x аварийный светильник с электронным управлением в комплекте с осве тительными средствами, аккумулятором и контактным зажимом
1 x монтажный комплект (в зависимости от типа)

4 • ДОСТУПНЫЕ АКСЕССУАРЫ

(Необходимые аксессуары в соответствии с местными условиями, рис. 1.2)

SLC/C Панель с графическим обозначением	односторонняя вправо	Арт. №: EN10030406
SLC/C Панель с графическим обозначением	односторонняя влево	Арт. №: EN10030413
SLC/C Панель с графическим обозначением	односторонняя вниз	Арт. №: EN10030420
SLC/C Панель с графическим обозначением	двусторонняя вниз	Арт. №: EN10030437
SLC/C Панель с графическим обозначением	двусторонняя вправо/влево	Арт. №: EN10030444
SLD/C Панель с графическим обозначением	односторонняя вправо	Арт. №: EN10031106
SLD/C Панель с графическим обозначением	односторонняя влево	Арт. №: EN10031113
SLD/C Панель с графическим обозначением	односторонняя вниз	Арт. №: EN10031120
SLD/C Панель с графическим обозначением	двусторонняя вниз	Арт. №: EN10031137
SLD/C Панель с графическим обозначением	двусторонняя вправо/влево	Арт. №: EN10031144
(По желанию). Пульт дистанционного управления	Mobil-SLi (рис. 12)	Арт. №: EN10017704
Аккумулятор 7,2 В, 800 мА·ч		Арт. №: EN10030956

5 • УСТАНОВКА/МОНТАЖ/ПОДКЛЮЧЕНИЕ

Светильники серий SLC/C... и SLD/C... доступны в указанных ниже вариантах.
- Настенный монтаж (рис. 2)
- Монтаж на поверхность потолка (рис. 3)
- Настенный монтаж на кронштейнах (рис. 4)
- Подвесной монтаж (рис. 5)
- Встроенный монтаж в потолок (рис. 7)

Вскрытие и закрытие светильника (рис. 1.1- 7)
- Электрическое подключение осуществляется в соответствии с (рис. 9).
  - Вариант работы в режиме готовности (рис. 10.1)
  - Вариант работы в режиме непрерывного освещения (рис. 10.2)
  Провода L и N должны быть постоянно подключены, чтобы обеспечить непрерывную зарядку аккумулятора. Перед вводом светильника в эксплуатацию аккумулятор должен быть подключен к системе электроники с помощью разъемного соединения.

Монтаж панелей с графическим обозначением.
- Встроенный монтаж в потолок (рис. 7). / • другие виды монтажа (рис. 6).

ПРИМЕЧАНИЕ. На табличке с обозначением типа аккумулятора необходимо отметить дату установки. Аварийные светильники поставляются с разряженным аккумулятором. Для достижения полной функцио нальности их необходимо подключить к сети минимум на 20 часов (рис. 12).

ПРИМЕЧАНИЕ. Для поддержания заряда требуется непрерывное подключение к сети 230 В ~, 50 Гц.

ПРИМЕЧАНИЕ. После подключения к электросети в поле 2 на наклейке с обозначением группы (рис. 13) необ ходимо поставить отметку «Ø», если светильник подключается в режиме готовности, или «1», если светиль ник подключается в режиме непрерывного освещения (EN 60598-2-22).

После установки светильник необходимо должным образом закрыть крышкой (рис. 1.1/7).

6 • КОНТАКТ ПОДАЧИ СИГНАЛА О НЕИСПРАВНОСТИ S1 S2 (БЕСПОТЕНЦИАЛЬНЫЙ)

При нормальных рабочих условиях (сетевое питание ВКЛЮЧЕНО) контакт S1-S2 (3 ампера) замкнут. При возникновении неисправности в работе светильника (красный светодиод ВКЛЮЧАЕТСЯ, т. е. мигает или вспыхивает) или при ОТКЛЮЧЕНИИ сетевого питания контакт размыкается. Дистанционное наблюдение за светильниками (включая повреждение проводов) осуществляется с помощью последовательного переключения контактов S1-S2 (автономно или вместе со светильниками). Макс. длина провода: 150 м. Аварийные светильники ESYLUX различной конструкции типов SLC LEDi SC/C, SLD LEDi SC/C. SLE LEDi SC/C, SLF LEDi SC/C и SLG LEDi SC/C можно комбинировать друг с другом.

7 • УДАЛЕННОЕ ВЫКЛЮЧЕНИЕ F+ F-

Сеть	F+ / F-	Осветительное средство
230 V		Включение на продолжительный срок или в режиме готовности
0 V		3 h
0 V		

Блокирование функции аварийного освещения путем перемыкания клемм F+ и F-.
Применяется в SLC.../C и SLD.../C для блокировки функции аварийного освещения.

ПРИМЕЧАНИЕ. Длина провода между выключателем и последним светильником в цепи не должна превышать 150 м. Запаздывание около 1 мин.

8 • АВАРИЙНЫЕ СВЕТИЛЬНИКИ С АВТОМАТИЧЕСКОЙ САМОПРОВЕРКОЙ (ОБОЗНАЧЕНИЕ SC)

Серия SLC LEDi SC/C и SLD LEDi SC/C...
У аварийных светильников с автоматической самопроверкой предусмотрена самостоятельная проверка электроники, осветительного средства и заряда/аккумулятора. Проверка функционирования осуществляется автоматически через 20 часов после подключения сетевого питания (объекты проверки: включение/выключение и работа осветительных средств, продолжительность проверки 30 сек.). Еще через 4 часа осуществляется проверка продолжительности работы 3 ч. Для того чтобы прервать проверку продолжительности работы 3 ч, необходимо до ее окончания нажать контрольную кнопку и удерживать ее в течение 5 сек (или нажать на пульте дистанционного управления Mobil-SLi (рис. 11) кнопку).
После первой проверки продолжительности работы (независимо от того, была ли она пройдена или нет) автоматически запускается еженедельный цикл проверки (проверка включения/выключения и осветительных средств), а также ежегодный цикл (проверка продолжительности работы 3 ч).

КОНТРОЛЬНАЯ КНОПКА	ПУЛЬТ ДИСТАНЦИОННОГО УПРАВЛЕНИЯ Mobil-SLi	ЗЕЛЕНЫЙ СВЕТОДИОДНЫЙ ИНДИКАТОР	СОСТОЯНИЕ
не нажата		ВКЛ	Аккумулятор в порядке, сетевое питание подключено, сбоев нет Заряд в порядке
нажатие в течение прибл. 1 сек.		ВЫКЛ	Кратковременная проверка, аварийный режим работы, прибл. 5 сек.
нажатие в течение прибл. 3 сек.		мигает	Проверка работы, аварийный режим в течение прибл. 30 сек.
нажатие в течение прибл. 5 сек.		вспыхивает	Проверка продолжительности работы 3 ч
повторное нажатие в течение прибл. 5 сек.	повторное нажатие		Прерывание проверки продолжительности работы

Статус, оценка красного и зеленого индикаторов

ОБЩИЕ ПОЯСНЕНИЯ (Светодиодный индикатор, зеленый; Светодиодный индикатор, красный)	СТАТУС
	Сетевое питание включено, сбоев нет
ВЫКЛ	Исчезновение питания в сети/аварийное освещение
горит	Проверка работы
мигает	Проверка продолжительности работы
вспыхивает	Проверка продолжительности работы не пройдена
	Осветительное средство или переключатель повреждены
	Аккумулятор или заряд не в порядке

Отображение соответствующего статуса можно прекратить только после устранения ошибки, повторного подключения сетевого и питания и осуществления проверки работы.

9 • SUBSTITUIÇÃO DA BATERIA

ПРИМЕЧАНИЕ. Следуйте инструкциям по технике безопасности.

Если аварийное освещение осуществляется дольше 120 минут (для светильников с продолжительностью освещения 3 часа), необходимо заменить аккумуляторы (рис. 6.2). Используйте только оригинальные аккумуляторы производителя. Оригинальный комплект аккумуляторов оснащен системой защиты от установки с неправильной полярностью. Отметьте на новом аккумуляторном комплекте дату установки (рис. 12).
Аккумулятор 7,2 В, 800 мА·ч, арт. №: EN10030956

10 • ТЕХНИЧЕСКОЕ ОБСЛУЖИВАНИЕ

Во время контрольного осмотра светильника необходимо соблюдать соответствующие предписания и нормы.
В соответствии с законодательством проверку необходимо осуществлять согласно DIN VDE 0100-718 (EN 50172).
Соблюдайте продолжительность работы осветительных средств, особенно в режиме непрерывного освещения.

11 • ГАРАНТИЯ ПРОИЗВОДИТЕЛЯ, КОМПАНИИ ESYLUX

Гарантия производителя ESYLUX приведена на веб-сайте www.esylux.com.