IFR204

Induktiver Ganzmetallsensor

IFB2004BARKG/AM/SC/3,0M/2LED

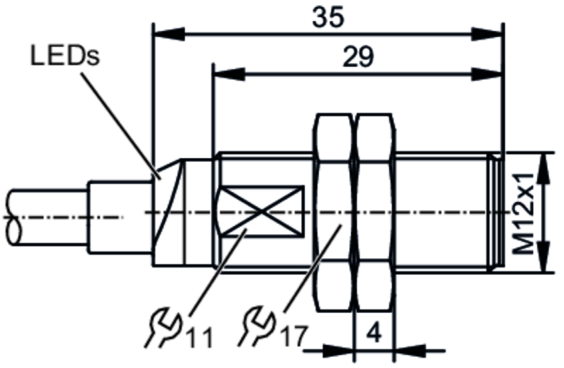

Produktmerkmale		
Elektrische Ausführung		PNP/NPN
Ausgangsfunktion		Schließer
Schaltabstand	[mm]	4
Gehäuse		Gewindebauform
Abmessungen	[mm]	M12 x 1 / L = 35
Einsatzbereich		
Besondere Eigenschaft		Erhöhter Schaltabstand; Ganzmetallgehäuse; Optische Einstellhilfe
Applikation		Einsatz im Schweißbereich
Druckfestigkeit	[bar]	50
Hinweis zur Druckfestigkeit		aktive Fläche
Elektrische Daten		
Betriebsspannung	[V]	10...30 DC
Schutzklasse		III
Verpolungsschutz		ja
Ausgänge		
Elektrische Ausführung		PNP/NPN
Ausgangsfunktion		Schließer
Max. Spannungsabfall Schaltausgang DC	[V]	3,2
Mindestlaststrom	[mA]	2
Max. Reststrom	[mA]	0,6
Dauerhafte Strombelastbarkeit des Schaltausgangs DC	[mA]	100
Schaltfrequenz DC	[Hz]	75
Kurzschlussschutz		ja
Ausführung Kurzschlussschutz		getaktet
Überlastfest		ja
Erfassungsbereich		
Schaltabstand	[mm]	4
Arbeitsabstand	[mm]	0...3,24

IFR204

Induktiver Ganzmetallsensor

IFB2004BARKG/AM/SC/3,0M/2LED

Erhöhter Schaltabstand		ja	
Genauigkeit / Abweichungen			
Korrekturfaktor		Stahl: 1 / Edelstahl: 0,7 / Messing: 0,7 / Aluminium: 0,6 / Kupfer: 0,3	
Hysterese	[% von Sr]	1...20	
Umgebungsbedingungen			
Umgebungstemperatur	[°C]	-40...85	
Schutzart		IP 65; IP 66; IP 67; IP 68; IP 69K	
Zulassungen / Prüfungen			
EMV		EN 61000-4-2 ESD	4 kV CD / 8 kV AD
		EN 61000-4-3 HF gestrahlt	10 V/m
		EN 61000-4-4 Burst	2 kV
		EN 61000-4-6 HF leitungsgebunden	10 V
		EN 55011 Emission	Klasse B
Schlagfestigkeit			1 J
MTTF	[Jahre]	967	
UL-Zulassung		Ta	-25...70 °C
		Enclosure type	Type 1
		Spannungsversorgung	Limited Voltage/Current
		Zulassungsnummer UL	A042
		File Nummer UL	E174191
Mechanische Daten			
Gewicht	[g]	138,2	
Gehäuse		Gewindebauform	
Einbauart		bündig einbaubar	
Abmessungen	[mm]	M12 x 1 / L = 35	
Gewindebezeichnung		M12 x 1	
Werkstoffe		Gehäuse: 1.4404 (Edelstahl / 316L) antihaftbeschichtet; aktive Fläche: 1.4404 (Edelstahl / 316L) antihaftbeschichtet; Kabelstopfen: PEI; Befestigungsmuttern: 1.4404 (Edelstahl / 316L) antihaftbeschichtet	
Anzugsdrehmoment	[Nm]	6	
Ganzmetallgehäuse		ja	
Anzeigen / Bedienelemente			
Anzeige		Schaltzustand	1 x LED, grün
		Einstellhilfe	1 x LED, rot
Optische Einstellhilfe		ja	
Zubehör			
Lieferumfang		Befestigungsmuttern: 2	
Bemerkungen			
Verpackungseinheit		1 Stück	

IFR204

Induktiver Ganzmetallsensor

IFB2004BARKG/AM/SC/3,0M/2LED

Elektrischer Anschluss

Kabel: 3 m, PVC; 2 x 0,5 mm²

Anschluss

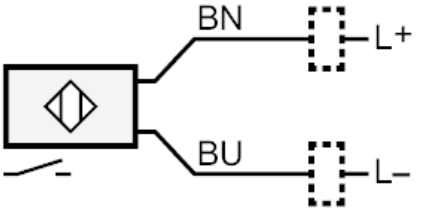

	Adernfarben :
BN =	braun
BU =	blau

Diagramme und Kurven

Montage

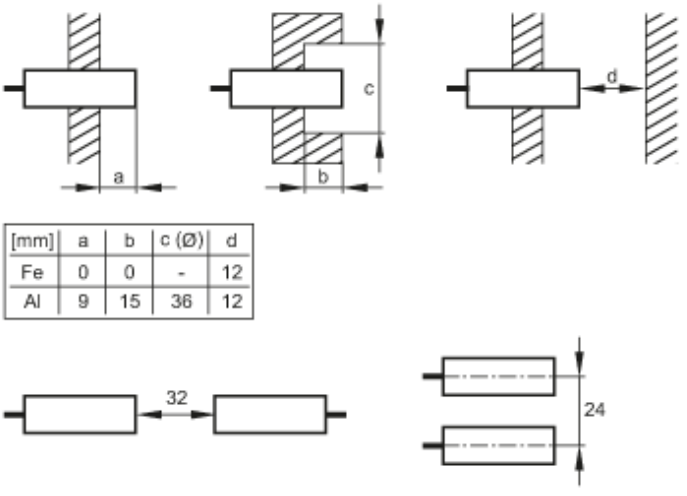

[mm]	a	b	c (Ø)	d
Fe	0	0	-	12
Al	9	15	36	12