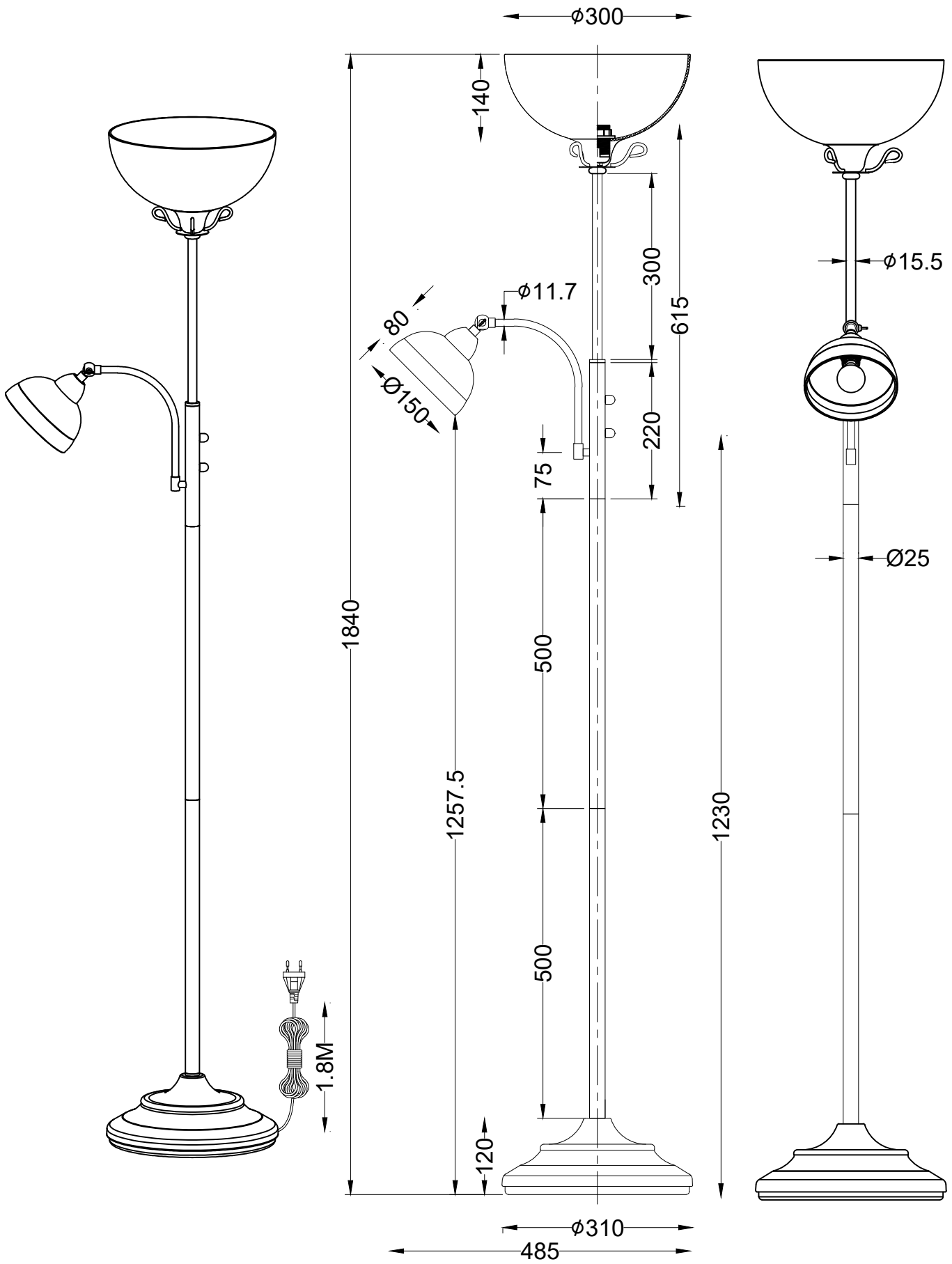
ϕ300
140
300
615
ϕ11.7
80
Ø150
220
75
1840
500
1257.5
1230
500
1.8M
120
ϕ310
485
ϕ15.5
Ø25

R46322024