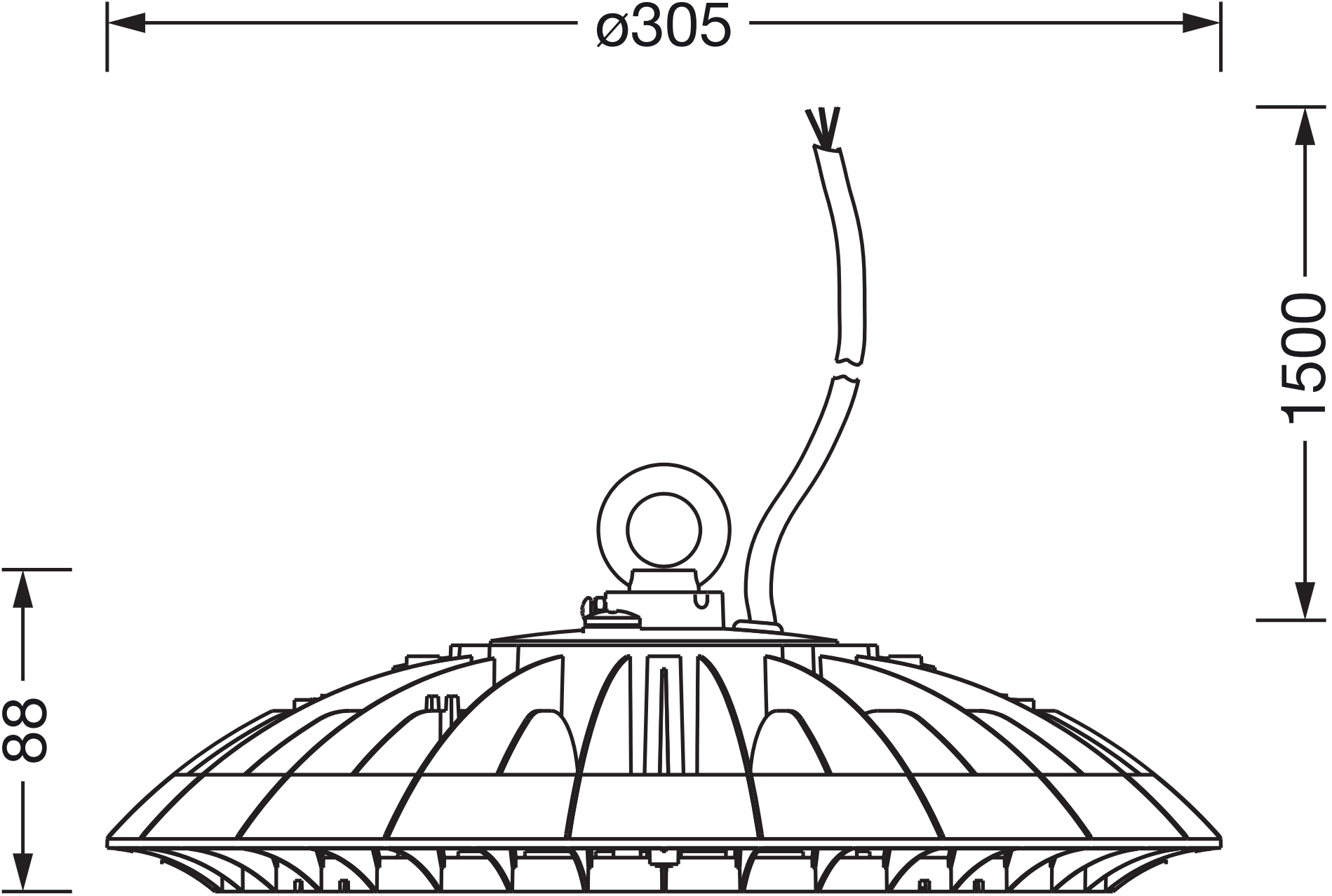
ø305
1500
88