LARA LED 300 1200 840 MWS WH 96666113

Wandleuchte

LED Wandleuchte mit optionalem Zubehör. Direkter Ersatz für1x26W Kompaktleuchtstofflampe. Bis zu 70% Energieersparnis im Vergleich zu Leuchten mit Kompaktleuchtstofflampen.Gefrosteter Diffusor sorgt für eine gleichmäßige Lichtwirkung und visuellen Komfort. Schutzart IP65 für den geschützten Außenbereich. Robustes Gehäuse, schlagzäh IK08. Integrierter Bewegungssensor.
Gehäuse: Polycarbonat, weiss (RAL 9003)
Diffusor: Polycarbonat, opal
Gewicht: 1.07 kg

TE_LARA_F_300_BLANK_WH_persp.jpg

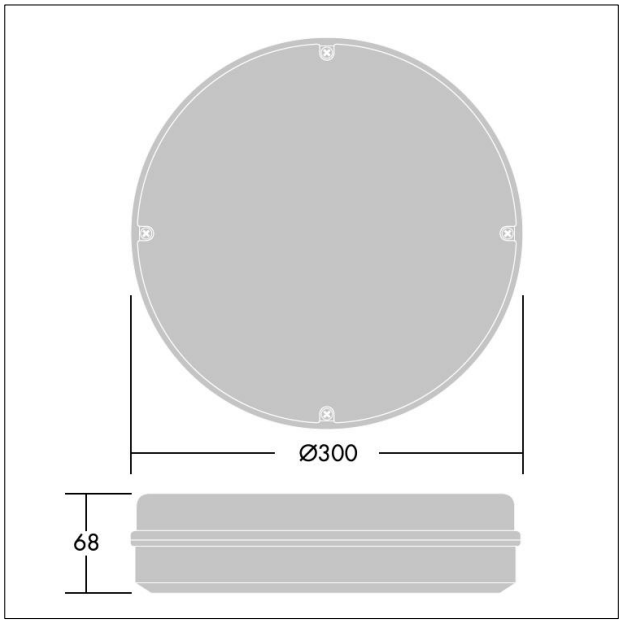

TE_LARA_M_1200L.wmf

Lichtverteilung STD - Standard

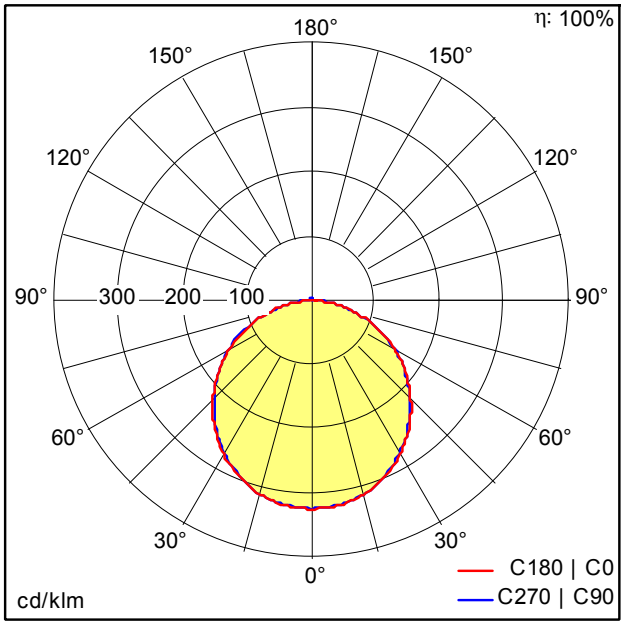

TE_LARA_LED_300_1200_840_MWS_WH.ldt

- Lichtquelle: LED
- Leuchten Lichtstrom*: 1200 lm
- Leuchten Lichtausbeute*: 92 lm/W
- Farbwiedergabeindex min.: 80
- Ähnlichste Farbtemperatur: 4000 Kelvin
- Farborttoleranz (initial MacAdam): 4
- Mittlere Bemessungslebensdauer*:
  L70 50000h bei 25°C
- Betriebsgerät: 1x LED_Con
- Leuchten Leistung*: 13 W Leistungsfaktor = 0,55
- Steuerung: Fixed output

Die mit * gekennzeichneten Werte sind Bemessungswerte. Leistung und Lichtstrom unterliegen initial einer Toleranz von +/- 10%. Die Werte gelten, wenn nicht anders angegeben, für eine Umgebungstemperatur von 25°C.

IEC EN 60598-1 RG 1 RoHS IP65 IK08 960°C Ta -10 +40

Technische Änderungen vorbehalten. 01.12.2021 © ThornEco