MASTER LEDspot AR111 Niedervolt-Reflektorlampen

MAS LEDspotLV D 15-75W 940 AR111 40D

Lange Lebensdauer und hohe Energieeffizienz: MASTER LEDspot AR111 sind kompatibel mit vielen handelsüblichen Halogentransformatoren und so der ideale Ersatz für herkömmliche NV-Halogen-Reflektoren.

Produkt Daten

Allgemeine Eigenschaften	
Sockel	G53 [G53]
Nennlebensdauer (Nom)	40000 h
Schaltzyklus	50000X
Technischer Typ	15-75W

Lichttechnische Daten	
Farbcode	940 [CCT von 4000 K]
Ausstrahlungswinkel (Nom)	40 °
Lichtstrom (Nom)	830 lm
Nennlichtstrom (Nom)	830 lm
Lichtstärke (Nom)	1500 cd
Lichtfarbe	Neutralweiß (CW)
Nenn-Abstrahlungswinkel	40 °
Ähnlichste Farbtemperatur (Nom)	4000 K
Nennlichtausbeute (Nom)	55,33 lm/W
Farbkonsistenz	<3
Farbwiedergabeindex (Nom.)	90
Restlichtstrom am Ende der Nennlebensdauer (Nom)	70 %
Lichtstrom im 90° Winkel	830 lm

Elektrische Kenndaten	
Power (Rated) (Nom)	15 W
Lampenstrom (Nom)	1800 mA
Äquivalente Leistung	75 W
Startzeit (Nom)	0,5 s
Aufwärmzeit bis 60 % Licht (Nom)	0.5 s
Leistungsfaktor (Nom)	0.7
Spannung (Nom)	12 V

Temperaturkenndaten	
Gehäusetemperatur (max)	74 °C

Dimmen	
Dimmbar	Ja

MASTER LEDspot AR111 Niedervolt-Reflektorlampen

Zulassungen und Anwendungseigenschaften	
Energieeffizienz-Label (EEL)	A
Geeignet für Akzentbeleuchtung	ja
Energieverbrauch kWh/1.000 Std.	17 kWh

Produktdaten	
Gesamt-Produktcode	871869671836000
Bestell-Produktname	MAS LEDspotLV D 15-75W 940 AR111 40D

EAN/UPC - Produkt	8718696718360
Bestellcode	71836000
Anzahl pro Verpackung	1
Anzahl pro Umverpackung	6
Material-Nr. (12NC)	929001330002
Nettogewicht (Einzelteil)	0,160 kg

Hinweise

- Max. 80% Luftfeuchtigkeit
- Nicht für elektronische Schalter geeignet
- Min. 10 mm Luftraum beim Deckeneinbau zur Gewährleistung der konstanten Wärmeableitung
- Geprüfte und geeignete Trafo-/ Dimmerempfehlungen finden Sie unter www.philips.de/master-led-lampen

Abmessungsskizzen

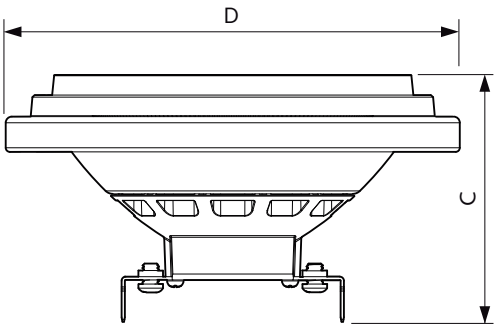

AR111 12V 15W-75W 890lm 40D 4000K G53 D

Product	D	C
MAS LEDspotLV D 15-75W 940 AR111 40D	111 mm	62 mm

Photometrische Daten

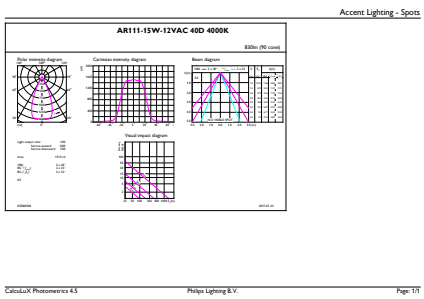

MASTER LEDspotLV 75W G53 940 40D

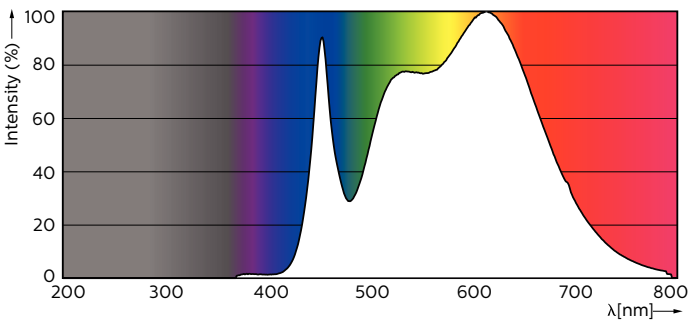

MASTER LEDspotLV AR111 75W G53 940

MASTER LEDspot AR111 Niedervolt-Reflektorlampen

Photometrische Daten

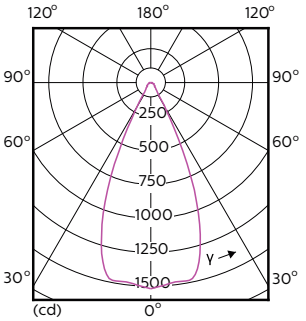

MASTER LEDspotLV AR111 75W G53 940 40D

Lebensdauer

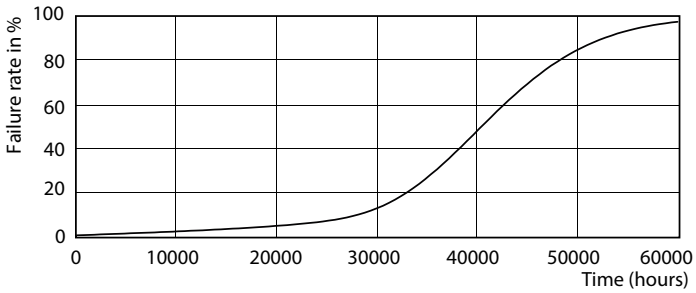

MASTER LEDspotLV AR111 75W G53 940 40D

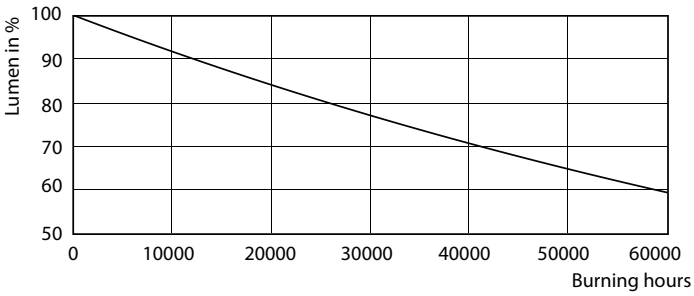

MASTER LEDspotLV AR111 75W G53 940 40D

© 2019 Signify Holding Alle Rechte vorbehalten. Signify gibt keine Zusicherungen und übernimmt keine Garantie bezüglich der Richtigkeit oder Vollständigkeit der in diesem Dokument enthaltenen Informationen und haftet nicht für Handlungen, die im Vertrauen darauf ausgeführt werden. Die in diesem Dokument vorgestellten Informationen sind, sofern keine anderslautende Vereinbarung mit Signify besteht, nicht als kommerzielles Angebot gedacht und sind nicht Teil eines Angebots oder Vertrags. Philips und das Philips Schildsymbol sind eingetragene Warenzeichen der Koninklijke Philips N.V.