Luceo H CDP LED6300-840 ET 03

TOC: 6302340

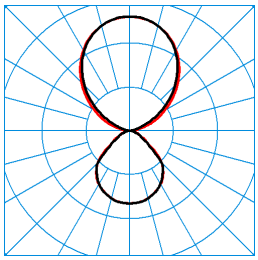

TX040041
UGR I = 13.5
UGR q = 13.0
DIN 5040: D53
UTE: 0,38 D + 0,62 T

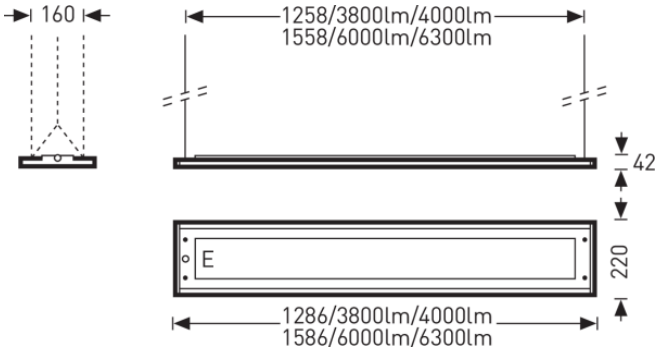

Ausschreibungstext

Hängeleuchte in Einzelausführung. Mit direkt-indirekt strahlender Lichtstärkeverteilung. Abdeckscheibe Mikroprismatik CDP für die Lichtverteilung des Direktanteils. Bildschirmgerecht gemäß EN 12464-1 durch begrenzte Leuchtdichten L ≤ 3000 cd/m² für Ausstrahlungswinkel oberhalb 65° rundum für Bildschirme mit positiver Polarität und Eigenleuchtdichte größer 200 cd/m². Leuchtenlichtstrom 6300 lm, Anschlussleistung 48 W, Lichtausbeute der Leuchte 131 lm/W. Lichtfarbe neutralweiß, Farbtemperatur 4000 K, Farbwiedergabeindex Ra > 80. Lebensdauer L_{80} (t_q 25 °C) = 50.000 h. Leuchtenkörper aus Stahlblech, lösungsmittelfrei pulverlackiert. Farbe silbergrau. Mit rundum laufendem, ungeschnittenem unterseitigem Rand. Maße (L x B): 1586 mm x 220 mm. Sichtbare Bauhöhe 24 mm. Zulässige Umgebungstemperatur (ta): -20 °C - +25 °C. Schutzklasse (EN 61140): I, Schutzart (DIN EN 60529): IP20, Stoßfestigkeitsgrad nach IEC 62262: IK02/0,2 J, Prüftemperatur Glühdrahttest gemäß IEC 60695-2-11: 650 °C. Leuchte einschließlich transparenter Anschluss-Leitung für Abhängelängen von 1000 mm. Mit 2 elektronischen Betriebsgeräten, schaltbar. Die Leuchte erfüllt die grundlegenden Anforderungen der anwendbaren EU-Richtlinien und des Produktsicherheitsgesetzes und trägt die CE-Kennzeichnung. Zusätzlich ist die Leuchte durch eine unabhängige Prüfstelle ENEC-zertifiziert.

Lieferbares Zubehör

Material	Bezeichnung
4603500	ZS/1000 4-punkt Seilaufh vp
4603600	ZS/2000 4-punkt Seilaufh vp
4603700	ZST/1000 Seilaufh Triangel vp
4603800	ZST/2000 Seilaufh Triangel vp
4601700	ZAA/01 Ans-Dose rund vp
4601800	ZAA/03 Ans-Dose rund vp
4691800	ZAE/03 515
6304500	Luceo LED ZDV 315
6304400	Luceo LED ZDV 515

Produktmerkmale und Kenndaten

Anwendungsbereich	repräsentative Bürobeleuchtung|Verkaufsräume|Ausstellungsräume|Banken|Schalterhallen
Leuchtentyp	Hängeleuchte in Einzelausführung.
Montageart	Abhängen
Leuchtenoptik	Mit direkt-indirekt strahlender Lichtstärkeverteilung.
Anschlussleistung	48 W
Farbtemperatur	4.000 K
Bemessungslichtstrom	6.300
Betriebswirkungsgrad	1
Lichtausbeute	131,3 lm/W
Farbwiedergabeindex	80
Leuchtenfarbe	RAL9006 Weißaluminium
Leuchtenkörper	Leuchtenkörper aus Stahlblech, lösungsmittelfrei pulverlackiert.
Elektrische Ausführung	elektronisches Betriebsgerät, schaltbar
Anschlussart	Klemme
Notlicht	ohne Notlicht
Touch-Dim-fähig	Nein
Schutzart	IP20
Schutzklasse	I
Glühdrahtbeständigkeit	650 °C
Schlagfestigkeit IK	IK02
Länge-Netto	1.586 mm
Breite-Netto	220 mm
Höhe-Netto	24 mm
Gewicht	7,1 kg

Alle technischen Daten sowie Gewichts- und Maßangaben sind sorgfältig erstellt. Irrtum vorbehalten. Produktabbildungen sind beispielhaft und können vom Original abweichen. Änderungen, die dem Fortschritt dienen, behalten wir uns vor.