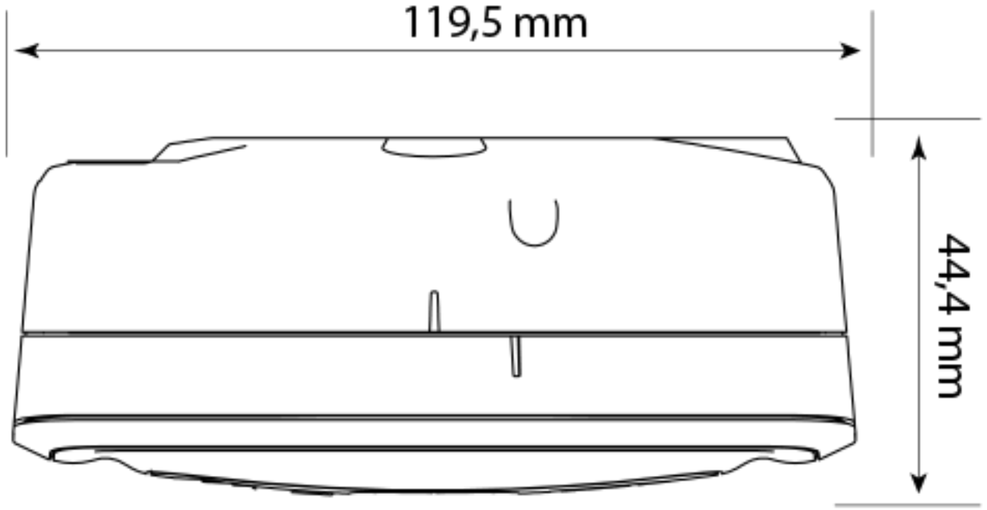
119,5 mm
44,4 mm

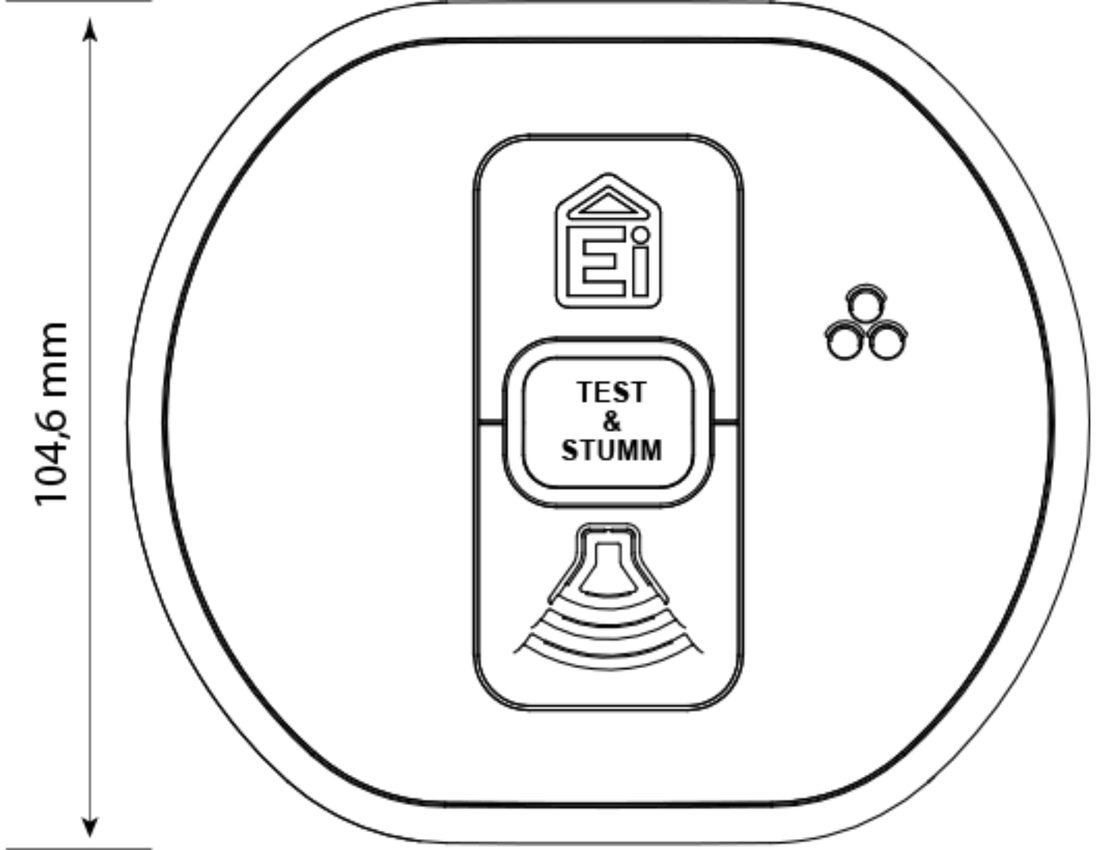
104,6 mm
TEST
&
STUMM