gemäß EU-Verordnung Nr. 874/2012

Artikel-Nr.: MT69052

LED M AKKU-Arbeitsleuchte
MEGATRON LED HELFA M 10W-600lm/740
EAN-Code: 4020856690520

Allgemeine Eigenschaften

Leuchtmittel mitgeliefert?	Ja
Leuchtmittel austauschbar?	Nein
Betriebstemperaturbereich	-20 bis +45° C
Bemessungslebensdauer	25.000 h
Schaltzyklen	40.000x
Ladezeit	ca./approx. 6h
Entladezeit	ca./approx. 3h
Material	Aluminium+ABS

Produktabmessungen

Länge	170 mm
Breite	42 mm
Höhe	127 mm
Gewicht	590 g

Batterie-Information

Art	Lithium-Ionen
Kapazität	2 x 2200mAh (7,4Wh)
Volt	DC 3,7 V
Austauschbar	Ja
Ladeanschluss	Mini-USB Kabel

Elektrische Kenndaten

Betriebsfrequenz	50-60 Hz
Leistungsaufnahme	10,0 W
Bemessungsleistungsaufnahme	10,0 W
Elektrischer Leistungsfaktor	λ > 0,5
Dimmbar?	Nein
Lichtausbeute	60 lm/W

Lichttechnische Eigenschaften

Farbkennung	740
Lichtfarbe	Neutralweiß
Farbtemperatur	4000 K
Farbwiedergabe	Ra >70
Systemlumen	600 lm
Chiplumen	1000 lm
Bemessungsspitzenlichtstärke	300 cd
Nomineller Halbwertswinkel	120°
Bemessungshalbwertswinkel	120°
Lichtstromerhalt[2]	70 %
Farbkonsistenz SDCM	< 6

[1] *einer herkömmlichen Leuchte gleichen Typs*

[2] *am Ende der Nennlebensdauer*

Die Eigenschaften gelten für die z. Zt. auf Lager vorhandenen Versionen.
Im Handel befindliche Lagerware desselben Modells kann abweichen!
Technische Daten können ohne Vorankündigung geändert werden. Irrtümer vorbehalten.

© März 2013
IDV Import- und Direkt-Vertriebsges.mbH
Alle Rechte vorbehalten.

gemäß EU-Verordnung Nr. 874/2012

Abmessungsskizze

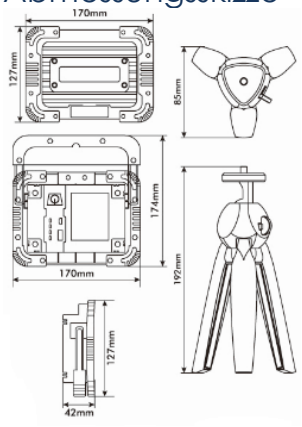

Farbspektrum

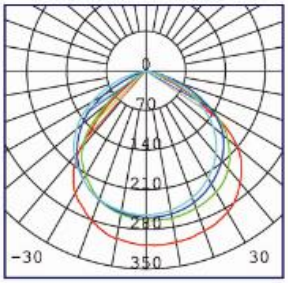

Hinweise und Empfehlungen

Zubehör

Integrierte Akku-Ladeanzeige

Inkl. Netzteil DC8,4V 2,5A mit Stecker ca. 0,8m

1.Aufladen: durch Mikro-USB-Anschluß DC 8,4V 1,5A

2.Powerbank-Funktion: durch USB-Anschluß (5V / 2A)

Empfehlung für die Entsorgung der Leuchte

http://www.megatron-licht.eu

Schutzart

IP44

Multifunktionslicht mit 4 Funktionen:

Die Eigenschaften gelten für die z. Zt. auf Lager vorhandenen Versionen.
Im Handel befindliche Lagerware desselben Modells kann abweichen!
Technische Daten können ohne Vorankündigung geändert werden. Irrtümer vorbehalten.

© März 2013
IDV Import- und Direkt-Vertriebsges.mbH
Alle Rechte vorbehalten.