401...

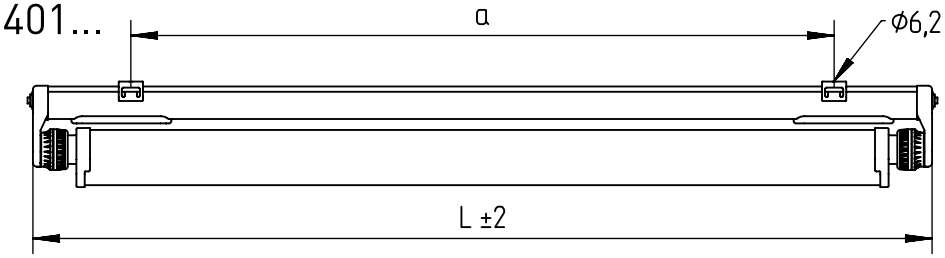

1x35/49/80W	1489	1230 ± 80
1x28/54W	1189	930 ± 80
1x21/39W	889	650 ± 50
1x24W	589	350 ± 50
Ausführung	L	a

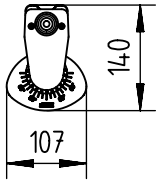

403...

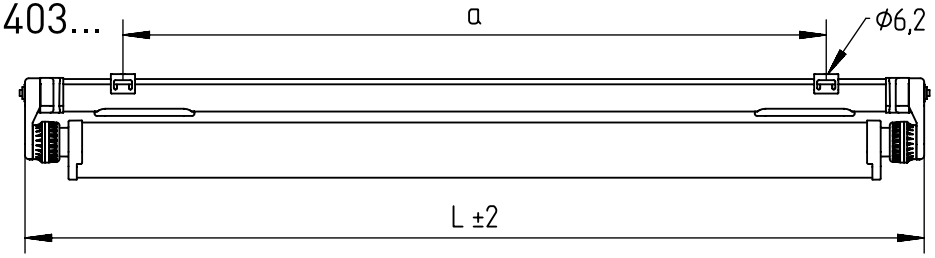

2x35/49/80W	1489	1230 ± 80
2x28/54W	1189	930 ± 80
2x21/39W	889	650 ± 50
Ausführung	L	a

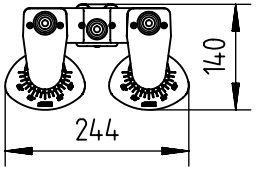

D* =„Auch zur Verwendung in einer Umgebung, in der eine Ablagerung von leitfähigem Staub auf der Leuchte zu erwarten ist."

„Also for use in environments where an accumulation of conductive dust on the luminaire may be expected."

NORKA

Norddeutsche Kunststoff- und Elektrogesellschaft Stäcker mbH & Co. KG

Lichttechnische Spezialfabrik

Kontakt
Weidestraße 122a
22083 Hamburg
Germany

Tel.: +49 40 513009-0
Fax: +49 40 513009-28

info@norka.de
www.norka.de

91-12-000160-01-d 003 / 55423 / 12.2018 Technische Änderungen vorbehalten We reserve the right to make technical changes without notice

Montageanleitung 55423

401...
403...

- GB Mounting Instructions
- F Notice de Montage
- E Instrucciones de Montaje
- I Instruzione per l'Installazione
- P Instrucoes de montagem
- NL Montage Voorschrift
- DK Monteringsvejledning
- S Montageanvisning
- SF Asennusohje
- N Montasjeveiledning
- PL Instrukcja montazu

401...
max. 2,7 kg

403...
max. 2,9 kg

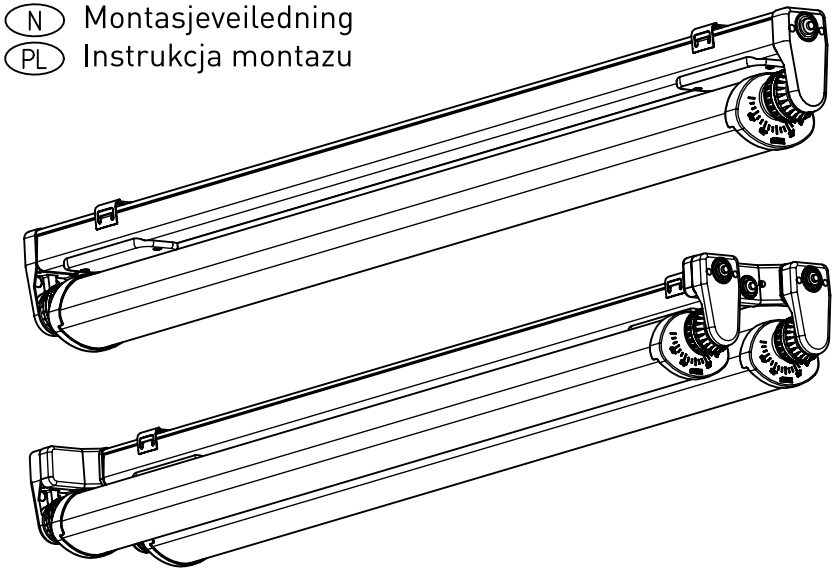

IP 65 10 D* CE

T5

230-240 V 0/50-60 Hz

NORKA

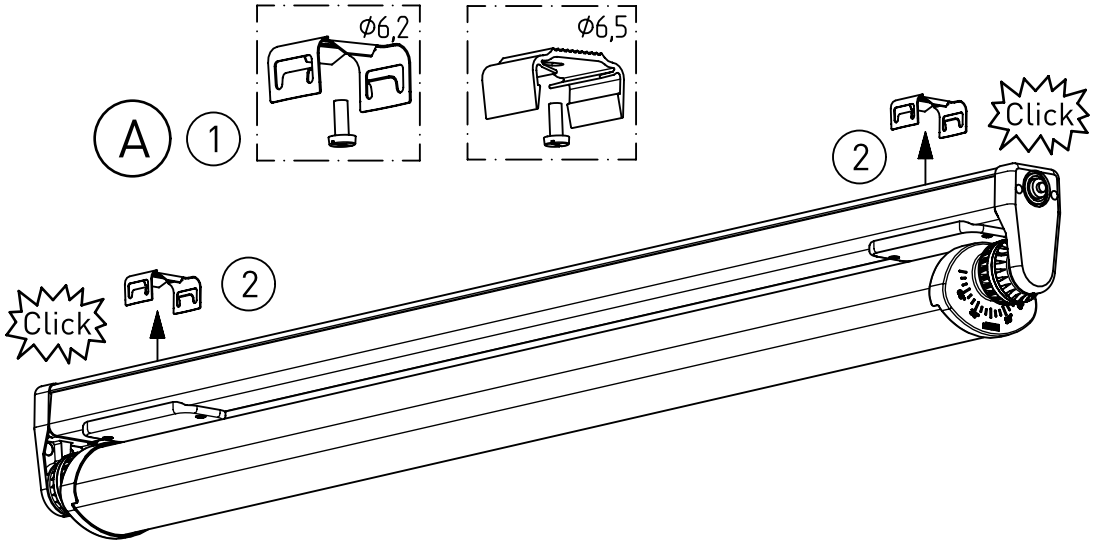
A
1
Ø6,2
Ø6,5
2
Click
2
Click

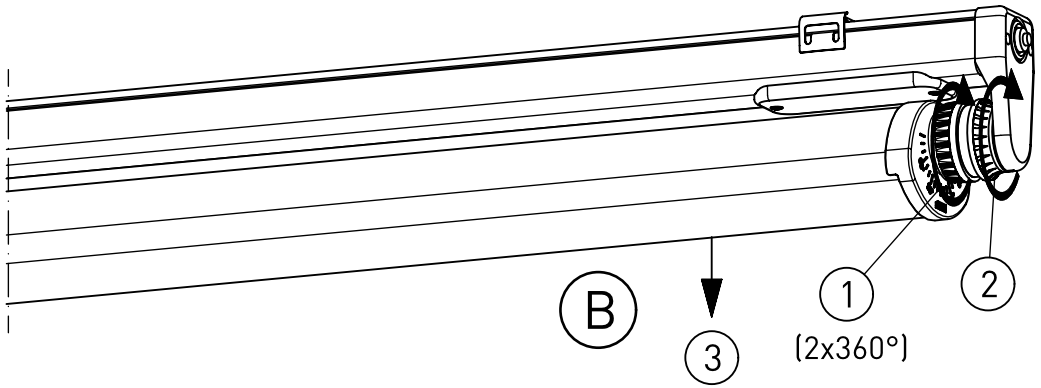
B
3
1
(2x360°)
2

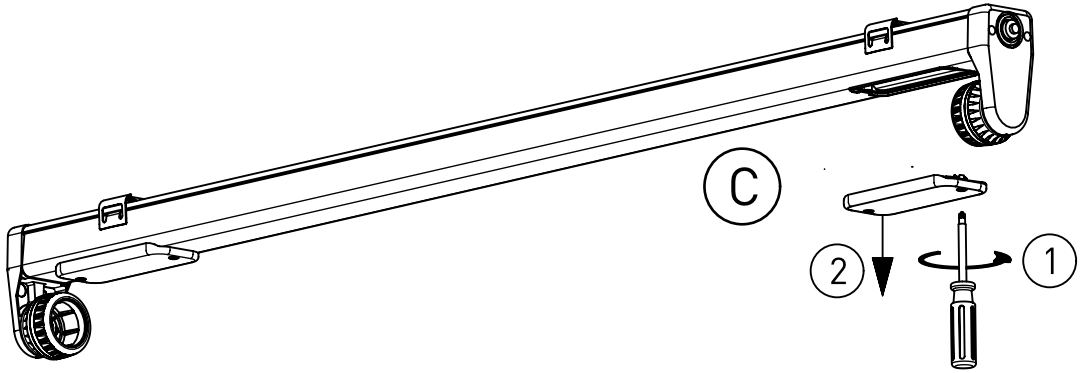
C
2
1

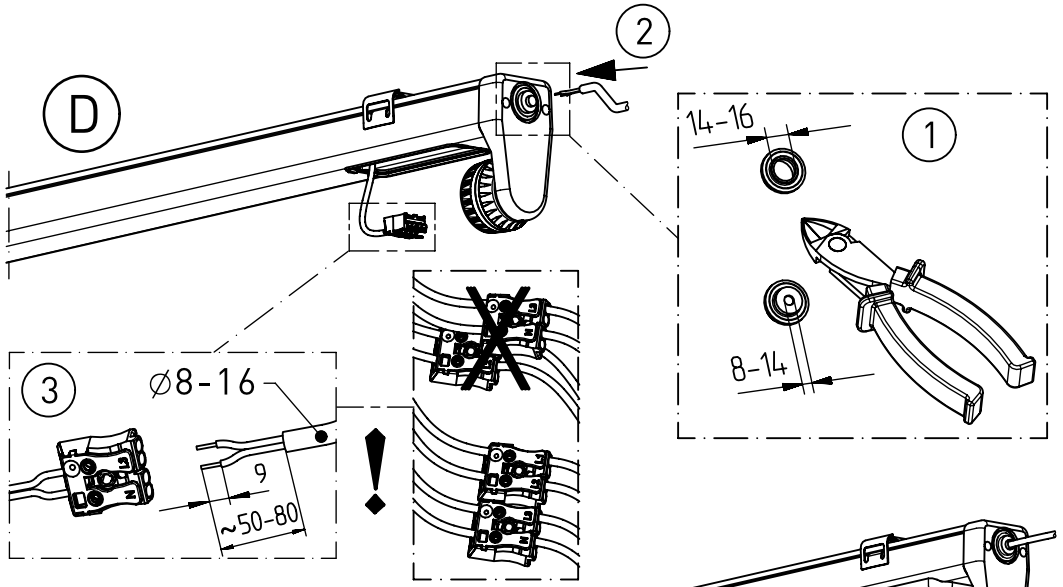
D
2
14-16
1
8-14
3
Ø8-16
9
~50-80
!

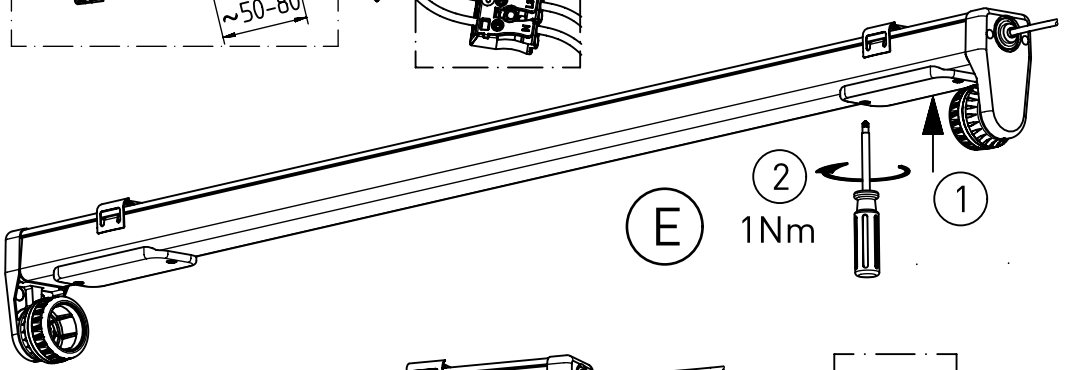
E
2
1Nm
1

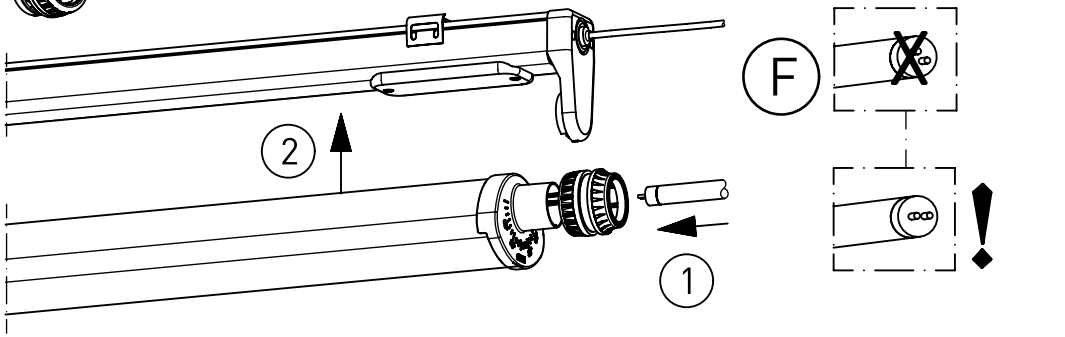
F
2
1
!

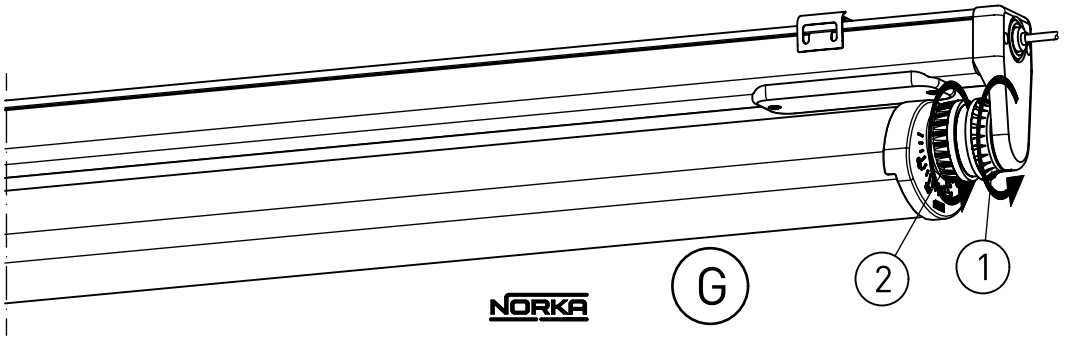
G
2
1

NORKA

NORKA