DoorBird
Technology meets Design.

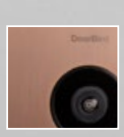

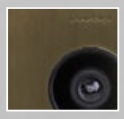

+

SONY
Image sensor technology

Wi Fi

OSRAM
LED TECHNOLOGY INCLUDED

1080p
FULLHD

Bluetooth

D1102KV AUFPUTZ

IP VIDEO TÜRSTATION

Aufputz • 2 Ruftasten • Keypad Modul

Designed, developed and made in Germany

UNTERWEGS UND DOCH ZUHAUSE.

VORTEILE

SO FUNKTIONIERT'S

Stellen Sie sich vor, Sie sind gerade nicht zuhause und Ihre Kinder haben sich ausgeschlossen oder der Paketbote bringt eine Lieferung. Mit DoorBird ist das nun kein Problem mehr. Bei jedem Klingeln bekommen Sie eine Push-Mitteilung auf Ihr Smartphone oder Tablet und können mit dem Besucher sprechen und ihn in HD-Qualität sehen. So verpassen Sie garantiert keinen Besucher mehr. Mit DoorBird sind Sie unterwegs und doch zuhause, auch wenn ein Einbrecher die Türklingel zur Anwesenheitskontrolle betätigt.

SMART HOME BEGINNT AN DER HAUSTÜR

DoorBird ist die smarte Lösung für Ihre Eingangstür. Verbinden Sie Ihre DoorBird IP Video Türstation mit Ihrem Smartphone und sprechen Sie mit Ihren Besuchern auch von unterwegs!

Die IP Video Türstation kann als eigenständige Einheit betrieben oder in eine bestehende Smart-Home-Plattform integriert werden. Auch bereits vorhandene, klassische Installationen wie elektrische Tür- und Toröffner können Sie mit DoorBird weiterverwenden und über die App steuern.

VIELFALT MADE IN GERMANY

Die DoorBird Produkte werden von der Bird Home Automation GmbH in Deutschland entwickelt und produziert. In unserer Berliner Manufaktur fertigen wir alle Produkte mit größter Sorgfalt und Präzision und liefern sie anschließend weltweit an unsere Kunden.

Offene API

- Lokale Schnittstelle für die Integration in Drittanbieter- und SIP-Systeme

Video und Audioanruf

- Auf Smartphones und Tablets (iOS, Android) oder Festnetztelefonen (SIP)

Smart Home & NVR kompatibel

- KNX, Loxone, Synology, KIWI, AVM FRITZ!Fon, URC, Bang & Olufsen, Control4, QNAP, RTI, Nice, Fibaro u.v.m.

Smart Transmission Mode (STM)

- Audio- / Videoübertragung in Echtzeit, optimiert für Mobilgeräte über WLAN, 3G, 4G, 5G

Bluetooth Low Energy (BLE)

- Für Zutrittskontrolle, kompatibel mit DoorBird Bluetooth-Fernbedienung

Türöffnerautomatik
- Für den Einsatz in Büro- und Praxisumgebungen

Nachtsicht
- Mit Infrarot-LEDs

Bewegungssensor mit 4D-Technologie
- Distanz bis zu 6 m per App einstellbar (Intervall: 1 m)

Kostenfreie Besucherhistorie
- Kostenloses Speichern von Bildern, Videoaufnahmen optional verfügbar

HDTV Video
- Ultraweitwinkel, hemisphärische Linse, 180°

Echo- und Geräusch-unterdrückung (AEC, ANR)

Individuelle Zeit- und Aktionspläne, z. B.:
- Schalte Relais 1 für automatische Türöffnung Mo-Fr von 9:00 bis 16:00 Uhr wenn die Ruftaste betätigt wurde
- 4D-Bewegungsmelder schaltet externe Lampe zwischen 21 und 6 Uhr an

Lichtsensor
- Für den Nachtsichtmodus

Ein frei konfigurierbares bistabiles Schaltrelais
- Eine Tür oder ein Tor per App ansteuerbar
- Zustand per App konfigurierbar: zeitweise oder permanente Schaltung

Keypad-Modul, 12 Tasten
- Konfigurierbar per App
- Bis zu 500 individuelle PIN-Codes konfigurierbar
- Individuelle Events (z. B. Relais schalten, HTTP(s) Aufruf)

Geofencing
- Automatische Tor- und Türöffnung beim Heimkehren

Einfache Installation
- Schnelle Installation per QR-Code-Scan

Einfacher Anschluss an das Netzwerk
Anschluss per Netzwerk-kabel oder Klingeldraht (mit 2-Draht-Übertrager) an RJ45-Buchse (PoE, Netzwerkdaten)

WLAN-fähig
- Funktioniert im WLAN-Netzwerk, kein LAN-Kabel nötig

Konfigurierbare Ruftaste
- Mit hinterleuchtetem Namensschild

Mikrofon
- Klare Sprachübertragung

TECHNISCHE DATEN

DoorBird
Technology meets Design.

ALLGEMEINES

Frontblende	3 mm (0.12 in) Weitere Materialien und Farben siehe Materialtafel auf der Produktseite im Onlineshop
Montagerückgehäuse	Polycarbonat
Montageart	Aufputz. Unterputzversion separat erhältlich
Ruftaste	Kunststoff Abdeckplatte aus Metall und Gravierung separat erhältlich siehe www.doorbird.com/de/buy
Namensschild	Beleuchtet
Keypad Modul	12 Tasten, beleuchtet, konfigurierbar per App, z.B. • Individuelle PIN Codes • Individuelle Events (z.B. Relais schalten, HTTP(s) Aufruf) • Individuelle Zeitpläne • Es können bis zu 500 PIN Codes verwaltet werden
Stromversorgung	15 V DC (max. 15 W) oder Power over Ethernet (PoE 802.3af Mode-A)
Gewicht	995 g
Anschlüsse	• LAN/PoE (T+, T-, R+, R-) • Bistabiles selbsthaltendes Schaltrelais #1, max. 1-24 V DC/V AC, 1 Ampere, z.B. für elektrischen Türöffner • Externer Eingang für externen Türöffnertaster • 15 V DC Eingang (+, -), max. 15 W
Schutzart	IP65, IK08
Zulassungen	CE, UKCA, FCC, IC, RoHS, REACH, WEEE, Wi-Fi CERTIFIED™
Abmessung	65,00 x 264,00 x 29,50 mm (H x B x T) 10.39 x 2.56 x 1.16 in (H x B x T)
Betriebsbedingungen	-25 bis +55˚C / -13 bis 131˚F Relative Luftfeuchtigkeit 10 bis 85 % (nicht kondensierend)
Lieferumfang	1x Elektrische Haupteinheit 1x Frontblende 1x Aufputzgehäuse 1x Steckernetzteil (100 - 240 V AC auf 15 V DC) mit bis zu 4 Landesadaptern 1x RJ45-Adapter 1x Schraubendreher 1x Quickstartanleitung mit Digital Passport 1x Installationsanleitung 1x Kleinteile
Garantie	Siehe www.doorbird.com/de/warranty

DERZEITIGE SYSTEMANFORDERUNGEN

Systemanforderungen	Mobiles Endgerät: Neuestes iOS auf iPhone/iPad, neuestes Android auf Smartphone/Tablet Internet: High-Speed Festnetz Breitband Internetanschluss, DSL, Kabel oder Glasfaser, kein Socks- oder Proxyserver Netzwerk: Ethernet Netzwerk, mit DHCP
Empfohlene Montagehöhe	Kameralinse sollte sich auf mindestens 145 cm (57 in) befinden. Bitte prüfen Sie vor der Montage die für Sie optimale Installationshöhe.

VIDEO

Kamera	HDTV 1080p, dynamisch (VGA – HDTV)
Linse	Highend Ultraweitwinkel hemisphärische Linse 180˚ (D), 150˚ (H), 82˚ (V), entzerrt, IR-fähig
Nachtsicht	Ja, Lichtsensor, automatischer IR-Cut Filter, Infrarot LEDs (850 nm)

AUDIO

Audio Komponenten	Lautsprecher und Mikrofon, Echo- und Geräuschunterdrückung (AEC, ANR)
Audio Streaming	Zwei-Wege, Vollduplex

NETZWERK

Ethernet	PoE 802.3af Mode-A, 10/100 Base-T
WLAN	2.4 GHz b/g/n
Unterstützte Protokolle	HTTP, HTTPS, SSL/TLS, Bonjour, DNS, RTSP, RTP, TCP, UDP, RTCP, ICMP, DHCP, ARP, SIP, DTMF (RTP [RFC-2833], SIP INFO [RFC-2976]), STM

BEWEGUNGSSENSOR

Typ	Aktiv
Erfassungswinkel	80˚ (H), 50˚ (V)
Reichweite	1 - 6 m (3.3 - 19.7 ft), je nach Umgebung, konfigurierbar in 1 m (3.3 ft) Schritten.
Technologie	4D. Basiert auf mehreren integrierten Sensoren und Algorithmen, z. B. Funkfrequenzenergie (RFE)
Konfiguration	Per App, z. B. • Reichweite (1 - 6 m / 3.3 - 19.7 ft) • Laufrichtung (kommend, gehend, beides) • Individuelle Events (z. B. ein Relay schalten, Push-Nachricht, SIP-Anruf [Audio/Video], HTTP(s)-Aufrufe) • Individuelle Zeitpläne

INTEGRIERTE FUNKMODULE

WLAN	2.4 GHz
Bluetooth	Bluetooth Low Energy (BLE), kompatibel mit DoorBird Bluetooth Keyfob Fernbedienung A8007
Sensor	24 GHz, kann deaktiviert werden

DRITTANBIETER INTEGRATION (DOORBIRD CONNECT)

Partner Integration	siehe www.doorbird.com/de/connect
API	siehe www.doorbird.com/de/api
Gleichzeitige Video Streams	Einer, für Event-basierte Aufzeichnung

OPTIONALES ZUBEHÖR

Separat erhältlich	siehe www.doorbird.com/de/buy

Irrtümer und Änderungen vorbehalten. | Stand 06/2026 – Copyright © ASSA ABLOY – www.doorbird.com

DoorBird
Technology meets Design.

Frontblende Materialstärke: 3,0 mm (0,12 in)

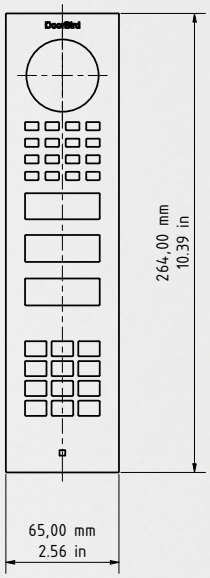

Frontblende

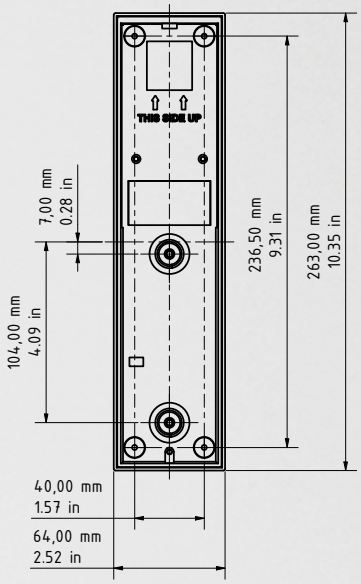

Aufputzgehäuse

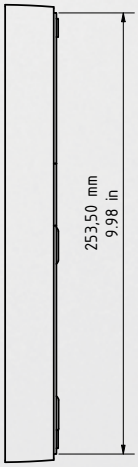

Aufputzgehäuse

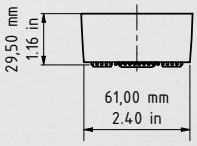

Aufputzgehäuse

Irrtümer und Änderungen vorbehalten. | Stand 06/2026 – Copyright © ASSA ABLOY – www.doorbird.com

PLUS X AWARD

2022/2023 | Achieved for:

High Quality

Design

Ease of Use

Functionality

www.plusxaward.com

GERMAN DESIGN AWARD SPECIAL 2023

iF DESIGN AWARD 2025

IDA DESIGN AWARDS SILVER WINNER 2023

connected design 2023 AWARDS

Irrtümer und Änderungen vorbehalten | Stand 06/2026 - Copyright © ASSA