SIEMENS

iQ300, Wandesse, 80 cm, Klarglas schwarz bedruckt, Klarglas schwarz bedruckt, Schwarz LC85KDF61

- ✓ Angenehm leiser Motor: leise und leistungsstark für einen effizienten Dunstabzug.
- ✓ LED Beleuchtung: beleuchtet dein Kochfeld hell und zuverlässig.
- ✓ Doppelfiltersystem: zwei Filter entfernen Fett, Dampf und starke Gerüche.
- ✓ Fettfilter: entfernt Fett effektiv und halten die Luft in deiner Küche frisch.
- ✓ touchControl: einfache, intuitive Steuerung deines Dunstabzugs per Fingertipp.

Sonderzubehör

LZ10GXK61	Kanalverlängerung 1000 mm
LZ10GXL61	Kanalverlängerung 1500 mm
LZ11GKB16	Long-life Clean Air Aktivkohlefilter
LZ11GKI16	Long-life Clean Air Umluftset
LZ11GKV16	Long-life Clean Air Umluftset (kaminlos)
LZ31XXE11	Reduzierstück
LZ31XXH12	Rückstauklappe Standard

Ausstattung

Technische Daten

Farbe des Kamins:	Schwarz
Bauart:	Wandmontage
Länge Anschlusskabel:	150 cm
Gerätehöhe:	309 mm
Mindestabstand zur Kochstelle Elektro:	450 mm
Mindestabstand zur Kochstelle Gas:	650 mm
Nettogewicht:	11.5 kg
Steuerung:	Elektronisch
Anzahl der Leistungsstufen:	3
Lüfterleistung bei höchster Normalstufe Abluft:	561 m³/h
Lüfterleistung bei höchster Normalstufe Umluft:	507 m³/h
Max. Luftmenge:	561 m³/h
Anzahl der Lampen (Stck):	2
Geräusch:	63 dB(A) re 1 pW
Durchmesser des Abluftstutzens:	150 mm
Material des Fettfilters:	Aluminium waschbar
EAN-Nummer:	4242003991961
Anschlusswert:	223 W
Absicherung:	4 A
Spannung:	220-240 V
Frequenz:	50 Hz
Steckerart:	Schuko-/Gardy mit Erdung
Gerätetyp:	Wandmontage

4 242003 991961

SIEMENS

iQ300, Wandesse, 80 cm, Klarglas schwarz bedruckt, Klarglas schwarz bedruckt, Schwarz LC85KDF61

Ausstattung

Design:
- Schrägessen-Design
- Wandmontage
- Glasscheibe: schwarz bedruckt
- Glasfront: schwarz
- Wahlweise Abluft- oder Umluftbetrieb

Wichtigste Eigenschaften:
- Effizienter Kondensatormotor
- 2 x LED 1,5 W
- 1 Metallfettfilter

Komfortfunktionen:
- Elektronische Steuerung über touchControl-Bedienung, hintergrundbeleuchtet
- 3 Leistungsstufen

Komfort bei der Reinigung:
- Großer Öffnungswinkel der Glasplatte für leichten Zugang zu den Filtern und einfache Reinigung.
- Die Oberflächen und Materialien sind glatt und leicht zu reinigen.
- Metall-Fettfilter, spülmaschinengeeignet

Abluft Modus:
- Gemäß EN 61591 und EN/IEC 60704-2-13 kann das Gerät im Abluftbetrieb folgende Werte erreichen:
- Leistungsstufe 1: Lüfterleistung 240 m3/h; Geräuschwert 45 dB(A) re1pW
- Leistungsstufe 2: Lüfterleistung 444 m3/h; Geräuschwert 59 dB(A) re1pW
- Leistungsstufe 3: Lüfterleistung 561 m3/h; Geräuschwert 63 dB (A) re1pW
- Energieeffizienzklasse: B (auf einer Energieeffizienzklassen-Skala von A+++ bis D)
- Durchschnittlicher Energieverbrauch: 72.9 kWh/Jahr*
- Lüfter-Effizienzklasse: C*
- Beleuchtungs-Effizienzklasse: A*
- Fettfilter-Effizienzklasse: E*

Umluft Modus:
- Für den Umluftbetrieb ist ein Long-life Clean Air Umluftset (Sonderzubehör) erforderlich.
- Bei Umluft kaminloser Betrieb möglich
- Der Long-Life Clean Air Geruchsfilter absorbiert intensive Gerüche, wie z. B. Fisch, als auch Pollen. Die Lebensdauer kann durch Auffrischen des Filters im Backofen bis zu 4 Mal verlängert werden
- Nach EN 61591und EN/ IEC 60704-2-13 kann das Gerät im Umluftbetrieb mit dem Long-Life Clean Air Umluftset (erhältlich als Sonderzubehör) folgende Werte erreichen:
- Leistungsstufe 1: Lüfterleistung 217 m3/h; Geräuschwert 54 dB(A) re1pW
- Leistungsstufe 2: Lüfterleistung 426 m3/h; Geräuschwert 69 dB(A) re1pW
- Leistungsstufe 3: Lüfterleistung 506 m3/h; Geräuschwert 73 dB (A) re1pW

Technische Daten und Nachhaltigkeit:
- Made in Germany: hergestellt in einer CO2-neutralen Produktionsanlage
- Angaben zum Verbrauch:
- Gesamtanschlusswert: 223 W
- Spannung: 220 - 240 V
- Nachhaltigkeit:
- Die effizienteste Lüftertechnologie auf dem Markt
- Erhältlicher Long-life Clean Air Geruchsfilter mit bis zu 4-fach verlängerter Lebensdauer

Informationen zur Planung und Installation:
- Gerätemaße Abluft (HxBxT): 741-956 x 790 x 399 mm
- Gerätemaße Umluft (HxBxT): 776-991 x 790 x 399 mm
- Abluftausgang: Ø 150 mm
- Länge Anschlusskabel: 1.5 m mit Stecker
- Bei Anschluss an einen vorhandenen Abluftkanal kann bei Bedarf ein Reduzierstück von 150 mm auf 120 mm als Sonderzubehör bestellt werden.
- Im Abluftbetrieb wird eine Rückstauklappe (LZ31XXH12) empfohlen.

SIEMENS

iQ300, Wandesse, 80 cm, Klarglas schwarz bedruckt, Klarglas schwarz bedruckt, Schwarz LC85KDF61

Maßzeichnungen

Maße in mm

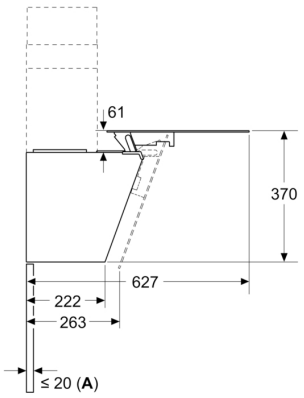

A: Max. Stärke Rückwand

Maße in mm

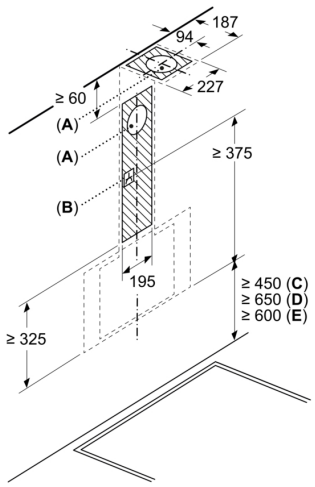

A: Abluftaustritt
B: Steckdose
C: Elektro
D: Gas – ab Oberkante Topfträger

E: Elektro – für Australien und Neuseeland

Maße in mm
Wandinstallation mit Kamin

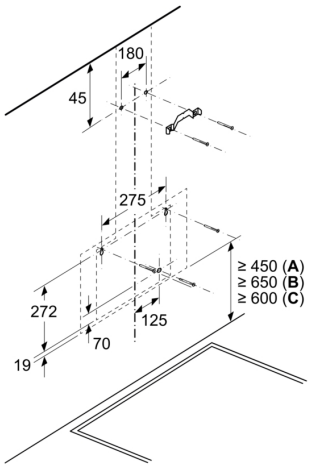

A: Elektro

B: Gas – ab Oberkante Topfträger

C: Elektro – für Australien und Neuseeland

Maße in mm
Gerät im Abluftbetrieb

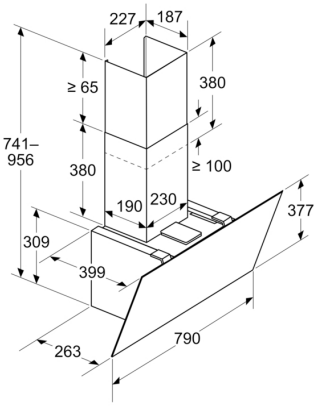

SIEMENS

Maßzeichnungen

Maße in mm
Gerät im Umluftbetrieb

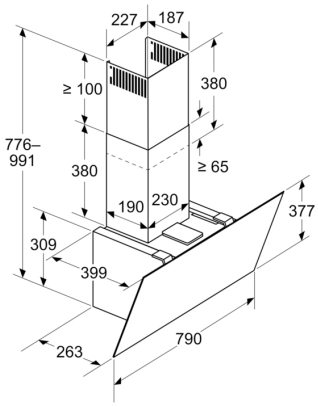

Maße in mm
Gerät im Umluftbetrieb ohne Abluftkanal

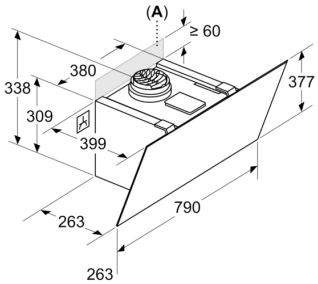

Steckdose kann seitlich oder oberhalb des Geräts angebracht werden

A: Steckdose nur außerhalb des markierten Bereichs