SIEMENS

iQ500, Wandesse, 80 cm, Klarglas schwarz bedruckt, Klarglas schwarz bedruckt, Schwarz LC87KCN61

- ✓ iQdrive-Motor: der leise, leistungsstarke Motor für ein effizientes Absaugen von Gerüchen und Dampf.
- ✓ Intelligente Dunstabzugsautomatik: automatische Abstimmung von Dunstabzug und Kochfeld für maximalen Komfort.
- ✓ LED-Licht mit verstellbarer Lichttemperatur: passe die Beleuchtung deinen Vorlieben und Bedürfnissen an.
- ✓ LED Beleuchtung: beleuchtet dein Kochfeld hell und zuverlässig.
- ✓ cookConnect System: regle die Leistungsstufen und Beleuchtung des Dunstabzugs direkt am Kochfeld.

Sonderzubehör

LZ10GXK61	Kanalverlängerung 1000 mm
LZ10GXL61	Kanalverlängerung 1500 mm
LZ11KKB16	Long-life Clean Air Aktivkohlefilter
LZ11KKS6	Long-life Clean Air Umluftset
LZ11KKV17	Long-life Clean Air Umluftset (kaminlos)
LZ31XXH12	Rückstauklappe Standard

Ausstattung

Technische Daten

Farbe des Kamins: ..... Schwarz
Bauart: ..... Wandmontage
Länge Anschlusskabel: ..... 130 cm
Nischenmaße für Installation mm (HxBxT): ..... GENERAL.N_A mm
Höhe des Kamins: ..... 445-660/480-695 mm
Gerätehöhe: ..... 320 mm
Mindestabstand zur Kochstelle Elektro: ..... 450 mm
Mindestabstand zur Kochstelle Gas: ..... 650 mm
Nettogewicht: ..... 15.9 kg
Steuerung: ..... Elektronisch
Anzahl der Leistungsstufen: ..... 3 Lüfterstufen und 1 Intensivstufe
Lüfterleistung bei höchster Normalstufe Abluft: ..... 431 m³/h
Lüfterleistung bei Intensivstufe Umluft: ..... 692 m³/h
Lüfterleistung bei höchster Normalstufe Umluft: ..... 438 m³/h
Lüfterleistung bei Intensivstufe Abluft: ..... 768 m³/h
Max. Luftmenge: ..... 431 m³/h
Anzahl der Lampen (Stck): 2
Geräusch: ..... 56 dB(A) re 1 pW
Durchmesser des Abluftstutzens: ..... 120 / 150 mm
Material des Fettfilters: ..... Aluminium waschbar
EAN-Nummer: 4242003983379
Anschlusswert: ..... 140 W
Absicherung: ..... 10 A
Spannung: ..... 220-240 V
Frequenz: ..... 50; 60 Hz
Steckerart: ..... Schuko-/Gardy mit Erdung
Gerätetyp: ..... Wandmontage

4 242003 983379

SIEMENS

iQ500, Wandesse, 80 cm, Klarglas schwarz bedruckt, Klarglas schwarz bedruckt, Schwarz LC87KCN61

Ausstattung

Design:
- Schrägessen-Design
- Wandmontage
- Glasscheibe: schwarz bedruckt
- Glasfront: schwarz
- Wahlweise Abluft- oder Umluftbetrieb

Wichtigste Eigenschaften:
- iQdrive-Motor: leistungsstark und leise
- Beleuchtung: 2 Stck, LED, 3 W, mit Farbtemperatur einstellbar
- softLight: die Beleuchtung schaltet sich sanft ein und aus.
- Dimm-Funktion: die Helligkeit der Beleuchtung kann eingestellt werden.
- Farbtemperatur: 3500 K
- Beleuchtungsstärke: 502 lux
- Dunstabzug an Vorder- und Unterseite
- 2 Metallfettfilter

Komfortfunktionen:
- 3 Leistungsstufen und 1 Intensivstufe
- Automatisches Zurücksetzen von Intensiv- auf Normalstufe nach Intensivstufen mit automatischer Rückstellung nach 6 Minuten

Digitale Funktionen:
- Home Connect: Bedienung, Überprüfung und Einstellung des Dunstabzugs über Smartphone oder Tablet (nur in Ländern, in denen der Home Connect-Service verfügbar ist)
- Intelligente Dunstabzugsautomatik: Die Dunstabzugshaube passt die Lüftergeschwindigkeit automatisch an, da das Kochfeld kontinuierlich Kochdaten liefert (mit passendem Kochfeld und verbundenem Home Connect Zugang)
- Sprachsteuerung über gängige Sprachassistenten möglich
- LED-Beleuchtung mit einstellbarer Lichttemperatur: Ermöglicht die Anpassung der Lichttemperatur an persönliche Bedürfnisse über die Home Connect App
- Nachlauffunktion: verfügbar über Home Connect App
- Intervallfunktion: verfügbar über Home Connect App
- Die Home Connect Funktionalität lässt sich durch die Einbindung zahlreicher Anwendungen externer Kooperationspartner (Partnering) beliebig erweitern

Komfort bei der Reinigung:
- Großer Öffnungswinkel der Glasplatte mit Arretierungsfunktion für eine einfache Filterzugänglichkeit und leichte Reinigung.
- Die Oberflächen und Materialien sind glatt und leicht zu reinigen.
- Metall-Fettfilter, spülmaschinengeeignet

Abluft Modus:
- Gemäß EN 61591 und EN/IEC 60704-2-13 kann das Gerät im Abluftbetrieb folgende Werte erreichen:
- Leistungsstufe 1: Lüfterleistung 223 m3/h; Geräuschwert 39 dB(A) re1pW
- Leistungsstufe 2: Lüfterleistung 319 m3/h; Geräuschwert 48 dB (A) re1pW
- Leistungsstufe 3: Lüfterleistung 431 m3/h; Geräuschwert 56 dB (A) re1pW
- Intensivstufe 1: Lüfterleistung 768 m3/h; Geräuschwert 68 dB (A) re1pW
- Energieeffizienzklasse: A+ (auf einer Energieeffizienzklassen-Skala von A+++ bis D)
- Durchschnittlicher Energieverbrauch: 31.7 kWh/Jahr*
- Lüfter-Effizienzklasse: A*
- Beleuchtungs-Effizienzklasse: A*
- Fettfilter-Effizienzklasse: C*

Umluft Modus:
- Für den Umluftbetrieb ist ein Long-life Clean Air Umluftset (Sonderzubehör) erforderlich.
- Bei Umluft kaminloser Betrieb möglich
- Der Long-Life Clean Air Geruchsfilter absorbiert intensive Gerüche, wie z. B. Fisch, als auch Pollen. Die Lebensdauer kann durch Auffrischen des Filters im Backofen bis zu 4 Mal verlängert werden
- Gemäß EN 61591 und EN/IEC 60704-2-13 kann das Gerät im Umluftbetrieb mit dem Umluft-Set Clean Air plus, für die kaminlose Installation, folgende Werte erreichen:
- Leistungsstufe 1: Lüfterleistung: 218 m3/h; Geräuschwert: 47 dB(A) re1pW
- Leistungsstufe 2: Lüfterleistung: 314 m3/h; Geräuschwert: 54 dB(A) re1pW
- Leistungsstufe 3: Lüfterleistung: 438 m3/h; Geräuschwert: 63 dB(A) re1pW
- Intensivstufe 1: Lüfterleistung: 692 m3/h; Geräuschwert: 75 dB (A) re1pW
- Gemäß EN 61591 und EN/ IEC 60704-2-13 kann das Gerät im Umluftbetrieb mit dem Long-life Clean Air Umluftset (erhältlich als optionales Zubehör), für die Installation mit Kamin, folgende Werte erreichen:
- Leistungsstufe 1: Lüfterleistung: 218 m3/h; Geräuschwert: 47 dB(A) re1pW
- Leistungsstufe 2: Lüfterleistung: 317 m3/h; Geräuschwert: 54 dB(A) re1pW
- Leistungsstufe 3: Lüfterleistung: 437 m3/h; Geräuschwert: 62 dB(A) re1pW
- Intensivstufe 1: Lüfterleistung: 696 m3/h; Geräuschwert: 73 dB (A) re1pW

Technische Daten und Nachhaltigkeit:
- Made in Germany: hergestellt in einer CO2-neutralen Produktionsanlage
- Angaben zum Verbrauch:
- Gesamtanschlusswert: 140 W
- Spannung: 220 - 240 V
- Nachhaltigkeit:
- Die effizienteste Lüftertechnologie auf dem Markt

SIEMENS

Ausstattung

- Erhältlicher Long-life Clean Air Geruchsfilter mit bis zu 4-fach verlängerter Lebensdauer

Informationen zur Planung und Installation:

- Gerätemaße Abluft (HxBxT): 766-981 x 790 x 433 mm
- Gerätemaße Umluft (HxBxT): 800-1016 x 790 x 433 mm
- Abluftausgang: Ø 150 mm
- Länge Anschlusskabel: 1.3 m mit Stecker
- Bei Anschluss an einen vorhandenen Abluftkanal kann bei Bedarf ein Reduzierstück von 150 mm auf 120 mm als Sonderzubehör bestellt werden.
- Im Abluftbetrieb wird eine Rückstauklappe (LZ31XXH12) empfohlen.

SIEMENS

Ausstattung	

SIEMENS

iQ500, Wandesse, 80 cm, Klarglas schwarz bedruckt, Klarglas schwarz bedruckt, Schwarz LC87KCN61

Maßzeichnungen

Maße in mm

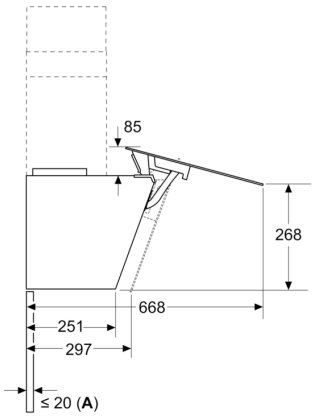

A: Max. Stärke Rückwand

Maße in mm

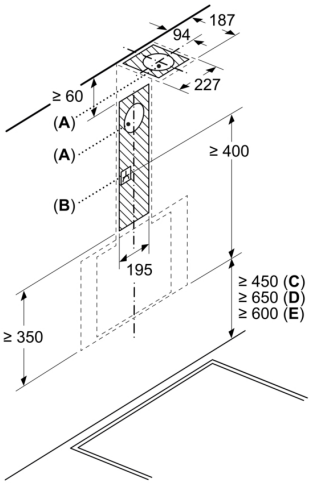

A: Abluftaustritt
B: Steckdose
C: Elektro
D: Gas – ab Oberkante Topfträger

E: Elektro – für Australien und Neuseeland

Maße in mm
Wandinstallation mit Kamin

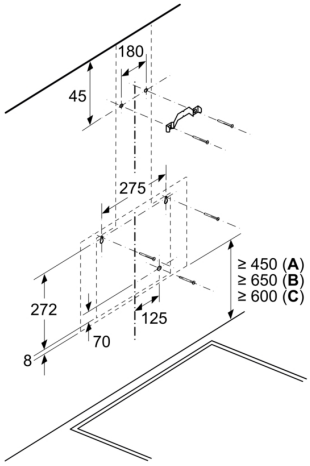

A: Elektro

B: Gas – ab Oberkante Topfträger

C: Elektro – für Australien und Neuseeland

Maße in mm
Gerät im Abluftbetrieb

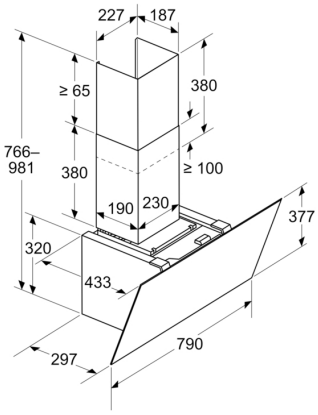

SIEMENS

Maßzeichnungen

Maße in mm
Gerät im Umluftbetrieb

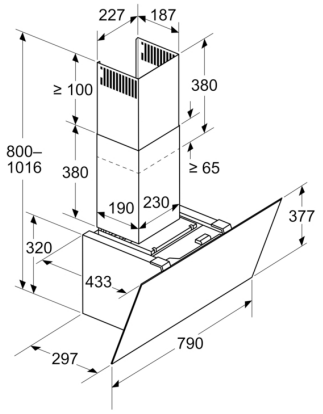

Maße in mm
Gerät im Umluftbetrieb ohne Abluftkanal

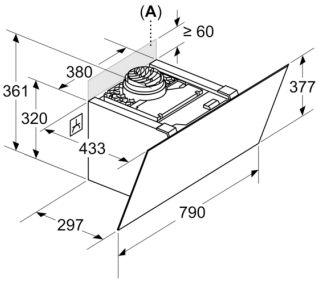

Steckdose kann seitlich oder oberhalb des Geräts angebracht werden

A: Steckdose nur außerhalb des markierten Bereichs